AZOL GAS

ANRP

Carro aéreo para punzonar y doblar

Información general

ANRP 0070
ANRP 0080

ANRP 0165
ANRP 0200

ANRP 0300
ANRP 0400

- **Diseño rígido con placas deslizantes dobles.**
- **Usa resortes ISO.**
- **Ángulos disponibles de 0º a 60º en incrementos de 5º.**
- **El resorte es extraible por la parte trasera, para permitir ajustar en posición de reposo.**
- **Ancho de montaje disponible de 70,80,165,200,300,400.**
- **Esta diseñado según normas NAAMS.**

Holguras

ANRP 0070 / 0080

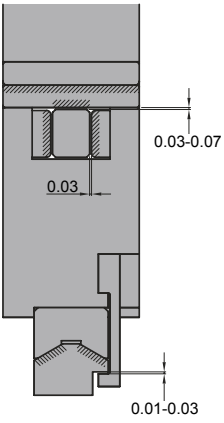

ANRP 0165 / 0200

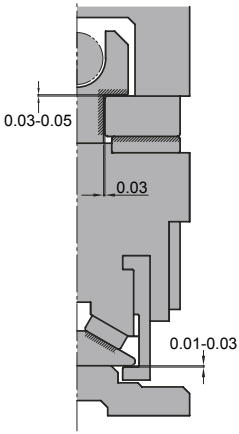

ANRP

Carro aéreo para punzonar y doblar

AZOL GAS

Montaje y desmontaje

Método de desmontaje

- **Quitar los tornillos ① y quitar arandela ②.**
- **Quitar los tornillos ③ y quitar la placa tope ④ sacar cilindro ⑤.**
- **Quitar el tornillo ⑥ y sacar la barra guía ⑦ de el soporte ⑨.**
- **Arrastrar la barra guía a través de el soporte.**

Método de montaje

- **Asegúrese que no entra nada exterior entre las zonas deslizantes y los componentes.**
- **La holgura entre corredera y manivela están controladas.**
- **Hacer coincidir el estampado de los numeros de serie antes de ensamblarlos.**
- **Cuando se desmonta el conjunto y se vuelve a montar, no olvide volver a montar todos los tornillos.**

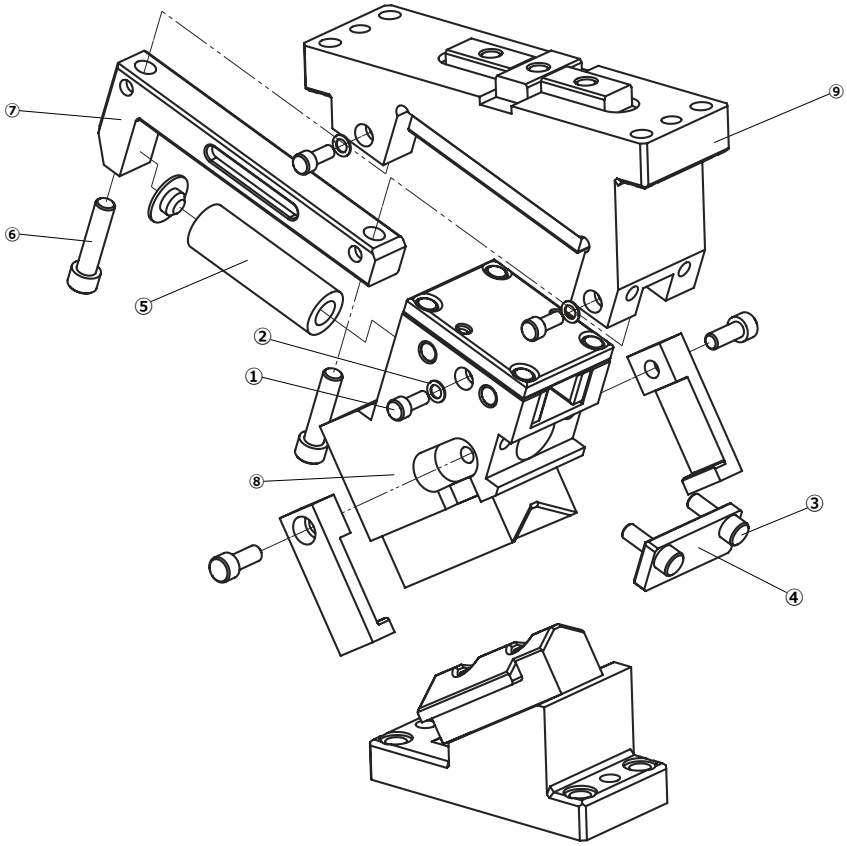

AZOL GAS

ANRP 0070

Carro aéreo para punzonar y doblar

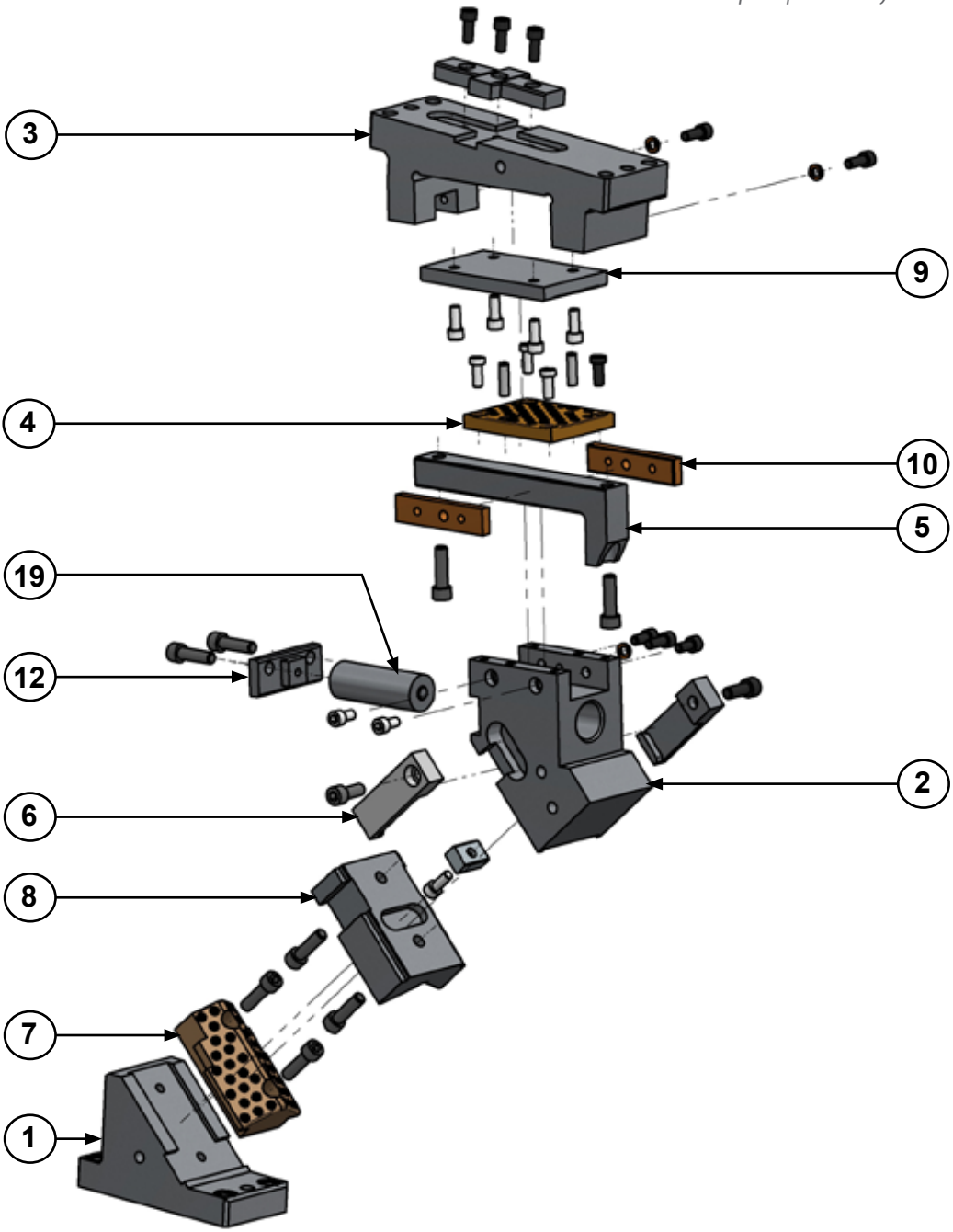

ANRP 0070

Carro aéreo para punzonar y doblar

AZOL GAS

ANRP 0070 00

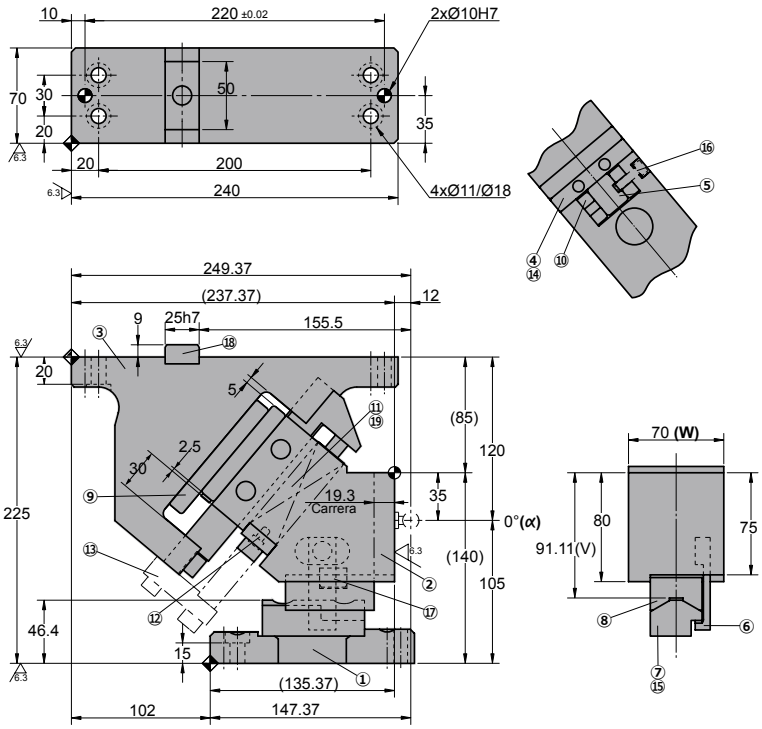

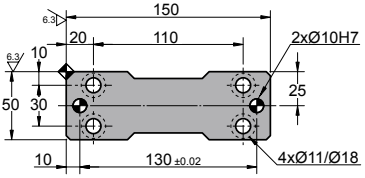

◦Diagrama del carro:

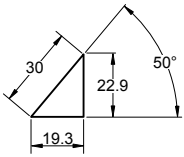

◦Espacio de desmontaje:

AZOL GAS

ANRP 0070

Carro aéreo para punzonar y doblar

Carrera (mm)	Fuerza de Trabajo kN - (tons)	Fuerza del Muelle N - (kgf) Fuerza Inicial F_0	Fuerza Final F_1	Peso (Kg)	Modelo	W (mm)	α (mm)
19.3	98.1 (10.0)	68.6 (7.0)	657.0 (67.0)	16.1	ANRP	0070	00
		G ---	G 2058.3 (210.0)				

Pedido: Modelo (W) (α)

ANRP 0070 00

Ejemplo de pedido estándar conforme a hoja de catálogo.
Para añadir opciones solicitar según pedidó de opciones.

OPCIONES

G **CILINDRO DE GAS**

G El carro incluye cilindro de gas

Pedido Opciones: Modelo (W) (α)-Opción

ANRP 0070 00-G

PIEZAS DE RECAMBIO:

⑦ Guía corredera A
⑨ Placa corredera
⑩ Placa deslizante B
⑲ Muelle

COMPONENTES

No.	Descripción	Qty.	Material
①	Manivela	1	GG25
②	Corredera	1	GGG50
③	Soporte	1	GGG50
④	Placa deslizante A	1	Bronce + G
⑤	Eje guía muelle	1	CK45
⑥	Uña extractora	1	CK45
⑦	Guía corredera A	1	Bronce + G
⑧	Guía corredera B	1	CK45
⑨	Placa corredera	1	CK45
⑩	Placa deslizante B	2	Bronce + G
⑪	Eje guía muelle	(1)	CK45
⑫	Placa tope de resorte	1	CK22

No.	Descripción	Qty.	Material
⑬	Placa de bloqueo	1	CK45
⑭	Tope	2	Goma
⑮	Pasador	1	Ø8x25
⑯	Anillo elástico	1	L=12.5
⑰	Chaveta A	1	CK45
⑱	Chaveta B	1	CK45
⑲	Muelle	1	TJL25-115

⑲	Cilindro de gas	1	AFC 150 038

ANRP 0070

Carro aéreo para punzonar y doblar

AZOL GAS

ANRP 0070 05

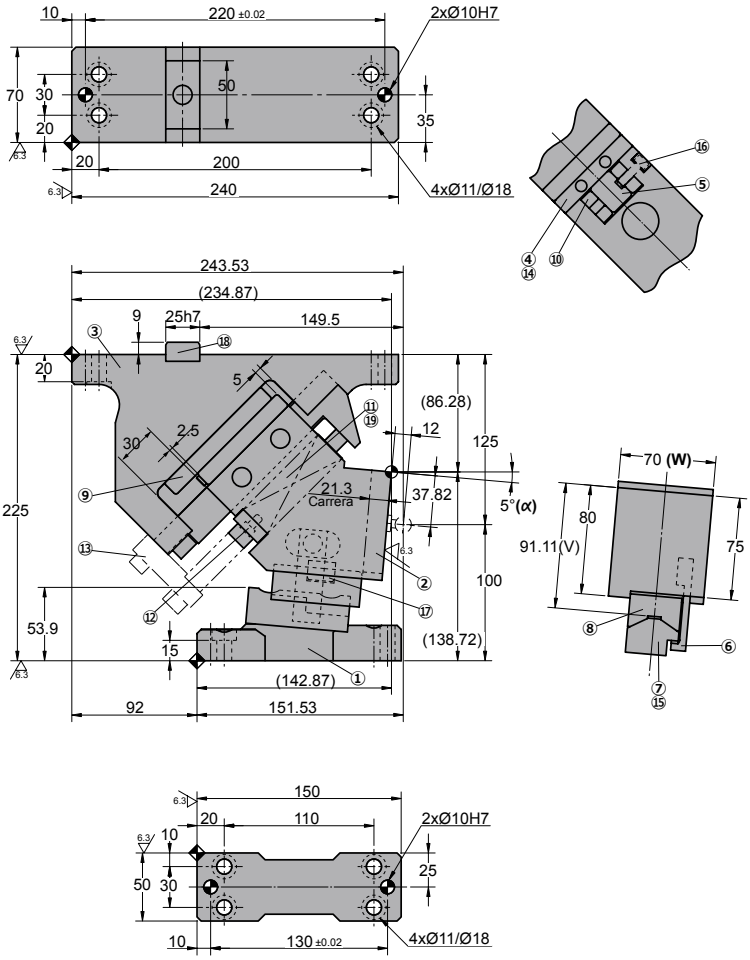

◦Diagrama del carro:

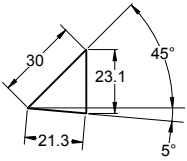

◦Espacio de desmontaje:

AZOL GAS

ANRP 0070

Carro aéreo para punzonar y doblar

Carrera (mm)	Fuerza de Trabajo kN - (tons)	Fuerza del Muelle N - (kgf) Fuerza Inicial F_0	Fuerza Final F_1	Peso (Kg)	Modelo	W (mm)	α (mm)
21.3	98.1 (10.0)	68.6 (7.0)	657.0 (67.0)	15.4	ANRP	0070	05
		G ---	G 2058.3 (210.0)				

Pedido: Modelo (W) (α)

ANRP 0070 05

Ejemplo de pedido estándar conforme a hoja de catálogo.
Para añadir opciones solicitar según pedido de opciones.

OPCIONES

G **CILINDRO DE GAS**

G El carro incluye cilindro de gas

Pedido Opciones: Modelo (W) (α)-Opción

ANRP 0070 05-G

PIEZAS DE RECAMBIO:

⑦ Guía corredera A
⑨ Placa corredera
⑩ Placa deslizante B
⑲ Muelle

COMPONENTES

No.	Descripción	Qty.	Material
①	Manivela	1	GG25
②	Corredera	1	GGG50
③	Soporte	1	GGG50
④	Placa deslizante A	1	Bronce + G
⑤	Eje guía muelle	1	CK45
⑥	Uña extractora	1	CK45
⑦	Guía corredera A	1	Bronce + G
⑧	Guía corredera B	1	CK45
⑨	Placa corredera	1	CK45
⑩	Placa deslizante B	2	Bronce + G
⑪	Eje guía muelle	(1)	CK45
⑫	Placa tope de resorte	1	CK22

No.	Descripción	Qty.	Material
⑬	Placa de bloqueo	1	CK45
⑭	Tope	2	Goma
⑮	Pasador	1	Ø8x25
⑯	Anillo elástico	1	L=12.5
⑰	Chaveta A	1	CK45
⑱	Chaveta B	1	CK45
⑲	Muelle	1	TJL25-115

⑲	Cilindro de gas	1	AFC 150 038

ANRP 0070

Carro aéreo para punzonar y doblar

AZOL GAS

ANRP 0070 10

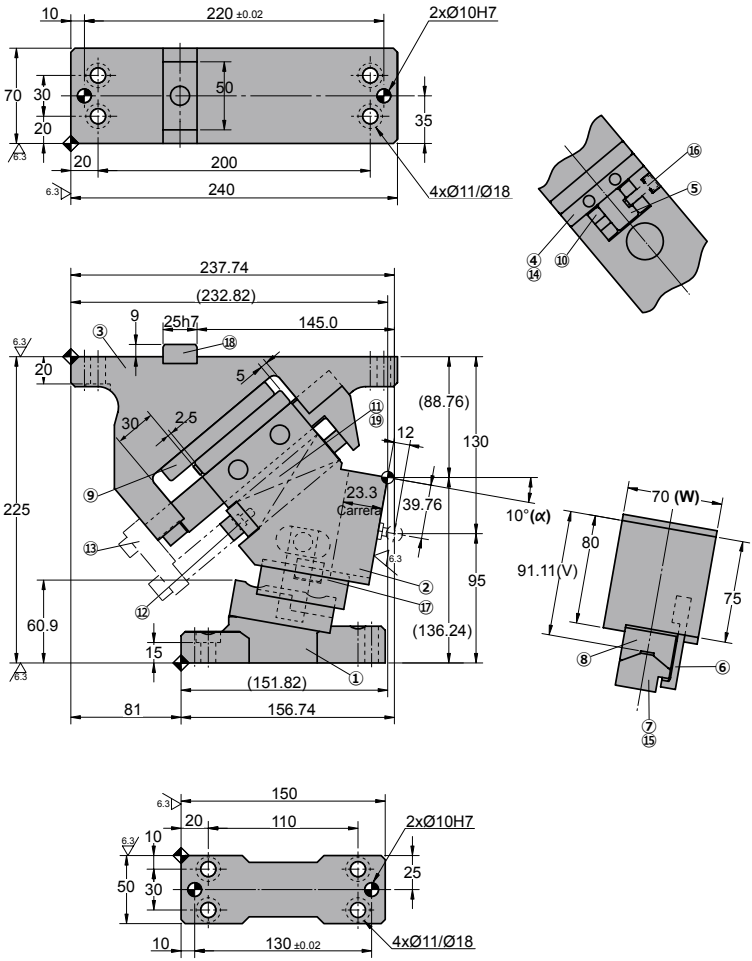

◦Diagrama del carro:

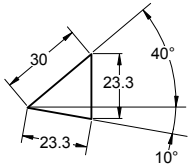

◦Espacio de desmontaje:

AZOL GAS

ANRP 0070

Carro aéreo para punzonar y doblar

Carrera (mm)	Fuerza de Trabajo kN - (tons)	Fuerza del Muelle N - (kgf) Fuerza Inicial F_0	Fuerza Final F_1	Peso (Kg)	Modelo	W (mm)	α (mm)
23.3	98.1 (10.0)	68.6 (7.0)	657.0 (67.0)	14.8	ANRP	0070	10
		G ---	G 2058.3 (210.0)				

Pedido: Modelo (W) (α)

ANRP 0070 10

Ejemplo de pedido estándar conforme a hoja de catálogo.
Para añadir opciones solicitar según pedidó de opciones.

OPCIONES

G **CILINDRO DE GAS**

G El carro incluye cilindro de gas

Pedido Opciones: Modelo (W) (α)-Opción

ANRP 0070 10-G

PIEZAS DE RECAMBIO:

⑦ Guía corredera A
⑨ Placa corredera
⑩ Placa deslizante B
⑲ Muelle

COMPONENTES

No.	Descripción	Qty.	Material
①	Manivela	1	GG25
②	Corredera	1	GGG50
③	Soporte	1	GGG50
④	Placa deslizante A	1	Bronce + G
⑤	Eje guía muelle	1	CK45
⑥	Uña extractora	1	CK45
⑦	Guía corredera A	1	Bronce + G
⑧	Guía corredera B	1	CK45
⑨	Placa corredera	1	CK45
⑩	Placa deslizante B	2	Bronce + G
⑪	Eje guía muelle	(1)	CK45
⑫	Placa tope de resorte	1	CK22

No.	Descripción	Qty.	Material
⑬	Placa de bloqueo	1	CK45
⑭	Tope	2	Goma
⑮	Pasador	1	Ø8x25
⑯	Anillo elástico	1	L=12.5
⑰	Chaveta A	1	CK45
⑱	Chaveta B	1	CK45
⑲	Muelle	1	TJL25-115

⑲	Cilindro de gas	1	AFC 150 038

ANRP 0070

Carro aéreo para punzonar y doblar

AZOL GAS

ANRP 0070 15

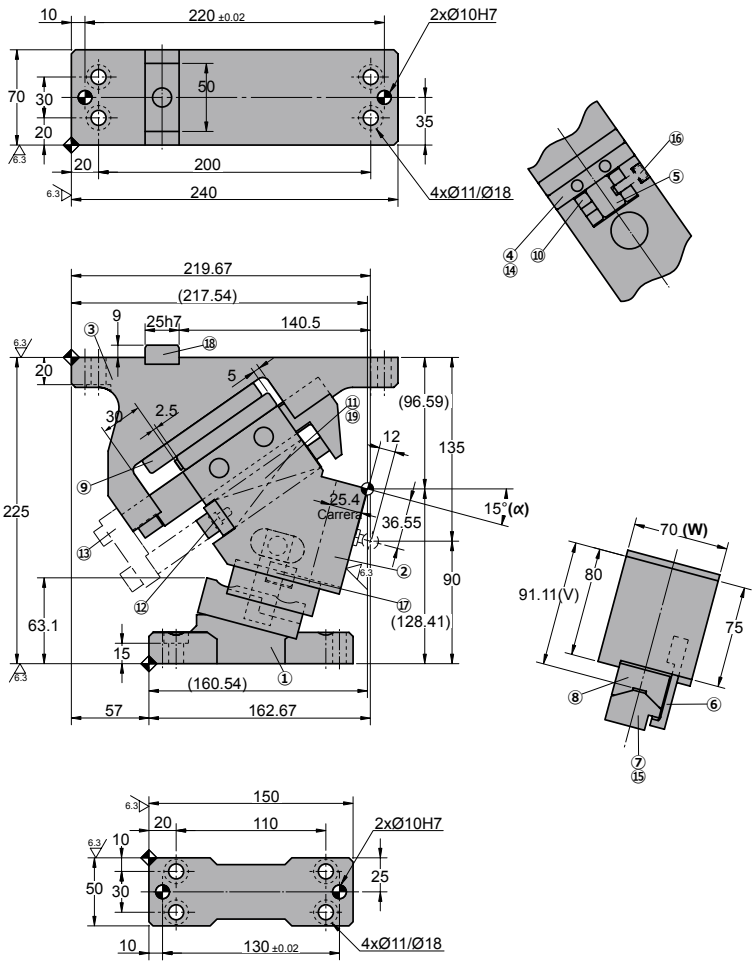

◦Diagrama del carro:

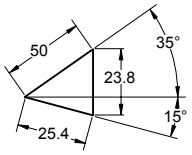

◦Espacio de desmontaje:

AZOL GAS

ANRP 0070

Carro aéreo para punzonar y doblar

Carrera (mm)	Fuerza de Trabajo kN - (tons)	Fuerza del Muelle N - (kgf) Fuerza Inicial F_0	Fuerza Final F_1	Peso (Kg)	Modelo	W (mm)	α (mm)
25.4	98.1 (10.0)	68.6 (7.0)	657.0 (67.0)	14.1	ANRP	0070	15
		G ---	G 2058.3 (210.0)				

Pedido: Modelo (W) (α)

ANRP 0070 15

Ejemplo de pedido estándar conforme a hoja de catálogo.
Para añadir opciones solicitar según pedido de opciones.

OPCIONES

G

CILINDRO DE GAS

G El carro incluye cilindro de gas

Pedido Opciones: Modelo (W) (α)-Opción

ANRP 0070 15-G

PIEZAS DE RECAMBIO:

⑦ Guía corredera A
⑨ Placa corredera
⑩ Placa deslizante B
⑲ Muelle

COMPONENTES

No.	Descripción	Qty.	Material
①	Manivela	1	GG25
②	Corredera	1	GGG50
③	Soporte	1	GGG50
④	Placa deslizante A	1	Bronce + G
⑤	Eje guía muelle	1	CK45
⑥	Uña extractora	1	CK45
⑦	Guía corredera A	1	Bronce + G
⑧	Guía corredera B	1	CK45
⑨	Placa corredera	1	CK45
⑩	Placa deslizante B	2	Bronce + G
⑪	Eje guía muelle	(1)	CK45
⑫	Placa tope de resorte	1	CK22

No.	Descripción	Qty.	Material
⑬	Placa de bloqueo	1	CK45
⑭	Tope	2	Goma
⑮	Pasador	1	Ø8x25
⑯	Anillo elástico	1	L=12.5
⑰	Chaveta A	1	CK45
⑱	Chaveta B	1	CK45
⑲	Muelle	1	TJL25-115

⑲	Cilindro de gas	1	AFC 150 038

ANRP 0070

Carro aéreo para punzonar y doblar

AZOL GAS

ANRP 0070 20

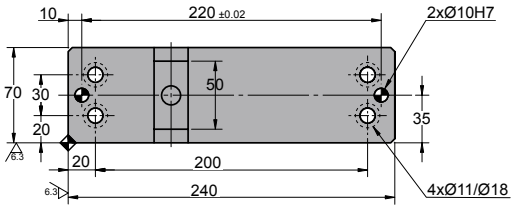

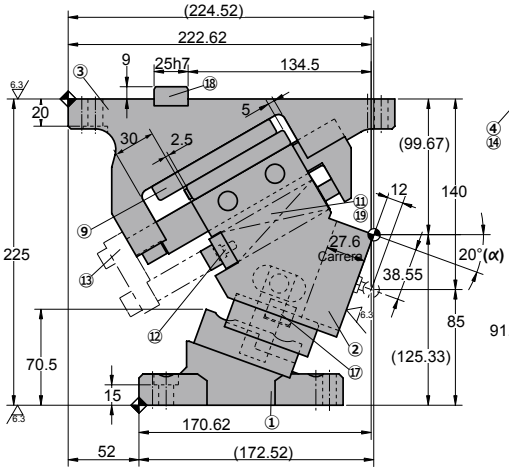

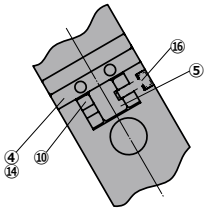

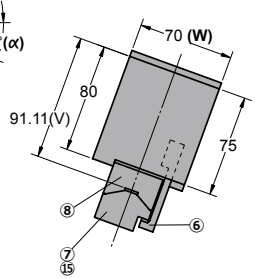

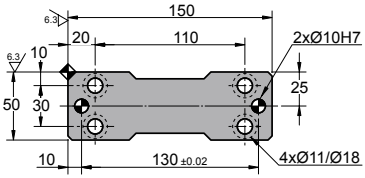

◦Diagrama del carro:

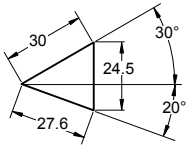

◦Espacio de desmontaje:

AZOL GAS

ANRP 0070

Carro aéreo para punzonar y doblar

Carrera (mm)	Fuerza de Trabajo kN - (tons)	Fuerza del Muelle N - (kgf) Fuerza Inicial F_0	Fuerza Final F_1	Peso (Kg)	Modelo	W (mm)	α (mm)
27.6	98.1 (10.0)	68.6 (7.0)	657.0 (67.0)	14.1	ANRP	0070	20
		G ---	G 2058.3 (210.0)				

Pedido: Modelo (W) (α)

ANRP 0070 20

Ejemplo de pedido estándar conforme a hoja de catálogo.
Para añadir opciones solicitar según pedidó de opciones.

OPCIONES

G **CILINDRO DE GAS**

G El carro incluye cilindro de gas

Pedido Opciones: Modelo (W) (α)-Opción

ANRP 0070 20-G

PIEZAS DE RECAMBIO:

⑦ Guía corredera A
⑨ Placa corredera
⑩ Placa deslizante B
⑲ Muelle

COMPONENTES

No.	Descripción	Qty.	Material
①	Manivela	1	GG25
②	Corredera	1	GGG50
③	Soporte	1	GGG50
④	Placa deslizante A	1	Bronce + G
⑤	Eje guía muelle	1	CK45
⑥	Uña extractora	1	CK45
⑦	Guía corredera A	1	Bronce + G
⑧	Guía corredera B	1	CK45
⑨	Placa corredera	1	CK45
⑩	Placa deslizante B	2	Bronce + G
⑪	Eje guía muelle	(1)	CK45
⑫	Placa tope de resorte	1	CK22

No.	Descripción	Qty.	Material
⑬	Placa de bloqueo	1	CK45
⑭	Tope	2	Goma
⑮	Pasador	1	Ø8x25
⑯	Anillo elástico	1	L=12.5
⑰	Chaveta A	1	CK45
⑱	Chaveta B	1	CK45
⑲	Muelle	1	TJL25-115

⑲	Cilindro de gas	1	AFC 150 038

ANRP 0070

Carro aéreo para punzonar y doblar

AZOL GAS

ANRP 0070 25

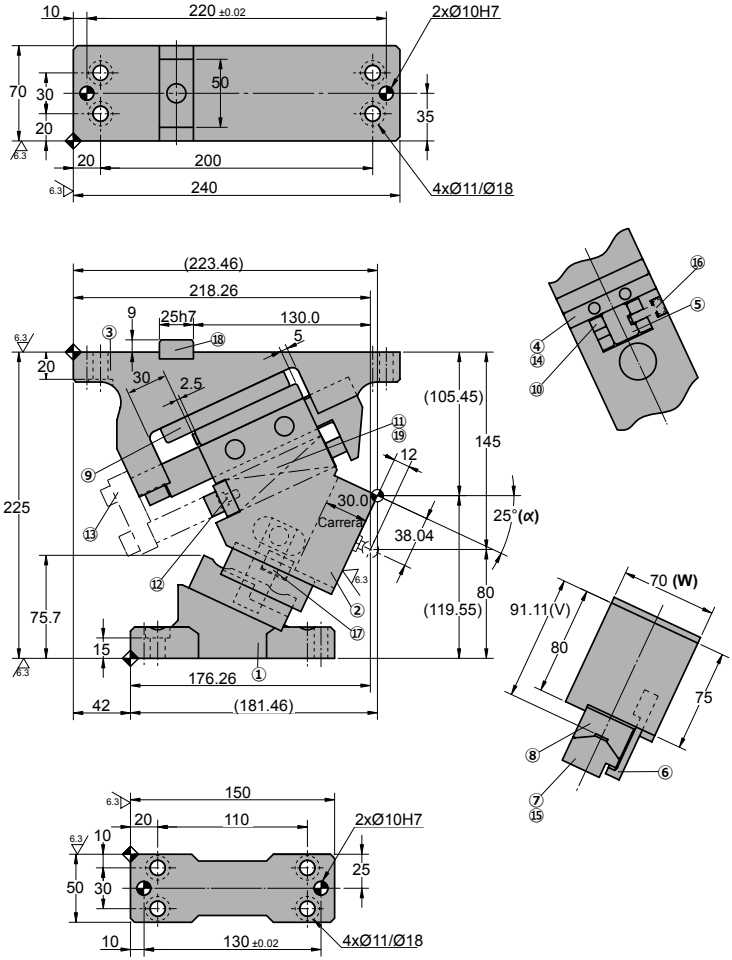

◦Diagrama del carro:

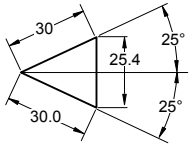

◦Espacio de desmontaje:

AZOL GAS

ANRP 0070

Carro aéreo para punzonar y doblar

Carrera (mm)	Fuerza de Trabajo kN - (tons)	Fuerza del Muelle N - (kgf) Fuerza Inicial F_0	Fuerza Final F_1	Peso (Kg)	Modelo	W (mm)	α (mm)
30.0	98.1 (10.0)	68.6 (7.0)	657.0 (67.0)	14.0	ANRP	0070	25
		G ---	G 2058.3 (210.0)				

Pedido: Modelo (W) (α)

ANRP 0070 25

Ejemplo de pedido estándar conforme a hoja de catálogo.
Para añadir opciones solicitar según pedido de opciones.

OPCIONES

G **CILINDRO DE GAS**

G El carro incluye cilindro de gas

Pedido Opciones: Modelo (W) (α)-Opción

ANRP 0070 25-G

PIEZAS DE RECAMBIO:

⑦ Guía corredera A
⑨ Placa corredera
⑩ Placa deslizante B
⑲ Muelle

COMPONENTES

No.	Descripción	Qty.	Material
①	Manivela	1	GG25
②	Corredera	1	GGG50
③	Soporte	1	GGG50
④	Placa deslizante A	1	Bronce + G
⑤	Eje guía muelle	1	CK45
⑥	Uña extractora	1	CK45
⑦	Guía corredera A	1	Bronce + G
⑧	Guía corredera B	1	CK45
⑨	Placa corredera	1	CK45
⑩	Placa deslizante B	2	Bronce + G
⑪	Eje guía muelle	(1)	CK45
⑫	Placa tope de resorte	1	CK22

No.	Descripción	Qty.	Material
⑬	Placa de bloqueo	1	CK45
⑭	Tope	2	Goma
⑮	Pasador	1	Ø8x25
⑯	Anillo elástico	1	L=12.5
⑰	Chaveta A	1	CK45
⑱	Chaveta B	1	CK45
⑲	Muelle	1	TJL25-115

⑲	Cilindro de gas	1	AFC 150 038

ANRP 0070

Carro aéreo para punzonar y doblar

AZOL GAS

ANRP 0070 30

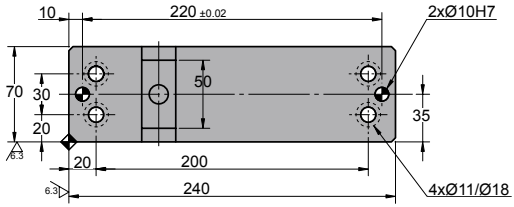

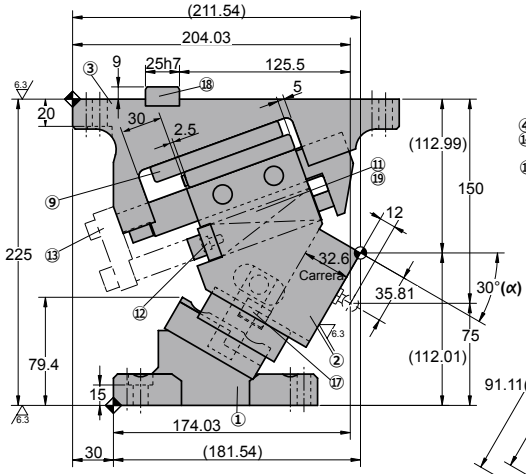

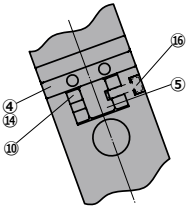

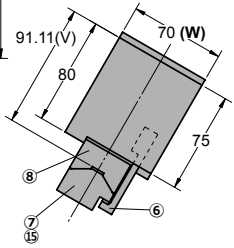

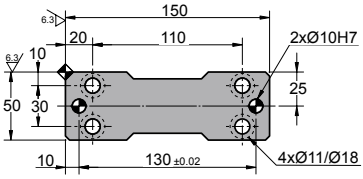

◦Diagrama del carro:

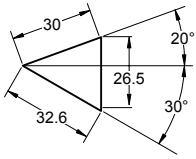

◦Espacio de desmontaje:

AZOL GAS

ANRP 0070

Carro aéreo para punzonar y doblar

Carrera (mm)	Fuerza de Trabajo kN - (tons)	Fuerza del Muelle N - (kgf) Fuerza Inicial F_0	Fuerza Final F_1	Peso (Kg)	Modelo	W (mm)	α (mm)
32.6	98.1 (10.0)	68.6 (7.0)	657.0 (67.0)	13.8	ANRP	0070	30
		G ---	G 2058.3 (210.0)				

Pedido: Modelo (W) (α)

ANRP 0070 30

Ejemplo de pedido estándar conforme a hoja de catálogo.
Para añadir opciones solicitar según pedidó de opciones.

OPCIONES

G **CILINDRO DE GAS**

G El carro incluye cilindro de gas

Pedido Opciones: Modelo (W) (α)-Opción

ANRP 0070 30-G

PIEZAS DE RECAMBIO:

⑦ Guía corredera A
⑨ Placa corredera
⑩ Placa deslizante B
⑲ Muelle

COMPONENTES

No.	Descripción	Qty.	Material
①	Manivela	1	GG25
②	Corredera	1	GGG50
③	Soporte	1	GGG50
④	Placa deslizante A	1	Bronce + G
⑤	Eje guía muelle	1	CK45
⑥	Uña extractora	1	CK45
⑦	Guía corredera A	1	Bronce + G
⑧	Guía corredera B	1	CK45
⑨	Placa corredera	1	CK45
⑩	Placa deslizante B	2	Bronce + G
⑪	Eje guía muelle	(1)	CK45
⑫	Placa tope de resorte	1	CK22

No.	Descripción	Qty.	Material
⑬	Placa de bloqueo	1	CK45
⑭	Tope	2	Goma
⑮	Pasador	1	Ø8x25
⑯	Anillo elástico	1	L=12.5
⑰	Chaveta A	1	CK45
⑱	Chaveta B	1	CK45
⑲	Muelle	1	TJL25-115

⑲	Cilindro de gas	1	AFC 150 038

ANRP 0070

Carro aéreo para punzonar y doblar

AZOL GAS

ANRP 0070 35

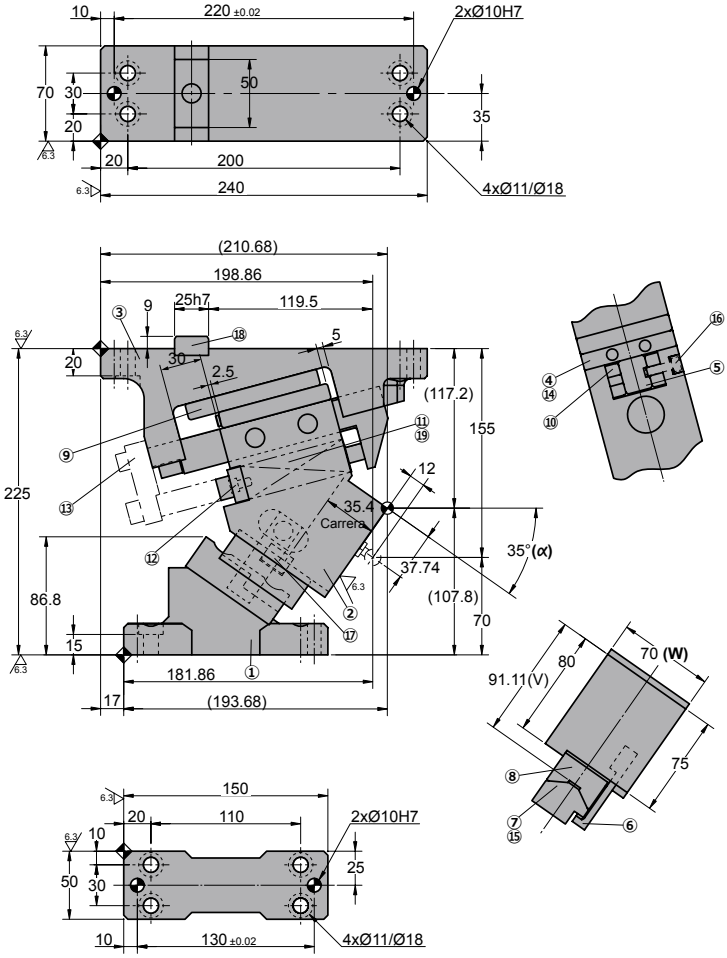

◦Diagrama del carro:

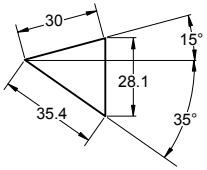

◦Espacio de desmontaje:

AZOL GAS

ANRP 0070

Carro aéreo para punzonar y doblar

Carrera (mm)	Fuerza de Trabajo kN - (tons)	Fuerza del Muelle N - (kgf) Fuerza Inicial F_0	Fuerza Final F_1	Peso (Kg)	Modelo	W (mm)	α (mm)
35.4	98.1 (10.0)	68.6 (7.0)	657.0 (67.0)	13.7	ANRP	0070	35
		G ---	G 2058.3 (210.0)				

Pedido: Modelo (W) (α)

ANRP 0070 35

Ejemplo de pedido estándar conforme a hoja de catálogo.
Para añadir opciones solicitar según pedidó de opciones.

OPCIONES

G **CILINDRO DE GAS**

G El carro incluye cilindro de gas

Pedido Opciones: Modelo (W) (α)-Opción

ANRP 0070 35-G

PIEZAS DE RECAMBIO:

⑦ Guía corredera A
⑨ Placa corredera
⑩ Placa deslizante B
⑲ Muelle

COMPONENTES

No.	Descripción	Qty.	Material
①	Manivela	1	GG25
②	Corredera	1	GGG50
③	Soporte	1	GGG50
④	Placa deslizante A	1	Bronce + G
⑤	Eje guía muelle	1	CK45
⑥	Uña extractora	1	CK45
⑦	Guía corredera A	1	Bronce + G
⑧	Guía corredera B	1	CK45
⑨	Placa corredera	1	CK45
⑩	Placa deslizante B	2	Bronce + G
⑪	Eje guía muelle	(1)	CK45
⑫	Placa tope de resorte	1	CK22

No.	Descripción	Qty.	Material
⑬	Placa de bloqueo	1	CK45
⑭	Tope	2	Goma
⑮	Pasador	1	Ø8x25
⑯	Anillo elástico	1	L=12.5
⑰	Chaveta A	1	CK45
⑱	Chaveta B	1	CK45
⑲	Muelle	1	TJL25-115

⑲	Cilindro de gas	1	AFC 150 038

ANRP 0070

Carro aéreo para punzonar y doblar

AZOL GAS

ANRP 0070 40

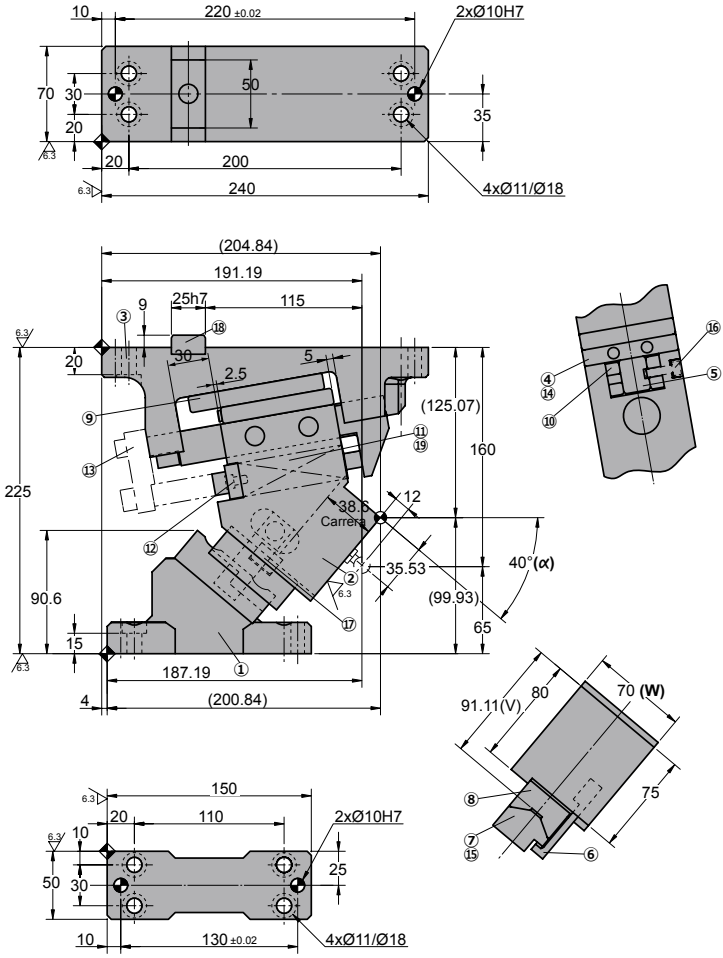

◦Diagrama del carro:

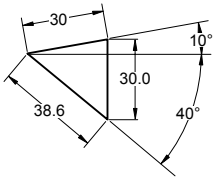

◦Espacio de desmontaje:

AZOL GAS

ANRP 0070

Carro aéreo para punzonar y doblar

Carrera (mm)	Fuerza de Trabajo kN - (tons)	Fuerza del Muelle N - (kgf) Fuerza Inicial F_0	Fuerza Final F_1	Peso (Kg)	Modelo	W (mm)	α (mm)
38.6	98.1 (10.0)	68.6 (7.0)	657.0 (67.0)	13.8	ANRP	0070	40
		G ---	G 2058.3 (210.0)				

Pedido: Modelo (W) (α)

ANRP 0070 40

Ejemplo de pedido estándar conforme a hoja de catálogo.
Para añadir opciones solicitar según pedido de opciones.

OPCIONES

G **CILINDRO DE GAS**

G El carro incluye cilindro de gas

Pedido Opciones: Modelo (W) (α)-Opción

ANRP 0070 40-G

PIEZAS DE RECAMBIO:

⑦ Guía corredera A
⑨ Placa corredera
⑩ Placa deslizante B
⑲ Muelle

COMPONENTES

No.	Descripción	Qty.	Material
①	Manivela	1	GG25
②	Corredera	1	GGG50
③	Soporte	1	GGG50
④	Placa deslizante A	1	Bronce + G
⑤	Eje guía muelle	1	CK45
⑥	Uña extractora	1	CK45
⑦	Guía corredera A	1	Bronce + G
⑧	Guía corredera B	1	CK45
⑨	Placa corredera	1	CK45
⑩	Placa deslizante B	2	Bronce + G
⑪	Eje guía muelle	(1)	CK45
⑫	Placa tope de resorte	1	CK22

No.	Descripción	Qty.	Material
⑬	Placa de bloqueo	1	CK45
⑭	Tope	2	Goma
⑮	Pasador	1	Ø8x25
⑯	Anillo elástico	1	L=12.5
⑰	Chaveta A	1	CK45
⑱	Chaveta B	1	CK45
⑲	Muelle	1	TJL25-115

⑲	Cilindro de gas	1	AFC 150 038

ANRP 0070

Carro aéreo para punzonar y doblar

AZOL GAS

ANRP 0070 45

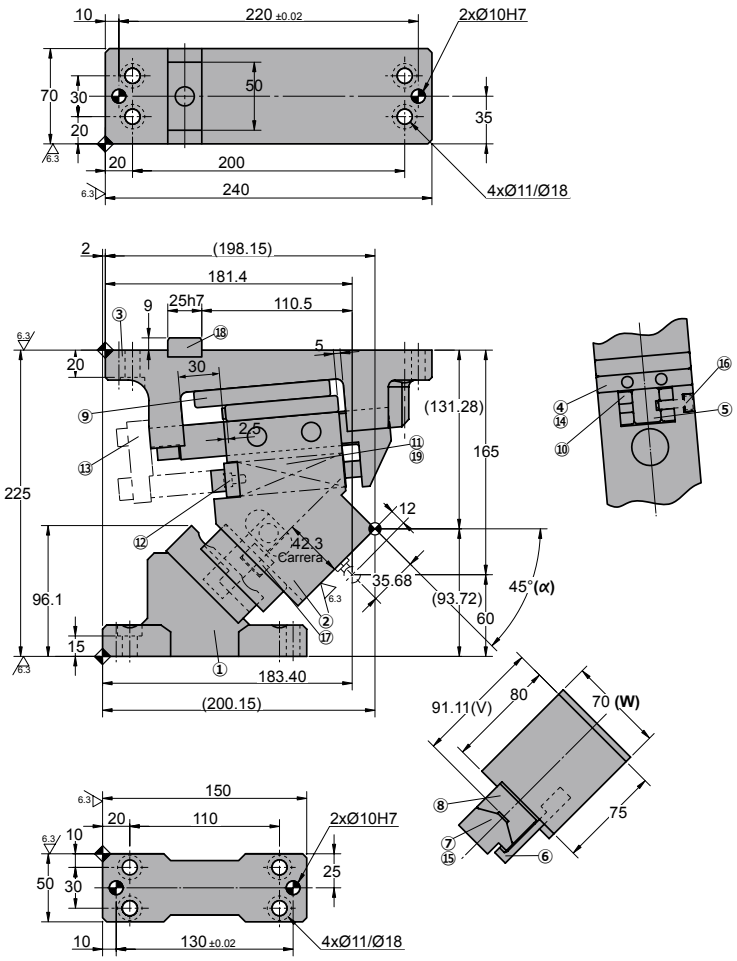

◦Diagrama del carro:

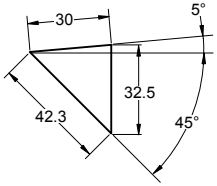

◦Espacio de desmontaje:

AZOL GAS

ANRP 0070

Carro aéreo para punzonar y doblar

Carrera (mm)	Fuerza de Trabajo kN - (tons)	Fuerza del Muelle N - (kgf) Fuerza Inicial F_0	Fuerza Final F_1	Peso (Kg)	Modelo	W (mm)	α (mm)
42.3	98.1 (10.0)	68.6 (7.0)	657.0 (67.0)	13.8	ANRP	0070	45
		G ---	G 2058.3 (210.0)				

Pedido: Modelo (W) (α)

ANRP 0070 45

Ejemplo de pedido estándar conforme a hoja de catálogo.
Para añadir opciones solicitar según pedidó de opciones.

OPCIONES

G **CILINDRO DE GAS**

G El carro incluye cilindro de gas

Pedido Opciones: Modelo (W) (α)-Opción

ANRP 0070 45-G

PIEZAS DE RECAMBIO:

⑦ Guía corredera A
⑨ Placa corredera
⑩ Placa deslizante B
⑲ Muelle

COMPONENTES

No.	Descripción	Qty.	Material
①	Manivela	1	GG25
②	Corredera	1	GGG50
③	Soporte	1	GGG50
④	Placa deslizante A	1	Bronce + G
⑤	Eje guía muelle	1	CK45
⑥	Uña extractora	1	CK45
⑦	Guía corredera A	1	Bronce + G
⑧	Guía corredera B	1	CK45
⑨	Placa corredera	1	CK45
⑩	Placa deslizante B	2	Bronce + G
⑪	Eje guía muelle	(1)	CK45
⑫	Placa tope de resorte	1	CK22

No.	Descripción	Qty.	Material
⑬	Placa de bloqueo	1	CK45
⑭	Tope	2	Goma
⑮	Pasador	1	Ø8x25
⑯	Anillo elástico	1	L=12.5
⑰	Chaveta A	1	CK45
⑱	Chaveta B	1	CK45
⑲	Muelle	1	TJL25-115

⑲	Cilindro de gas	1	AFC 150 038

ANRP 0070

Carro aéreo para punzonar y doblar

AZOL GAS

ANRP 0070 50

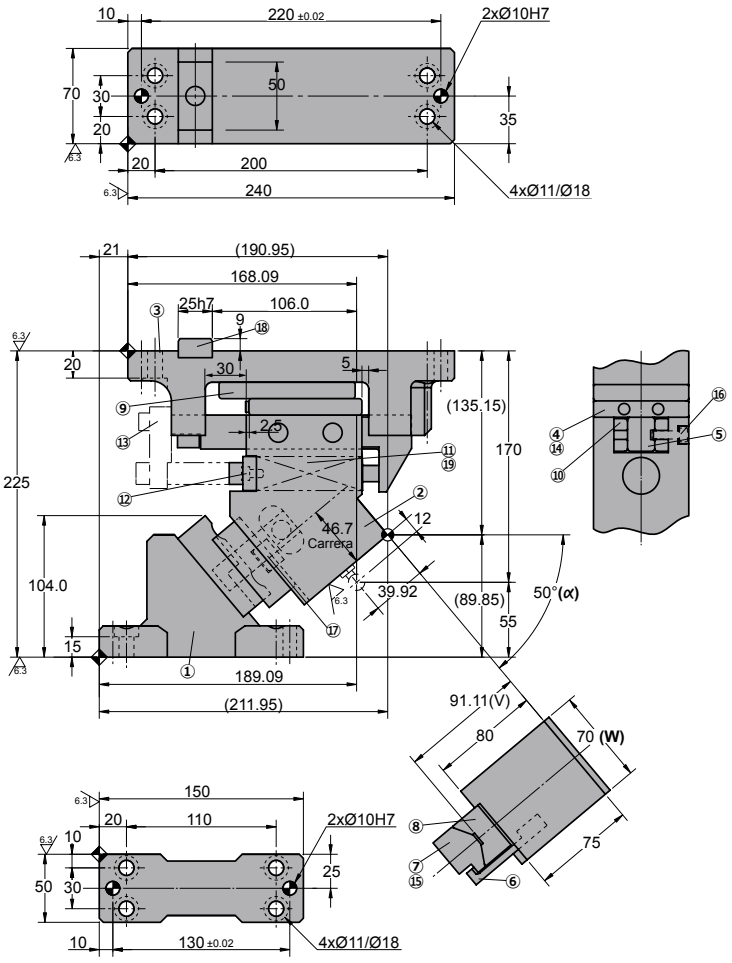

◦Diagrama del carro:

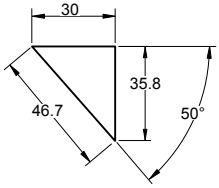

◦Espacio de desmontaje:

AZOL GAS

ANRP 0070

Carro aéreo para punzonar y doblar

Carrera (mm)	Fuerza de Trabajo kN - (tons)	Fuerza del Muelle N - (kgf) Fuerza Inicial F_0	Fuerza Final F_1	Peso (Kg)	Modelo	W (mm)	α (mm)
46.7	98.1 (10.0)	68.6 (7.0)	657.0 (67.0)	13.9	ANRP	0070	50
		G ---	G 2058.3 (210.0)				

Pedido: Modelo (W) (α)

ANRP 0070 50

Ejemplo de pedido estándar conforme a hoja de catálogo.
Para añadir opciones solicitar según pedidó de opciones.

OPCIONES

G **CILINDRO DE GAS**

G El carro incluye cilindro de gas

Pedido Opciones: Modelo (W) (α)-Opción

ANRP 0070 50-G

PIEZAS DE RECAMBIO:

⑦ Guía corredera A
⑨ Placa corredera
⑩ Placa deslizante B
⑲ Muelle

COMPONENTES

No.	Descripción	Qty.	Material
①	Manivela	1	GG25
②	Corredera	1	GGG50
③	Soporte	1	GGG50
④	Placa deslizante A	1	Bronce + G
⑤	Eje guía muelle	1	CK45
⑥	Uña extractora	1	CK45
⑦	Guía corredera A	1	Bronce + G
⑧	Guía corredera B	1	CK45
⑨	Placa corredera	1	CK45
⑩	Placa deslizante B	2	Bronce + G
⑪	Eje guía muelle	(1)	CK45
⑫	Placa tope de resorte	1	CK22

No.	Descripción	Qty.	Material
⑬	Placa de bloqueo	1	CK45
⑭	Tope	2	Goma
⑮	Pasador	1	Ø8x25
⑯	Anillo elástico	1	L=12.5
⑰	Chaveta A	1	CK45
⑱	Chaveta B	1	CK45
⑲	Muelle	1	TJL25-115

⑲	Cilindro de gas	1	AFC 150 038

ANRP 0070

Carro aéreo para punzonar y doblar

AZOL GAS

ANRP 0070 55

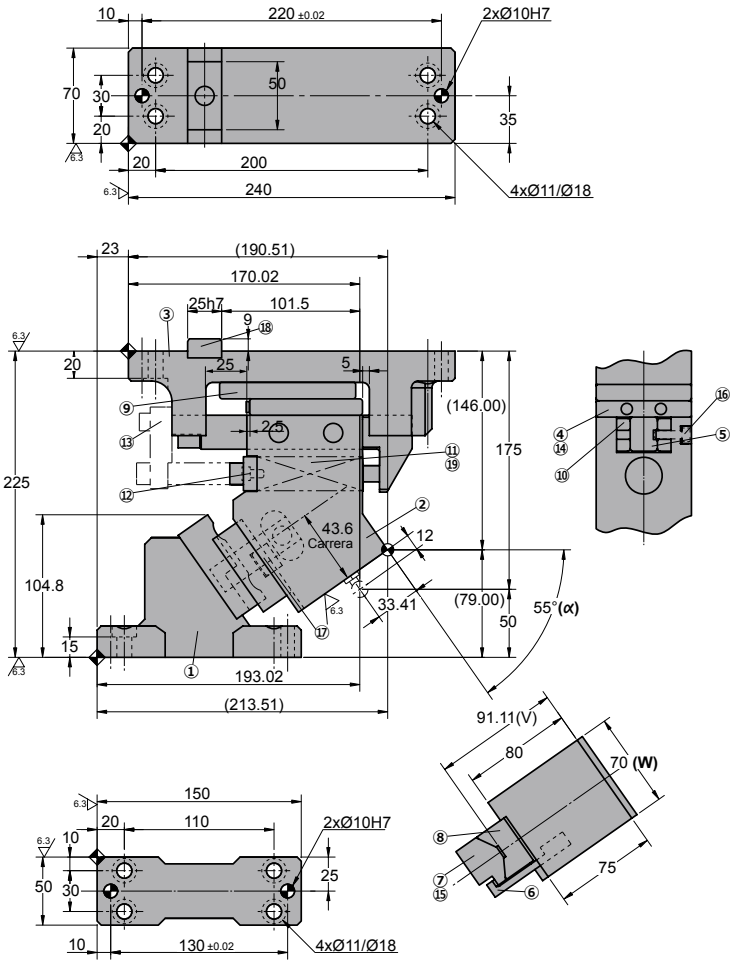

◦Diagrama del carro:

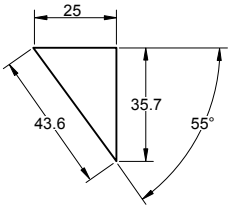

◦Espacio de desmontaje:

AZOL GAS

ANRP 0070

Carro aéreo para punzonar y doblar

Carrera (mm)	Fuerza de Trabajo kN - (tons)	Fuerza del Muelle N - (kgf) Fuerza Inicial F_0	Fuerza Final F_1	Peso (Kg)	Modelo	W (mm)	α (mm)
43.6	98.1 (10.0)	88.2 (9.0)	578.2 (59.0)	14.1	ANRP	0070	55
		G ---	G 1938.1 (197.7)				

Pedido: Modelo (W) (α)

ANRP 0070 55

Ejemplo de pedido estándar conforme a hoja de catálogo.
Para añadir opciones solicitar según pedido de opciones.

OPCIONES

G **CILINDRO DE GAS**

G El carro incluye cilindro de gas

Pedido Opciones: Modelo (W) (α)-Opción

ANRP 0070 55-G

PIEZAS DE RECAMBIO:

⑦ Guía corredera A
⑨ Placa corredera
⑩ Placa deslizante B
⑲ Muelle

COMPONENTES

No.	Descripción	Qty.	Material
①	Manivela	1	GG25
②	Corredera	1	GGG50
③	Soporte	1	GGG50
④	Placa deslizante A	1	Bronce + G
⑤	Eje guía muelle	1	CK45
⑥	Uña extractora	1	CK45
⑦	Guía corredera A	1	Bronce + G
⑧	Guía corredera B	1	CK45
⑨	Placa corredera	1	CK45
⑩	Placa deslizante B	2	Bronce + G
⑪	Eje guía muelle	(1)	CK45
⑫	Placa tope de resorte	1	CK22

No.	Descripción	Qty.	Material
⑬	Placa de bloqueo	1	CK45
⑭	Tope	2	Goma
⑮	Pasador	1	Ø8x25
⑯	Anillo elástico	1	L=12.5
⑰	Chaveta A	1	CK45
⑱	Chaveta B	1	CK45
⑲	Muelle	1	TJL25-115

⑲	Cilindro de gas	1	AFC 150 038

ANRP 0070

Carro aéreo para punzonar y doblar

AZOL GAS

ANRP 0070 60

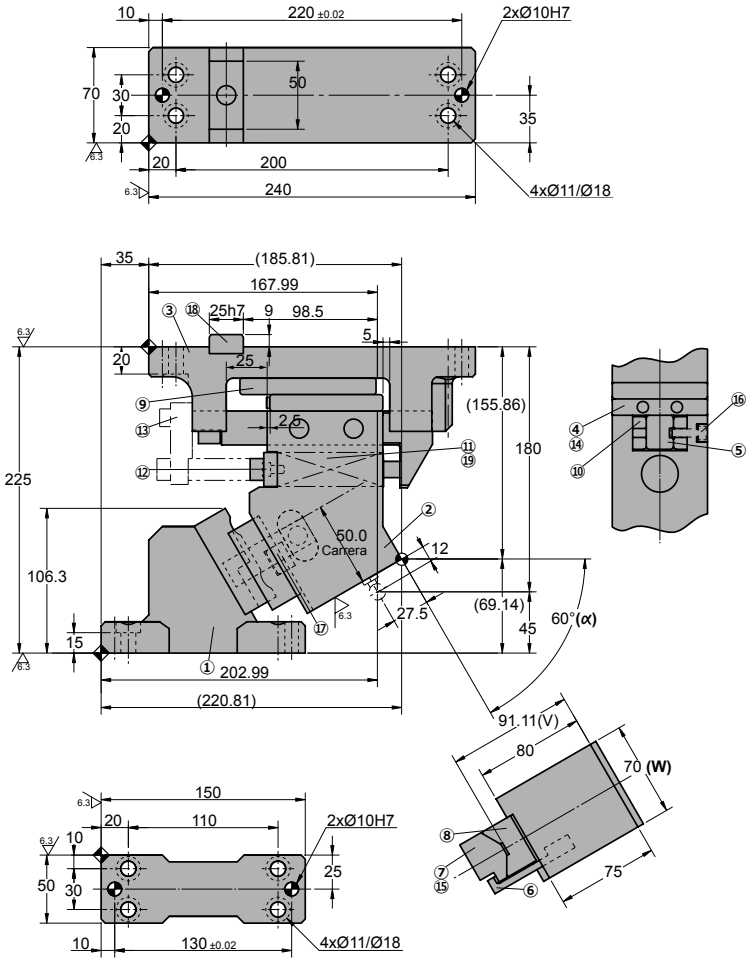

◦Diagrama del carro:

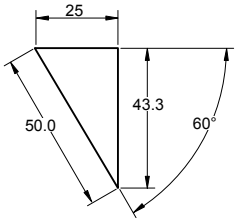

◦Espacio de desmontaje:

AZOL GAS

ANRP 0070

Carro aéreo para punzonar y doblar

Carrera (mm)	Fuerza de Trabajo kN - (tons)	Fuerza del Muelle N - (kgf) Fuerza Inicial F_0	Fuerza Final F_1	Peso (Kg)	Modelo	W (mm)	α (mm)
50.0	98.1 (10.0)	88.2 (9.0)	578.2 (59.0)	14.5	ANRP	0070	60
		G ---	G 1938.1 (197.7)				

Pedido: Modelo (W) (α)

ANRP 0070 60

Ejemplo de pedido estándar conforme a hoja de catálogo.
Para añadir opciones solicitar según pedido de opciones.

OPCIONES

G **CILINDRO DE GAS**

G El carro incluye cilindro de gas

Pedido Opciones: Modelo (W) (α)-Opción

ANRP 0070 60-G

PIEZAS DE RECAMBIO:

⑦ Guía corredera A
⑨ Placa corredera
⑩ Placa deslizante B
⑲ Muelle

COMPONENTES

No.	Descripción	Qty.	Material
①	Manivela	1	GG25
②	Corredera	1	GGG50
③	Soporte	1	GGG50
④	Placa deslizante A	1	Bronce + G
⑤	Eje guía muelle	1	CK45
⑥	Uña extractora	1	CK45
⑦	Guía corredera A	1	Bronce + G
⑧	Guía corredera B	1	CK45
⑨	Placa corredera	1	CK45
⑩	Placa deslizante B	2	Bronce + G
⑪	Eje guía muelle	(1)	CK45
⑫	Placa tope de resorte	1	CK22

No.	Descripción	Qty.	Material
⑬	Placa de bloqueo	1	CK45
⑭	Tope	2	Goma
⑮	Pasador	1	Ø8x25
⑯	Anillo elástico	1	L=12.5
⑰	Chaveta A	1	CK45
⑱	Chaveta B	1	CK45
⑲	Muelle	1	TJL25-115

⑲	Cilindro de gas	1	AFC 150 038

ANRP 0070

AZOL GAS

Carro aéreo para punzonar y doblar

AZOL GAS

ANRP 0080

Carro aéreo para punzonar y doblar

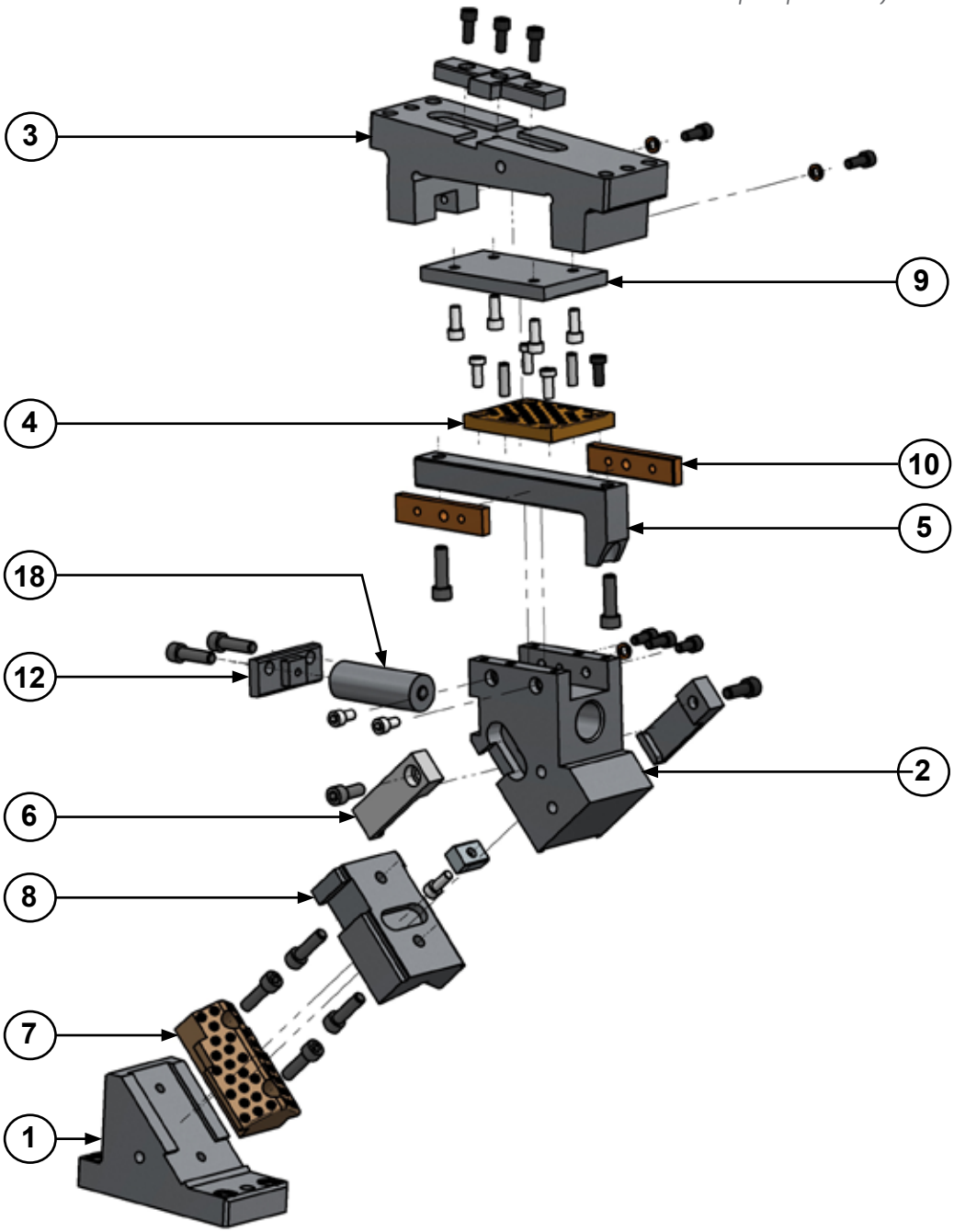

ANRP 0080

Carro aéreo para punzonar y doblar

AZOL GAS

ANRP 0080 00

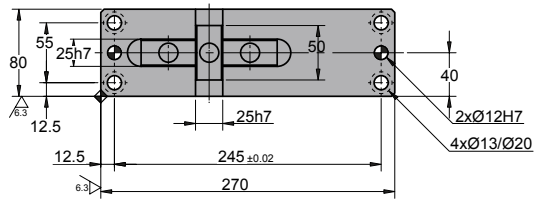

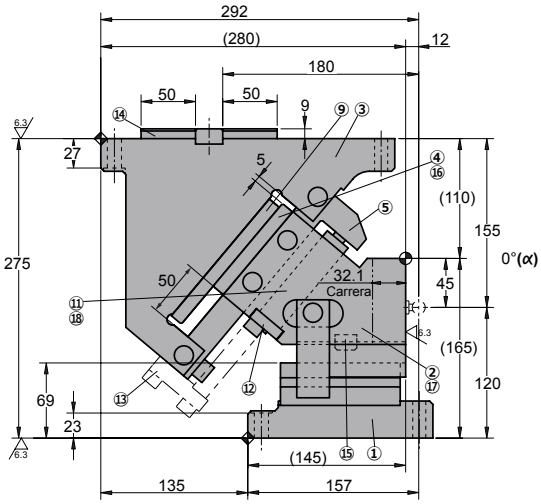

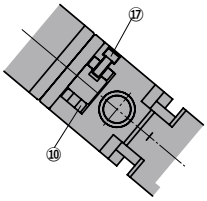

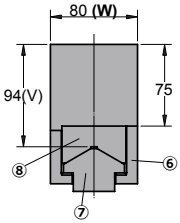

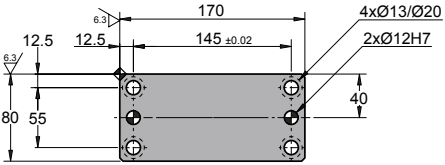

◦Diagrama del carro:

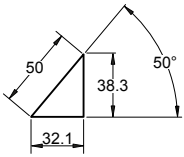

◦Espacio de desmontaje:

AZOL GAS

ANRP 0080

Carro aéreo para punzonar y doblar

Carrera (mm)	Fuerza de Trabajo kN - (tons)	Fuerza del Muelle N - (kgf) Fuerza Inicial F_0	Fuerza Final F_1	Peso (Kg)	Modelo	W (mm)	α (mm)
32.1	166.7 (17.0)	73.5 (7.5)	1223.6 (124.8)	27.9	ANRP	0080	00
		G ---	G 1960.5 (199.9)				

Pedido: Modelo (W) (α)

ANRP 0080 00

Ejemplo de pedido estándar conforme a hoja de catálogo.
Para añadir opciones solicitar según pedido de opciones.

OPCIONES

G **CILINDRO DE GAS**

G El carro incluye cilindro de gas

Pedido Opciones: Modelo (W) (α)-Opción

ANRP 0080 00-G

PIEZAS DE RECAMBIO:

⑦ Guía corredera A
⑨ Placa corredera
⑩ Placa deslizante B
⑱ Muelle

COMPONENTES

No.	Descripción	Qty.	Material
①	Manivela	1	GG25
②	Corredera	1	GG25
③	Soporte	1	GGG50
④	Placa deslizante A	1	Bronce + G
⑤	Eje guía muelle	1	CK45
⑥	Uña extractora	2	CK45
⑦	Guía corredera A	1	Bronce + G
⑧	Guía corredera B	1	CK45
⑨	Placa corredera	1	CK45
⑩	Placa deslizante B	2	Bronce + G
⑪	Eje guía muelle	(1)	CK45
⑫	Placa tope de resorte	1	CK22

No.	Descripción	Qty.	Material
⑬	Placa de bloqueo	1	CK45
⑭	Chaveta A	3	CK45
⑮	Chaveta B	1	CK45
⑯	Pasador	2	Ø8 x 25
⑰	Anillo elástico	3	L=16
⑱	Muelle	1	TJL32-152

⑱	Cilindro de gas	1	APFA 150 050

ANRP 0080

Carro aéreo para punzonar y doblar

AZOL GAS

ANRP 0080 05

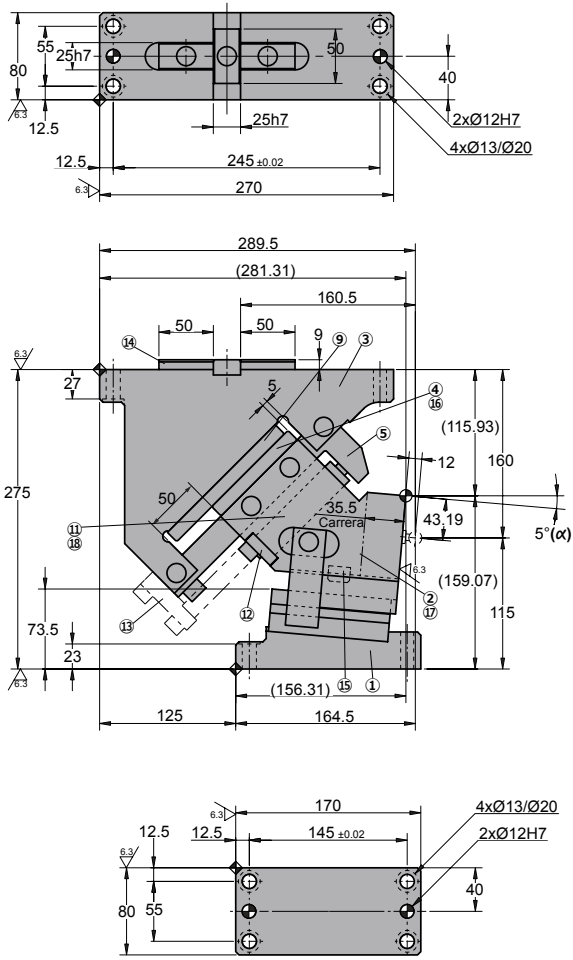

◦Diagrama del carro:

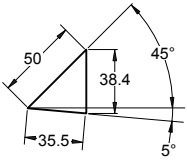

◦Espacio de desmontaje:

AZOL GAS

ANRP 0080

Carro aéreo para punzonar y doblar

Carrera (mm)	Fuerza de Trabajo kN - (tons)	Fuerza del Muelle N - (kgf) Fuerza Inicial F_0	Fuerza Final F_1	Peso (Kg)	Modelo	W (mm)	α (mm)
35.5	166.7 (17.0)	73.5 (7.5)	1223.6 (124.8)	27.5	ANRP	0080	05
		G ---	G 1960.5 (199.9)				

Pedido: Modelo (W) (α)

ANRP 0080 05

Ejemplo de pedido estándar conforme a hoja de catálogo.
Para añadir opciones solicitar según pedido de opciones.

OPCIONES

G **CILINDRO DE GAS**

G El carro incluye cilindro de gas

Pedido Opciones: Modelo (W) (α)-Opción

ANRP 0080 05-G

PIEZAS DE RECAMBIO:

⑦ Guía corredera A
⑨ Placa corredera
⑩ Placa deslizante B
⑱ Muelle

COMPONENTES

No.	Descripción	Qty.	Material
①	Manivela	1	GG25
②	Corredera	1	GG25
③	Soporte	1	GGG50
④	Placa deslizante A	1	Bronce + G
⑤	Eje guía muelle	1	CK45
⑥	Uña extractora	2	CK45
⑦	Guía corredera A	1	Bronce + G
⑧	Guía corredera B	1	CK45
⑨	Placa corredera	1	CK45
⑩	Placa deslizante B	2	Bronce + G
⑪	Eje guía muelle	(1)	CK45
⑫	Placa tope de resorte	1	CK22

No.	Descripción	Qty.	Material
⑬	Placa de bloqueo	1	CK45
⑭	Chaveta A	3	CK45
⑮	Chaveta B	1	CK45
⑯	Pasador	2	Ø8 x 25
⑰	Anillo elástico	3	L=16
⑱	Muelle	1	TJL32-152

⑱	Cilindro de gas	1	APFA 150 050

ANRP 0080

Carro aéreo para punzonar y doblar

AZOL GAS

ANRP 0080 10

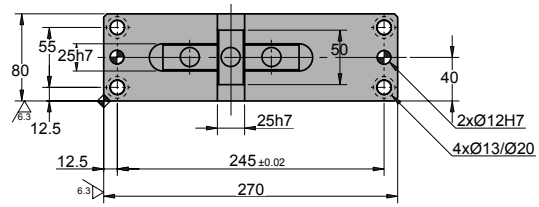

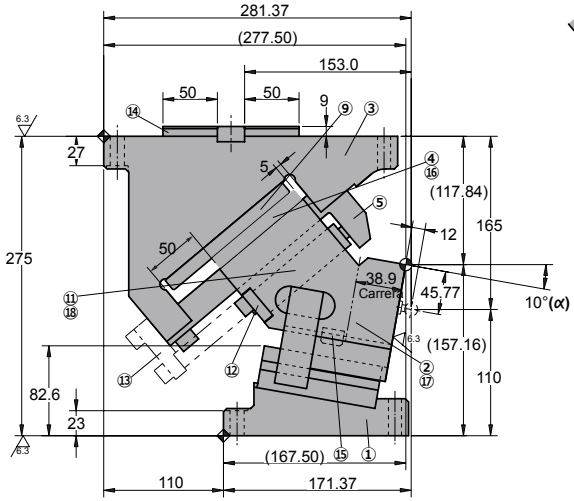

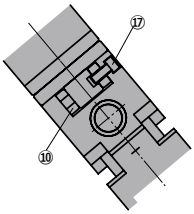

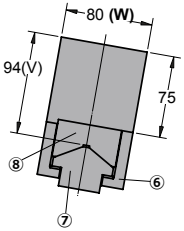

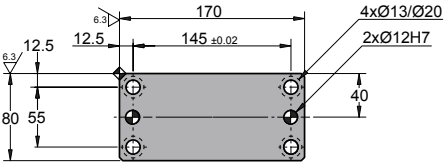

◦Diagrama del carro:

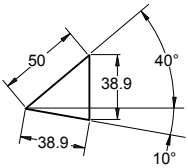

◦Espacio de desmontaje:

AZOL GAS

ANRP 0080

Carro aéreo para punzonar y doblar

Carrera (mm)	Fuerza de Trabajo kN - (tons)	Fuerza del Muelle N - (kgf) Fuerza Inicial F_0	Fuerza Final F_1	Peso (Kg)	Modelo	W (mm)	α (mm)
38.9	166.7 (17.0)	73.5 (7.5)	1223.6 (124.8)	26.9	ANRP	0080	10
		G ---	G 1960.5 (199.9)				

Pedido: Modelo (W) (α)

ANRP 0080 10

Ejemplo de pedido estándar conforme a hoja de catálogo.
Para añadir opciones solicitar según pedido de opciones.

OPCIONES

G **CILINDRO DE GAS**

G El carro incluye cilindro de gas

Pedido Opciones: Modelo (W) (α)-Opción

ANRP 0080 10-G

PIEZAS DE RECAMBIO:

⑦ Guía corredera A
⑨ Placa corredera
⑩ Placa deslizante B
⑱ Muelle

COMPONENTES

No.	Descripción	Qty.	Material
①	Manivela	1	GG25
②	Corredera	1	GG25
③	Soporte	1	GGG50
④	Placa deslizante A	1	Bronce + G
⑤	Eje guía muelle	1	CK45
⑥	Uña extractora	2	CK45
⑦	Guía corredera A	1	Bronce + G
⑧	Guía corredera B	1	CK45
⑨	Placa corredera	1	CK45
⑩	Placa deslizante B	2	Bronce + G
⑪	Eje guía muelle	(1)	CK45
⑫	Placa tope de resorte	1	CK22

No.	Descripción	Qty.	Material
⑬	Placa de bloqueo	1	CK45
⑭	Chaveta A	3	CK45
⑮	Chaveta B	1	CK45
⑯	Pasador	2	Ø8 x 25
⑰	Anillo elástico	3	L=16
⑱	Muelle	1	TJL32-152

⑱	Cilindro de gas	1	APFA 150 050

ANRP 0080

Carro aéreo para punzonar y doblar

AZOL GAS

ANRP 0080 15

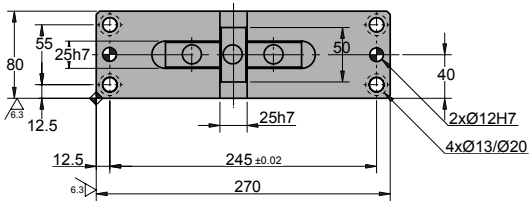

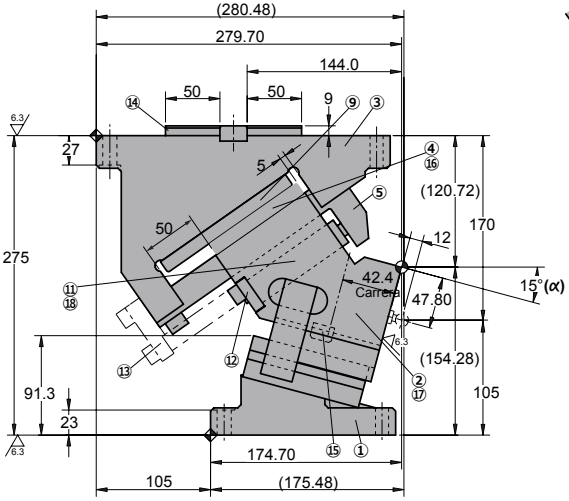

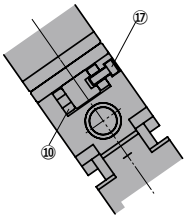

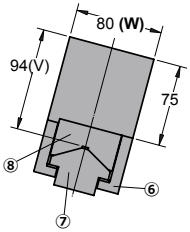

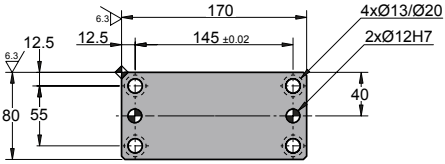

◦Diagrama del carro:

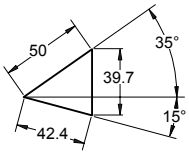

◦Espacio de desmontaje:

AZOL GAS

ANRP 0080

Carro aéreo para punzonar y doblar

Carrera (mm)	Fuerza de Trabajo kN - (tons)	Fuerza del Muelle N - (kgf) Fuerza Inicial F_0	Fuerza del Muelle N - (kgf) Fuerza Final F_1	Peso (Kg)	Modelo	W (mm)	α (mm)
42.4	166.7 (17.0)	73.5 (7.5)	1223.6 (124.8)	26.5	ANRP	0080	15
		G ---	G 1960.5 (199.9)				

Pedido: Modelo (W) (α)

ANRP 0080 15

Ejemplo de pedido estándar conforme a hoja de catálogo.
Para añadir opciones solicitar según pedido de opciones.

OPCIONES

G **CILINDRO DE GAS**

G El carro incluye cilindro de gas

Pedido Opciones: Modelo (W) (α)-Opción

ANRP 0080 15-G

PIEZAS DE RECAMBIO:

⑦ Guía corredera A
⑨ Placa corredera
⑩ Placa deslizante B
⑱ Muelle

COMPONENTES

No.	Descripción	Qty.	Material
①	Manivela	1	GG25
②	Corredera	1	GG25
③	Soporte	1	GGG50
④	Placa deslizante A	1	Bronce + G
⑤	Eje guía muelle	1	CK45
⑥	Uña extractora	2	CK45
⑦	Guía corredera A	1	Bronce + G
⑧	Guía corredera B	1	CK45
⑨	Placa corredera	1	CK45
⑩	Placa deslizante B	2	Bronce + G
⑪	Eje guía muelle	(1)	CK45
⑫	Placa tope de resorte	1	CK22

No.	Descripción	Qty.	Material
⑬	Placa de bloqueo	1	CK45
⑭	Chaveta A	3	CK45
⑮	Chaveta B	1	CK45
⑯	Pasador	2	Ø8 x 25
⑰	Anillo elástico	3	L=16
⑱	Muelle	1	TJL32-152

⑱	Cilindro de gas	1	APFA 150 050

ANRP 0080

Carro aéreo para punzonar y doblar

AZOL GAS

ANRP 0080 20

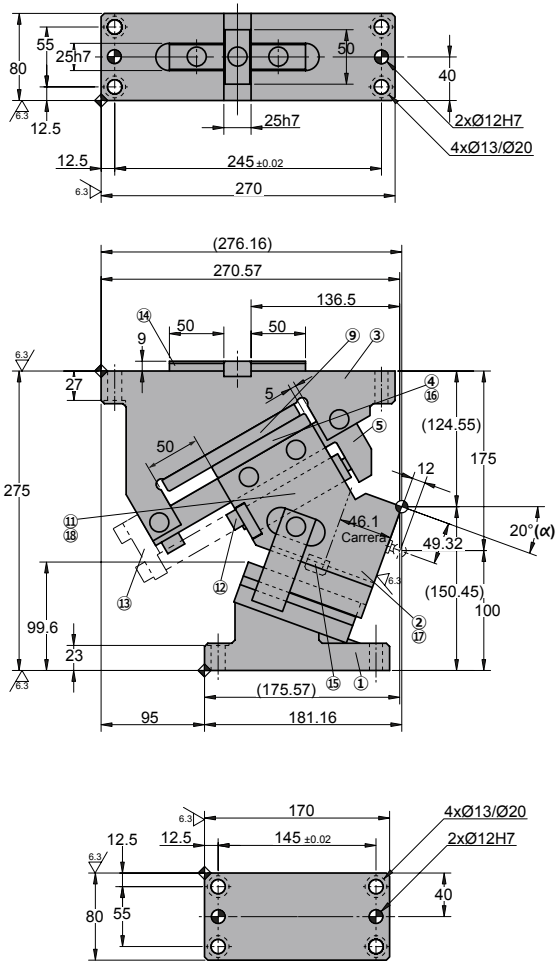

◦Diagrama del carro:

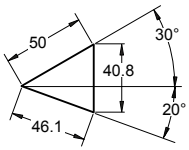

◦Espacio de desmontaje:

AZOL GAS

ANRP 0080

Carro aéreo para punzonar y doblar

Carrera (mm)	Fuerza de Trabajo kN - (tons)	Fuerza del Muelle N - (kgf) Fuerza Inicial F_0	Fuerza Final F_1	Peso (Kg)	Modelo	W (mm)	α (mm)
46.1	166.7 (17.0)	73.5 (7.5)	1223.6 (124.8)	26.0	ANRP	0080	20
		G ---	G 1960.5 (199.9)				

Pedido: Modelo (W) (α)

ANRP 0080 20

Ejemplo de pedido estándar conforme a hoja de catálogo.
Para añadir opciones solicitar según pedidó de opciones.

OPCIONES

G **CILINDRO DE GAS**

G El carro incluye cilindro de gas

Pedido Opciones: Modelo (W) (α)-Opción

ANRP 0080 20-G

PIEZAS DE RECAMBIO:

⑦ Guía corredera A
⑨ Placa corredera
⑩ Placa deslizante B
⑱ Muelle

COMPONENTES

No.	Descripción	Qty.	Material
①	Manivela	1	GG25
②	Corredera	1	GG25
③	Soporte	1	GGG50
④	Placa deslizante A	1	Bronce + G
⑤	Eje guía muelle	1	CK45
⑥	Uña extractora	2	CK45
⑦	Guía corredera A	1	Bronce + G
⑧	Guía corredera B	1	CK45
⑨	Placa corredera	1	CK45
⑩	Placa deslizante B	2	Bronce + G
⑪	Eje guía muelle	(1)	CK45
⑫	Placa tope de resorte	1	CK22

No.	Descripción	Qty.	Material
⑬	Placa de bloqueo	1	CK45
⑭	Chaveta A	3	CK45
⑮	Chaveta B	1	CK45
⑯	Pasador	2	Ø8 x 25
⑰	Anillo elástico	3	L=16
⑱	Muelle	1	TJL32-152

⑱	Cilindro de gas	1	APFA 150 050

ANRP 0080

Carro aéreo para punzonar y doblar

AZOL GAS

ANRP 0080 25

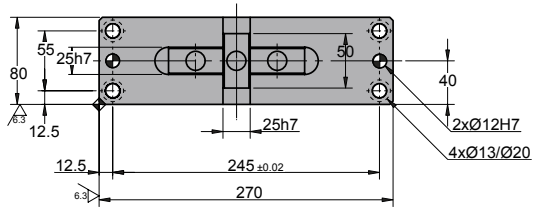

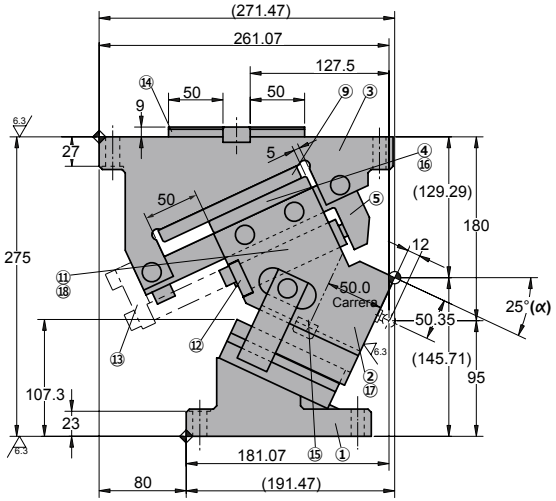

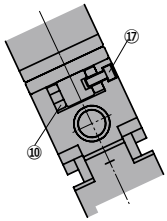

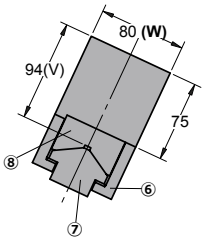

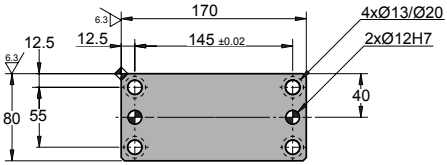

◦Diagrama del carro:

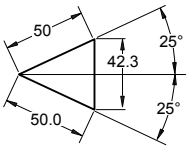

◦Espacio de desmontaje:

AZOL GAS

ANRP 0080

Carro aéreo para punzonar y doblar

Carrera (mm)	Fuerza de Trabajo kN - (tons)	Fuerza del Muelle N - (kgf) Fuerza Inicial F_0	Fuerza del Muelle N - (kgf) Fuerza Final F_1	Peso (Kg)	Modelo	W (mm)	α (mm)
50.0	166.7 (17.0)	73.5 (7.5)	1223.6 (124.8)	25.9	ANRP	0080	25
		G ---	G 1960.5 (199.9)				

Pedido: Modelo (W) (α)

ANRP 0080 25

Ejemplo de pedido estándar conforme a hoja de catálogo.
Para añadir opciones solicitar según pedidó de opciones.

OPCIONES

G **CILINDRO DE GAS**

G El carro incluye cilindro de gas

Pedido Opciones: Modelo (W) (α)-Opción

ANRP 0080 25-G

PIEZAS DE RECAMBIO:

⑦ Guía corredera A
⑨ Placa corredera
⑩ Placa deslizante B
⑱ Muelle

COMPONENTES

No.	Descripción	Qty.	Material
①	Manivela	1	GG25
②	Corredera	1	GG25
③	Soporte	1	GGG50
④	Placa deslizante A	1	Bronce + G
⑤	Eje guía muelle	1	CK45
⑥	Uña extractora	2	CK45
⑦	Guía corredera A	1	Bronce + G
⑧	Guía corredera B	1	CK45
⑨	Placa corredera	1	CK45
⑩	Placa deslizante B	2	Bronce + G
⑪	Eje guía muelle	(1)	CK45
⑫	Placa tope de resorte	1	CK22

No.	Descripción	Qty.	Material
⑬	Placa de bloqueo	1	CK45
⑭	Chaveta A	3	CK45
⑮	Chaveta B	1	CK45
⑯	Pasador	2	Ø8 x 25
⑰	Anillo elástico	3	L=16
⑱	Muelle	1	TJL32-152

⑱	Cilindro de gas	1	APFA 150 050

ANRP 0080

Carro aéreo para punzonar y doblar

AZOL GAS

ANRP 0080 30

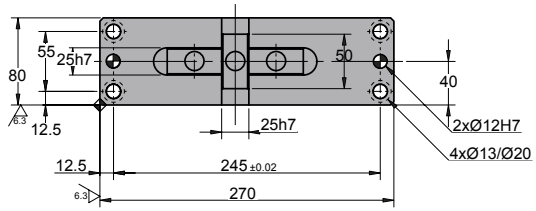

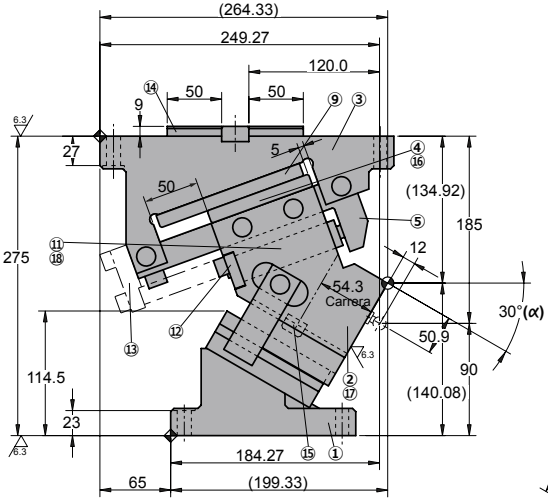

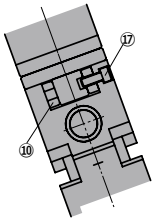

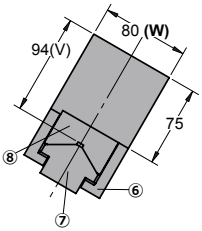

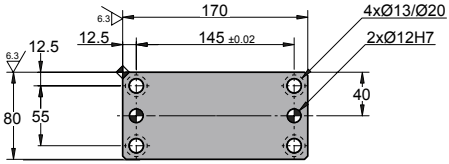

◦Diagrama del carro:

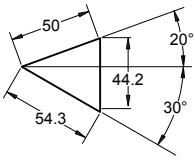

◦Espacio de desmontaje:

AZOL GAS

ANRP 0080

Carro aéreo para punzonar y doblar

Carrera (mm)	Fuerza de Trabajo kN - (tons)	Fuerza del Muelle N - (kgf) Fuerza Inicial F_0	Fuerza del Muelle N - (kgf) Fuerza Final F_1	Peso (Kg)	Modelo	W (mm)	α (mm)
54.3	166.7 (17.0)	73.5 (7.5)	1223.6 (124.8)	25.3	ANRP	0080	30
		G ---	G 1960.5 (199.9)				

Pedido: Modelo (W) (α)

ANRP 0080 30

Ejemplo de pedido estándar conforme a hoja de catálogo.
Para añadir opciones solicitar según pedido de opciones.

OPCIONES

G **CILINDRO DE GAS**

G El carro incluye cilindro de gas

Pedido Opciones: Modelo (W) (α)-Opción

ANRP 0080 30-G

PIEZAS DE RECAMBIO:

⑦ Guía corredera A
⑨ Placa corredera
⑩ Placa deslizante B
⑱ Muelle

COMPONENTES

No.	Descripción	Qty.	Material
①	Manivela	1	GG25
②	Corredera	1	GG25
③	Soporte	1	GGG50
④	Placa deslizante A	1	Bronce + G
⑤	Eje guía muelle	1	CK45
⑥	Uña extractora	2	CK45
⑦	Guía corredera A	1	Bronce + G
⑧	Guía corredera B	1	CK45
⑨	Placa corredera	1	CK45
⑩	Placa deslizante B	2	Bronce + G
⑪	Eje guía muelle	(1)	CK45
⑫	Placa tope de resorte	1	CK22

No.	Descripción	Qty.	Material
⑬	Placa de bloqueo	1	CK45
⑭	Chaveta A	3	CK45
⑮	Chaveta B	1	CK45
⑯	Pasador	2	Ø8 x 25
⑰	Anillo elástico	3	L=16
⑱	Muelle	1	TJL32-152

⑱	Cilindro de gas	1	APFA 150 050

ANRP 0080

Carro aéreo para punzonar y doblar

AZOL GAS

ANRP 0080 35

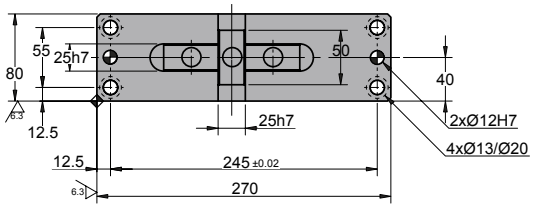

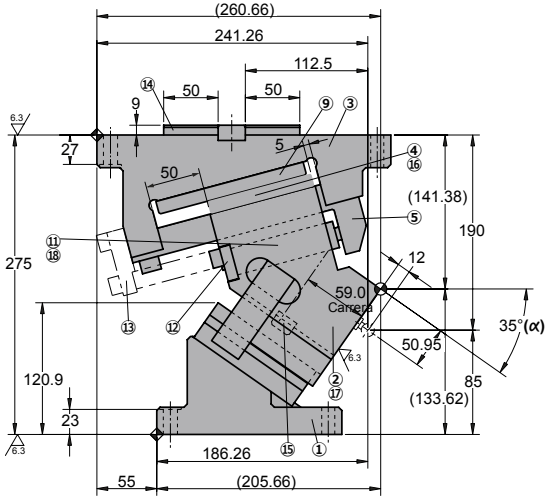

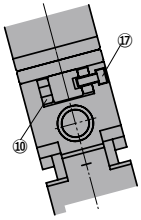

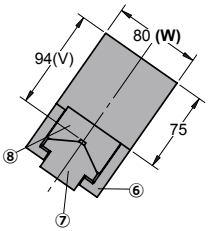

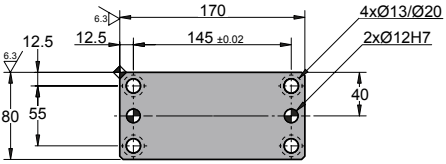

◦Diagrama del carro:

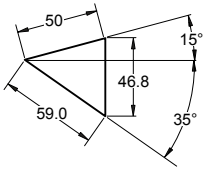

◦Espacio de desmontaje:

AZOL GAS

ANRP 0080

Carro aéreo para punzonar y doblar

Carrera (mm)	Fuerza de Trabajo kN - (tons)	Fuerza del Muelle N - (kgf) Fuerza Inicial F_0	Fuerza del Muelle N - (kgf) Fuerza Final F_1	Peso (Kg)	Modelo	W (mm)	α (mm)
59.0	166.7 (17.0)	73.5 (7.5)	1223.6 (124.8)	25.0	ANRP	0080	35
		G ---	G 1960.5 (199.9)				

Pedido: Modelo (W) (α)

ANRP 0080 35

Ejemplo de pedido estándar conforme a hoja de catálogo.
Para añadir opciones solicitar según pedido de opciones.

OPCIONES

G **CILINDRO DE GAS**

G El carro incluye cilindro de gas

Pedido Opciones: Modelo (W) (α)-Opción

ANRP 0080 35-G

PIEZAS DE RECAMBIO:

⑦ Guía corredera A
⑨ Placa corredera
⑩ Placa deslizante B
⑱ Muelle

COMPONENTES

No.	Descripción	Qty.	Material
①	Manivela	1	GG25
②	Corredera	1	GG25
③	Soporte	1	GGG50
④	Placa deslizante A	1	Bronce + G
⑤	Eje guía muelle	1	CK45
⑥	Uña extractora	2	CK45
⑦	Guía corredera A	1	Bronce + G
⑧	Guía corredera B	1	CK45
⑨	Placa corredera	1	CK45
⑩	Placa deslizante B	2	Bronce + G
⑪	Eje guía muelle	(1)	CK45
⑫	Placa tope de resorte	1	CK22

No.	Descripción	Qty.	Material
⑬	Placa de bloqueo	1	CK45
⑭	Chaveta A	3	CK45
⑮	Chaveta B	1	CK45
⑯	Pasador	2	Ø8 x 25
⑰	Anillo elástico	3	L=16
⑱	Muelle	1	TJL32-152

⑱	Cilindro de gas	1	APFA 150 050

ANRP 0080

Carro aéreo para punzonar y doblar

AZOL GAS

ANRP 0080 40

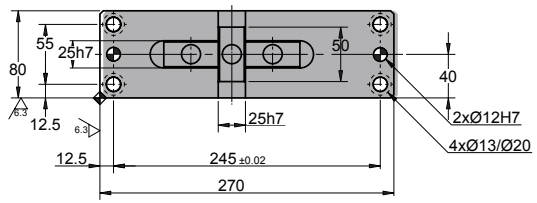

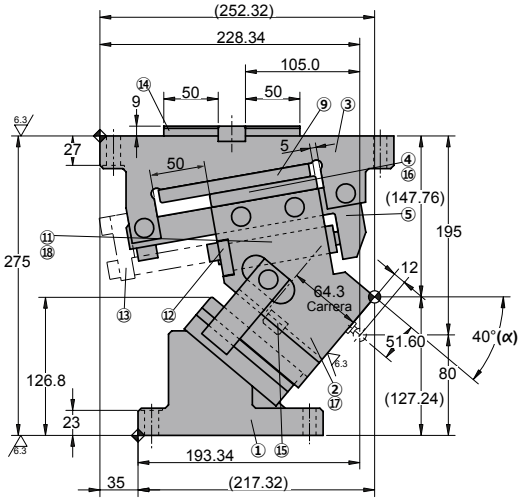

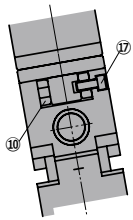

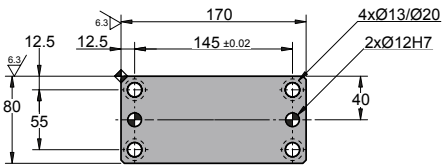

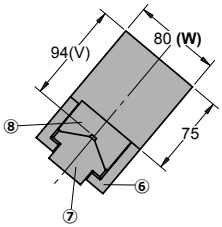

◦Diagrama del carro:

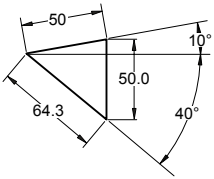

◦Espacio de desmontaje:

AZOL GAS

ANRP 0080

Carro aéreo para punzonar y doblar

Carrera (mm)	Fuerza de Trabajo kN - (tons)	Fuerza del Muelle N - (kgf) Fuerza Inicial F_0	Fuerza Final F_1	Peso (Kg)	Modelo	W (mm)	α (mm)
64.3	166.7 (17.0)	73.5 (7.5)	1223.6 (124.8)	24.7	ANRP	0080	40
		G ---	G 1960.5 (199.9)				

Pedido: Modelo (W) (α)

ANRP 0080 40

Ejemplo de pedido estándar conforme a hoja de catálogo.
Para añadir opciones solicitar según pedido de opciones.

OPCIONES

G **CILINDRO DE GAS**

G El carro incluye cilindro de gas

Pedido Opciones: Modelo (W) (α)-Opción

ANRP 0080 40-G

PIEZAS DE RECAMBIO:

⑦ Guía corredera A
⑨ Placa corredera
⑩ Placa deslizante B
⑱ Muelle

COMPONENTES

No.	Descripción	Qty.	Material
①	Manivela	1	GG25
②	Corredera	1	GG25
③	Soporte	1	GGG50
④	Placa deslizante A	1	Bronce + G
⑤	Eje guía muelle	1	CK45
⑥	Uña extractora	2	CK45
⑦	Guía corredera A	1	Bronce + G
⑧	Guía corredera B	1	CK45
⑨	Placa corredera	1	CK45
⑩	Placa deslizante B	2	Bronce + G
⑪	Eje guía muelle	(1)	CK45
⑫	Placa tope de resorte	1	CK22

No.	Descripción	Qty.	Material
⑬	Placa de bloqueo	1	CK45
⑭	Chaveta A	3	CK45
⑮	Chaveta B	1	CK45
⑯	Pasador	2	Ø8 x 25
⑰	Anillo elástico	3	L=16
⑱	Muelle	1	TJL32-152

⑱	Cilindro de gas	1	APFA 150 050

ANRP 0080

Carro aéreo para punzonar y doblar

AZOL GAS

ANRP 0080 45

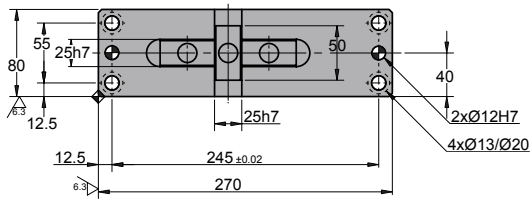

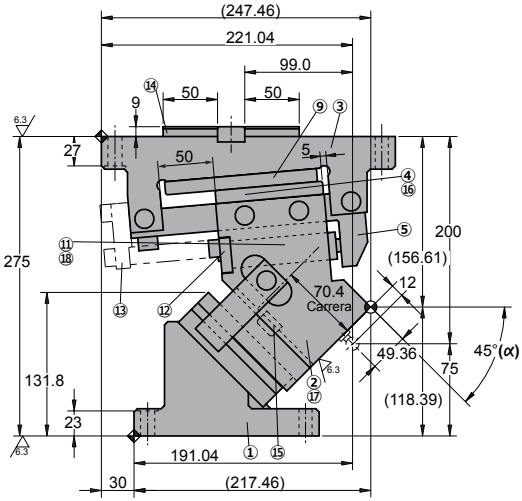

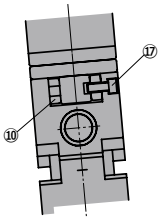

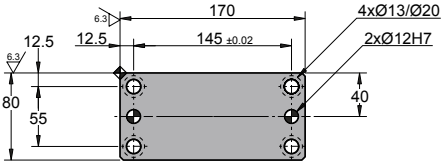

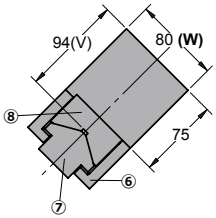

◦Diagrama del carro:

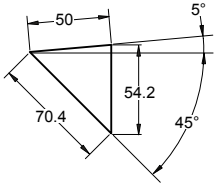

◦Espacio de desmontaje:

AZOL GAS

ANRP 0080

Carro aéreo para punzonar y doblar

Carrera (mm)	Fuerza de Trabajo kN - (tons)	Fuerza del Muelle N - (kgf) Fuerza Inicial F_0	Fuerza Final F_1	Peso (Kg)	Modelo	W (mm)	α (mm)
70.4	166.7 (17.0)	73.5 (7.5)	1223.6 (124.8)	24.7	ANRP	0080	45
		G ---	G 1960.5 (199.9)				

Pedido: Modelo (W) (α)

ANRP 0080 45

Ejemplo de pedido estándar conforme a hoja de catálogo.
Para añadir opciones solicitar según pedido de opciones.

OPCIONES

G **CILINDRO DE GAS**

G El carro incluye cilindro de gas

Pedido Opciones: Modelo (W) (α)-Opción

ANRP 0080 45-G

PIEZAS DE RECAMBIO:

⑦ Guía corredera A
⑨ Placa corredera
⑩ Placa deslizante B
⑱ Muelle

COMPONENTES

No.	Descripción	Qty.	Material
①	Manivela	1	GG25
②	Corredera	1	GG25
③	Soporte	1	GGG50
④	Placa deslizante A	1	Bronce + G
⑤	Eje guía muelle	1	CK45
⑥	Uña extractora	2	CK45
⑦	Guía corredera A	1	Bronce + G
⑧	Guía corredera B	1	CK45
⑨	Placa corredera	1	CK45
⑩	Placa deslizante B	2	Bronce + G
⑪	Eje guía muelle	(1)	CK45
⑫	Placa tope de resorte	1	CK22

No.	Descripción	Qty.	Material
⑬	Placa de bloqueo	1	CK45
⑭	Chaveta A	3	CK45
⑮	Chaveta B	1	CK45
⑯	Pasador	2	Ø8 x 25
⑰	Anillo elástico	3	L=16
⑱	Muelle	1	TJL32-152

⑱	Cilindro de gas	1	APFA 150 050

ANRP 0080

Carro aéreo para punzonar y doblar

AZOL GAS

ANRP 0080 50

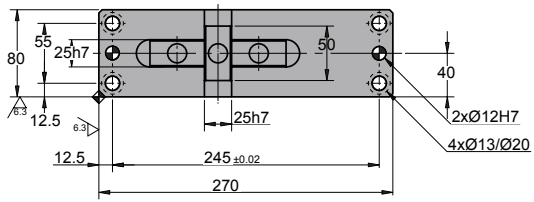

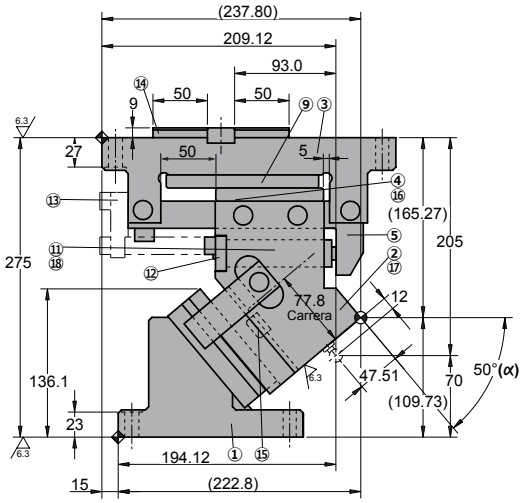

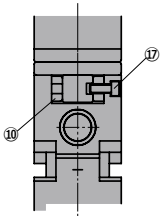

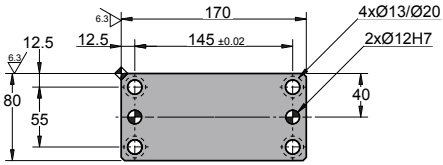

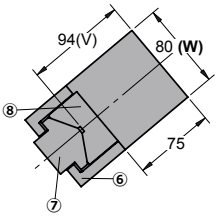

◦Diagrama del carro:

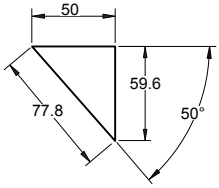

◦Espacio de desmontaje:

AZOL GAS

ANRP 0080

Carro aéreo para punzonar y doblar

Carrera (mm)	Fuerza de Trabajo kN - (tons)	Fuerza del Muelle N - (kgf) Fuerza Inicial F_0	Fuerza del Muelle N - (kgf) Fuerza Final F_1	Peso (Kg)	Modelo	W (mm)	α (mm)
77.8	166.7 (17.0)	73.5 (7.5)	1223.6 (124.8)	24.9	ANRP	0080	50
		G ---	G 1960.5 (199.9)				

Pedido: Modelo (W) (α)

ANRP 0080 50

Ejemplo de pedido estándar conforme a hoja de catálogo.
Para añadir opciones solicitar según pedido de opciones.

OPCIONES

G **CILINDRO DE GAS**

G El carro incluye cilindro de gas

Pedido Opciones: Modelo (W) (α)-Opción

ANRP 0080 50-G

PIEZAS DE RECAMBIO:

⑦ Guía corredera A
⑨ Placa corredera
⑩ Placa deslizante B
⑱ Muelle

COMPONENTES

No.	Descripción	Qty.	Material
①	Manivela	1	GG25
②	Corredera	1	GG25
③	Soporte	1	GGG50
④	Placa deslizante A	1	Bronce + G
⑤	Eje guía muelle	1	CK45
⑥	Uña extractora	2	CK45
⑦	Guía corredera A	1	Bronce + G
⑧	Guía corredera B	1	CK45
⑨	Placa corredera	1	CK45
⑩	Placa deslizante B	2	Bronce + G
⑪	Eje guía muelle	(1)	CK45
⑫	Placa tope de resorte	1	CK22

No.	Descripción	Qty.	Material
⑬	Placa de bloqueo	1	CK45
⑭	Chaveta A	3	CK45
⑮	Chaveta B	1	CK45
⑯	Pasador	2	Ø8 x 25
⑰	Anillo elástico	3	L=16
⑱	Muelle	1	TJL32-152

⑱	Cilindro de gas	1	APFA 150 050

ANRP 0080

Carro aéreo para punzonar y doblar

AZOL GAS

ANRP 0080 55

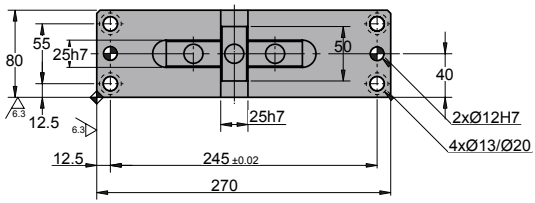

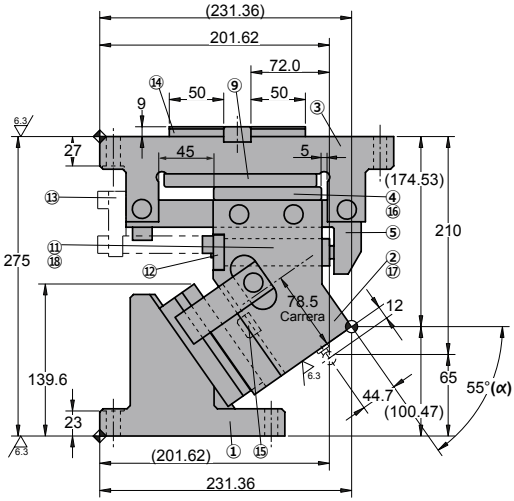

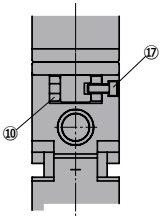

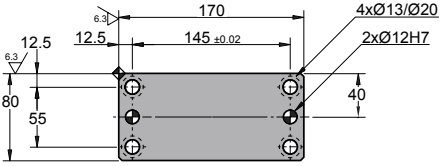

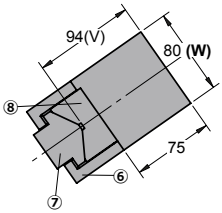

◦Diagrama del carro:

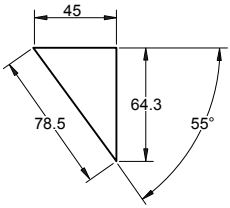

◦Espacio de desmontaje:

AZOL GAS

ANRP 0080

Carro aéreo para punzonar y doblar

Carrera (mm)	Fuerza de Trabajo kN - (tons)	Fuerza del Muelle N - (kgf) Fuerza Inicial F_0	Fuerza del Muelle N - (kgf) Fuerza Final F_1	Peso (Kg)	Modelo	W (mm)	α (mm)
78.5	166.7 (17.0)	73.5 (7.5)	1108.6 (113.0)	25.8	ANRP	0080	55
		G ---	G 1902.1 (193.9)				

Pedido: Modelo (W) (α)

ANRP 0080 55

Ejemplo de pedido estándar conforme a hoja de catálogo.
Para añadir opciones solicitar según pedido de opciones.

OPCIONES

G **CILINDRO DE GAS**

G El carro incluye cilindro de gas

Pedido Opciones: Modelo (W) (α)-Opción

ANRP 0080 55-G

PIEZAS DE RECAMBIO:

⑦ Guía corredera A
⑨ Placa corredera
⑩ Placa deslizante B
⑱ Muelle

COMPONENTES

No.	Descripción	Qty.	Material
①	Manivela	1	GG25
②	Corredera	1	GG25
③	Soporte	1	GGG50
④	Placa deslizante A	1	Bronce + G
⑤	Eje guía muelle	1	CK45
⑥	Uña extractora	2	CK45
⑦	Guía corredera A	1	Bronce + G
⑧	Guía corredera B	1	CK45
⑨	Placa corredera	1	CK45
⑩	Placa deslizante B	2	Bronce + G
⑪	Eje guía muelle	(1)	CK45
⑫	Placa tope de resorte	1	CK22

No.	Descripción	Qty.	Material
⑬	Placa de bloqueo	1	CK45
⑭	Chaveta A	3	CK45
⑮	Chaveta B	1	CK45
⑯	Pasador	2	Ø8 x 25
⑰	Anillo elástico	3	L=16
⑱	Muelle	1	TJL32-152

⑱	Cilindro de gas	1	APFA 150 050

ANRP 0080

Carro aéreo para punzonar y doblar

AZOL GAS

ANRP 0080 60

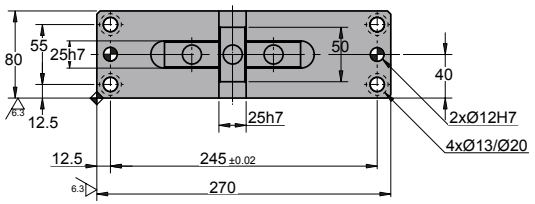

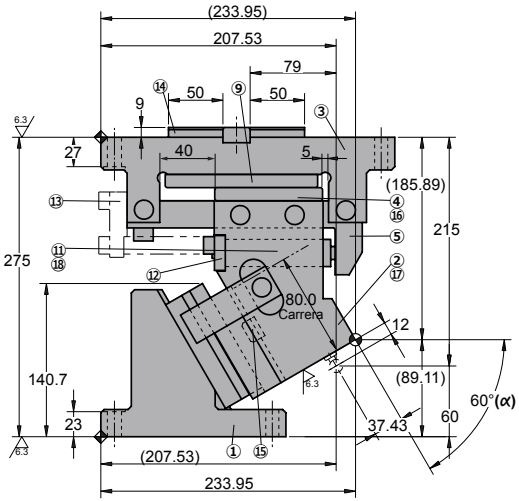

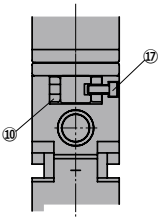

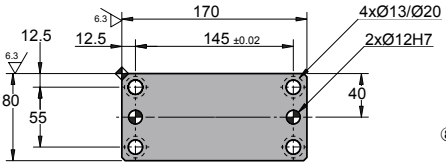

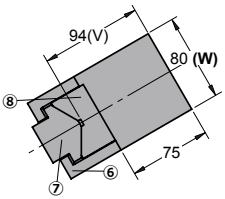

◦Diagrama del carro:

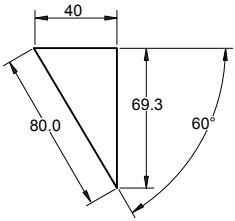

◦Espacio de desmontaje:

AZOL GAS

ANRP 0080

Carro aéreo para punzonar y doblar

Carrera (mm)	Fuerza de Trabajo kN - (tons)	Fuerza del Muelle N - (kgf) Fuerza Inicial F_0	Fuerza del Muelle N - (kgf) Fuerza Final F_1	Peso (Kg)	Modelo	W (mm)	α (mm)
80.0	166.7 (17.0)	73.5 (7.5)	993.6 (101.3)	26.2	ANRP	0080	60
		G ---	G 1847.1 (188.3)				

Pedido: Modelo (W) (α)

ANRP 0080 60

Ejemplo de pedido estándar conforme a hoja de catálogo.
Para añadir opciones solicitar según pedido de opciones.

OPCIONES

G **CILINDRO DE GAS**

G El carro incluye cilindro de gas

Pedido Opciones: Modelo (W) (α)-Opción

ANRP 0080 60-G

PIEZAS DE RECAMBIO:

⑦ Guía corredera A
⑨ Placa corredera
⑩ Placa deslizante B
⑱ Muelle

COMPONENTES

No.	Descripción	Qty.	Material
①	Manivela	1	GG25
②	Corredera	1	GG25
③	Soporte	1	GGG50
④	Placa deslizante A	1	Bronce + G
⑤	Eje guía muelle	1	CK45
⑥	Uña extractora	2	CK45
⑦	Guía corredera A	1	Bronce + G
⑧	Guía corredera B	1	CK45
⑨	Placa corredera	1	CK45
⑩	Placa deslizante B	2	Bronce + G
⑪	Eje guía muelle	(1)	CK45
⑫	Placa tope de resorte	1	CK22

No.	Descripción	Qty.	Material
⑬	Placa de bloqueo	1	CK45
⑭	Chaveta A	3	CK45
⑮	Chaveta B	1	CK45
⑯	Pasador	2	Ø8 x 25
⑰	Anillo elástico	3	L=16
⑱	Muelle	1	TJL32-152

⑱	Cilindro de gas	1	APFA 150 050

ANRP 0080

AZOL GAS

Carro aéreo para punzonar y doblar

AZOL GAS

ANRP 0165

Carro aéreo para punzonar y doblar

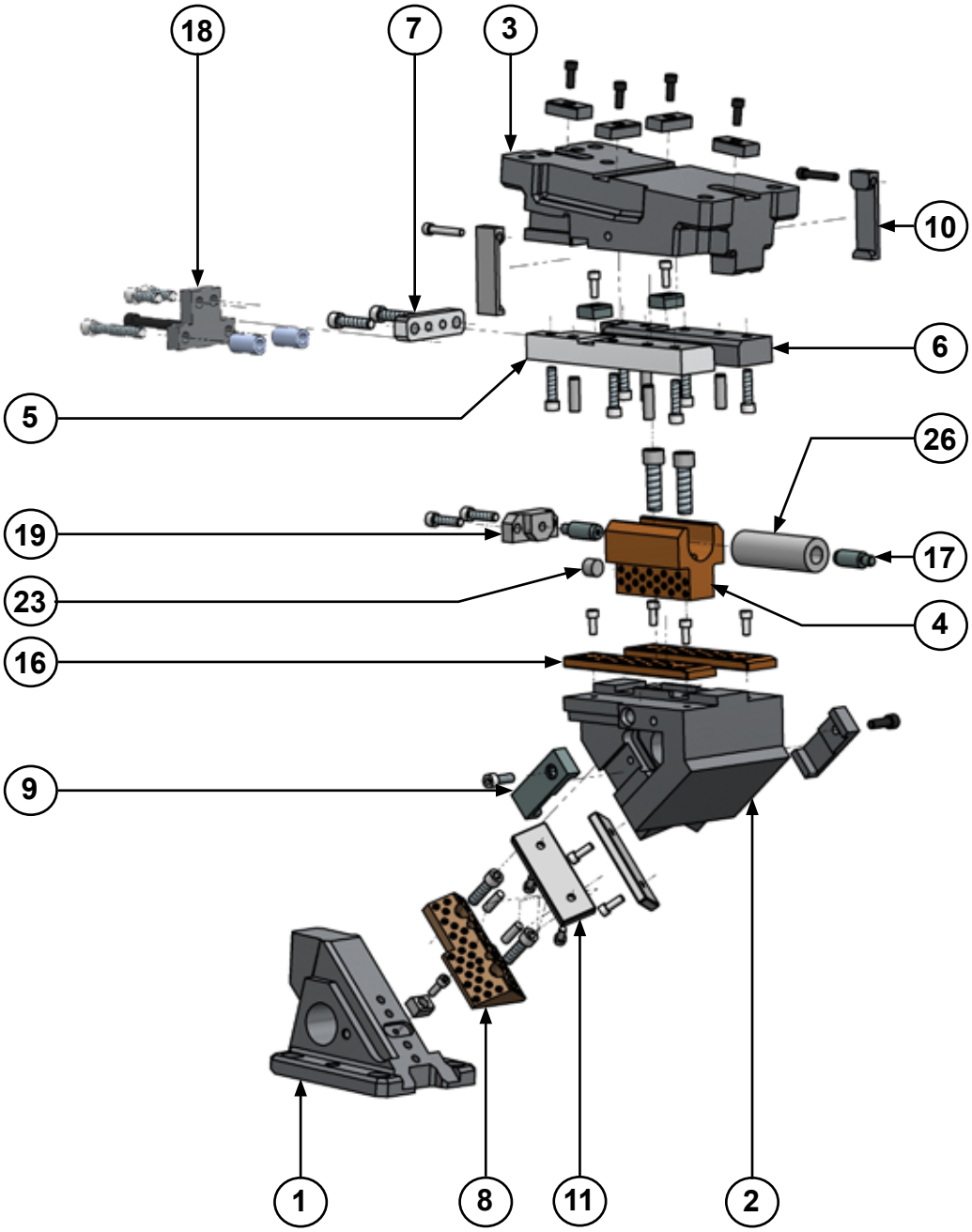

ANRP 0165

Carro aéreo para punzonar y doblar

AZOL GAS

ANRP 0165 00

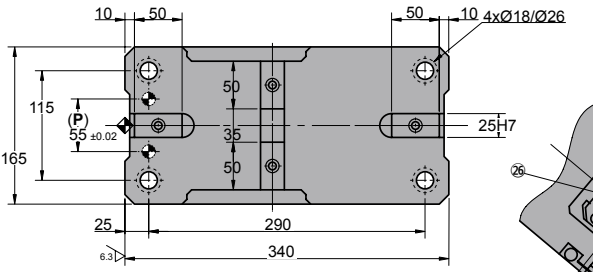

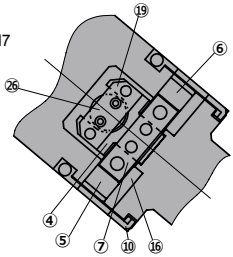

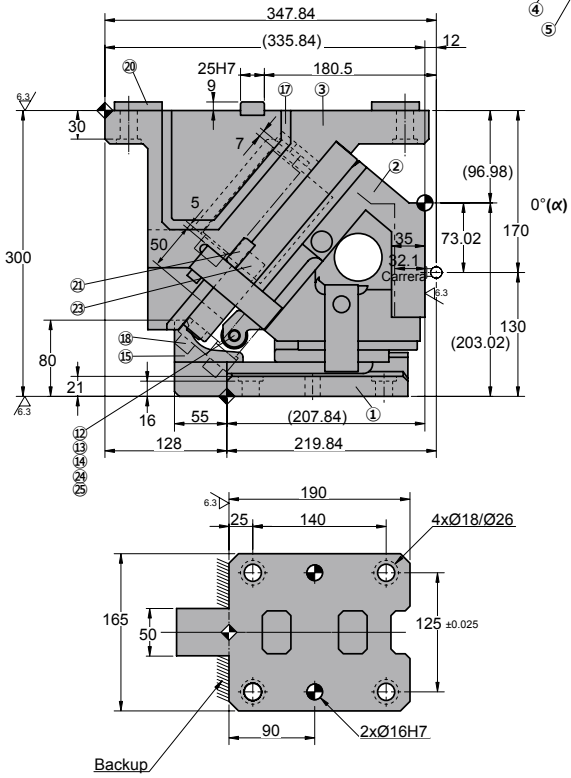

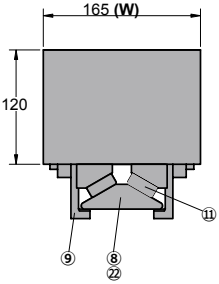

◦Diagrama del carro:

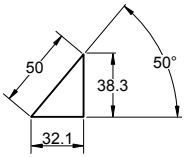

◦Espacio de desmontaje:

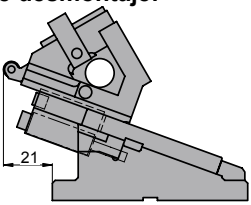

AZOL GAS

ANRP 0165

Carro aéreo para punzonar y doblar

Carrera (mm)	Fuerza de Trabajo kN - (tons)	Fuerza del Muelle N - (kgf) Fuerza Inicial F_0	Fuerza del Muelle N - (kgf) Fuerza Final F_1	Peso (Kg)	Modelo	W (mm)	α (mm)
32.1	294.2 (30.0)	449.1 (45.8)	2694.0 (274.7)	76.1	ANRP	0165	00
		G ---	G 3308.1 (337.5)				

Pedido: Modelo (W) (α)

ANRP 0165 00

Ejemplo de pedido estándar conforme a hoja de catálogo.
Para añadir opciones solicitar según pedido de opciones.

OPCIONES

P PASADORES

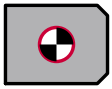

PH Pasador soporte a Ø16 H7.

G CILINDRO DE GAS

G El carro incluye cilindro de gas

Pedido Opciones: Modelo (W) (α)-Opción

ANRP 0165 00-G

ANRP 0165 00-G-PH

PIEZAS DE RECAMBIO:

④ Guía resorte
⑧ Guía corredera
⑯ Placa deslizante B
㉖ Muelle

COMPONENTES

No.	Descripción	Qty.	Material
①	Manivela	1	GG25
②	Corredera	1	GG25
③	Soporte	1	GG25
④	Guía resorte	1	Bronce + G
⑤	Placa base D-R	1	CK45
⑥	Placa base D-L	1	CK45
⑦	Placa tope	1	CK45
⑧	Guía corredera	1	Bronce + G
⑨	Uña extractora A	2	CK45
⑩	Uña extractora B	2	CK22
⑪	Placa deslizante A	2	CK45
⑫	Rodamiento	1	CK45
⑬	Eje rodamiento	1	CK45
⑭	Cuerpo ménsula	1	CK45

No.	Descripción	Qty.	Material
⑮	Guía rodamiento	1	CK45
⑯	Placa deslizante B	2	Bronce
⑰	Soporte resorte	1	CK45
⑱	Placa de bloqueo	1	CK22
⑲	Placa guía resorte	1	CK22
⑳	Chaveta A	4	CK45
㉑	Chaveta B	2	CK45
㉒	Chaveta C	1	CK45
㉓	Tope	1	Goma
㉔	Casquillo	1	Bronce + G
㉕	Anillo elástico	2	Ø9
㉖	Muelle	1	TJM40-178

㉖	Cilindro de gas	1	APFA 250 063

ANRP 0165

Carro aéreo para punzonar y doblar

AZOL GAS

ANRP 0165 05

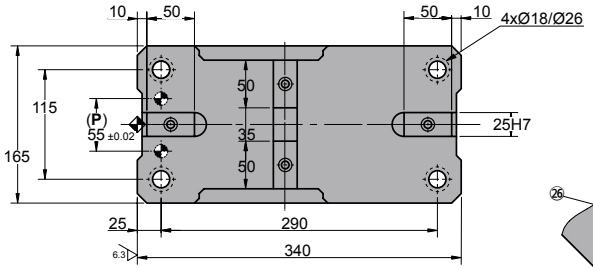

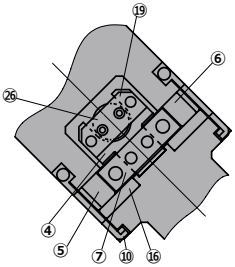

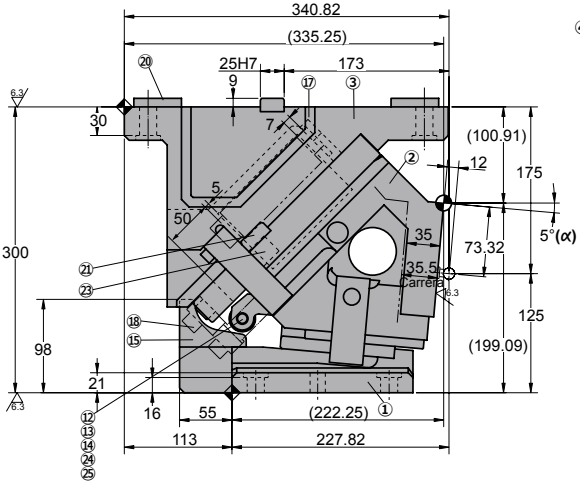

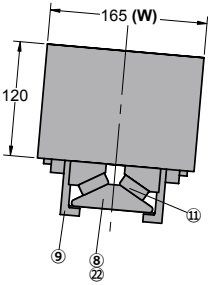

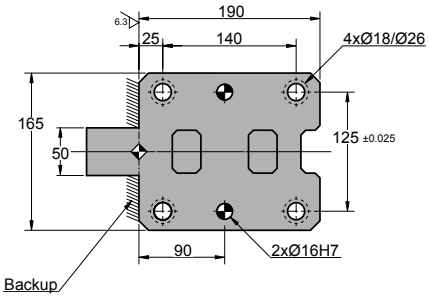

◦Diagrama del carro:

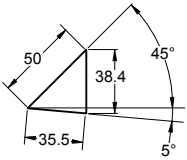

◦Espacio de desmontaje:

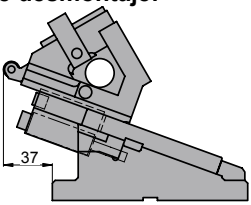

AZOL GAS

ANRP 0165

Carro aéreo para punzonar y doblar

Carrera (mm)	Fuerza de Trabajo kN - (tons)	Fuerza del Muelle N - (kgf) Fuerza Inicial F_0	Fuerza Final F_1	Peso (Kg)	Modelo	W (mm)	α (mm)
35.5	294.2 (30.0)	449.1 (45.8)	2694.0 (274.7)	74.2	ANRP	0165	05
		G ---	G 3308.1 (337.5)				

Pedido: Modelo (W) (α)

ANRP 0165 05

Ejemplo de pedido estándar conforme a hoja de catálogo.
Para añadir opciones solicitar según pedido de opciones.

OPCIONES

P PASADORES

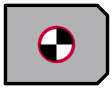

PH Pasador soporte a Ø16 H7.

G CILINDRO DE GAS

G El carro incluye cilindro de gas

Pedido Opciones: Modelo (W) (α)-Opción

ANRP 0165 05-G

ANRP 0165 05-G-PH

PIEZAS DE RECAMBIO:

④ Guía resorte
⑧ Guía corredera
⑯ Placa deslizante B
㉖ Muelle

COMPONENTES

No.	Descripción	Qty.	Material
①	Manivela	1	GG25
②	Corredera	1	GG25
③	Soporte	1	GG25
④	Guía resorte	1	Bronce + G
⑤	Placa base D-R	1	CK45
⑥	Placa base D-L	1	CK45
⑦	Placa tope	1	CK45
⑧	Guía corredera	1	Bronce + G
⑨	Uña extractora A	2	CK45
⑩	Uña extractora B	2	CK22
⑪	Placa deslizante A	2	CK45
⑫	Rodamiento	1	CK45
⑬	Eje rodamiento	1	CK45
⑭	Cuerpo ménsula	1	CK45

No.	Descripción	Qty.	Material
⑮	Guía rodamiento	1	CK45
⑯	Placa deslizante B	2	Bronce
⑰	Soporte resorte	1	CK45
⑱	Placa de bloqueo	1	CK22
⑲	Placa guía resorte	1	CK22
⑳	Chaveta A	4	CK45
㉑	Chaveta B	2	CK45
㉒	Chaveta C	1	CK45
㉓	Tope	1	Goma
㉔	Casquillo	1	Bronce + G
㉕	Anillo elástico	2	Ø9
㉖	Muelle	1	TJM40-178

㉖	Cilindro de gas	1	APFA 250 063

ANRP 0165

Carro aéreo para punzonar y doblar

AZOL GAS

ANRP 0165 10

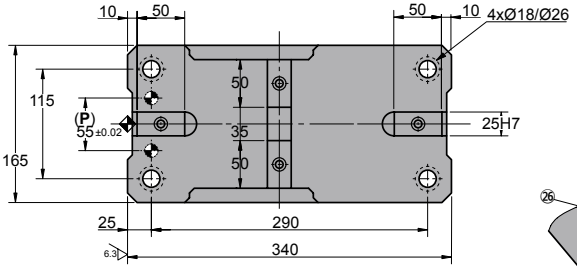

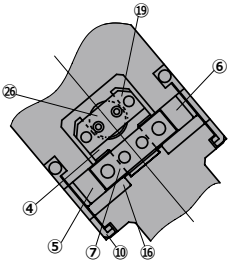

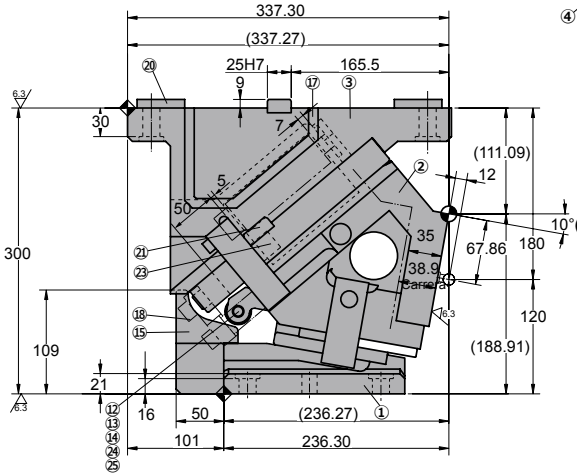

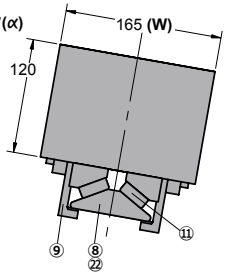

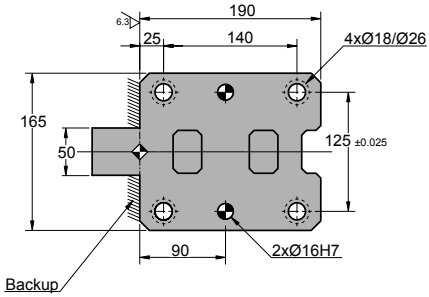

◦Diagrama del carro:

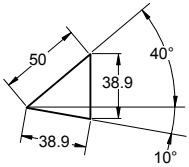

◦Espacio de desmontaje:

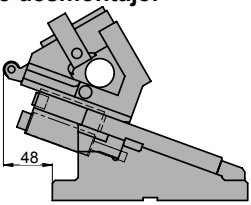

AZOL GAS

ANRP 0165

Carro aéreo para punzonar y doblar

Carrera (mm)	Fuerza de Trabajo kN - (tons)	Fuerza del Muelle N - (kgf) Fuerza Inicial F_0	Fuerza Final F_1	Peso (Kg)	Modelo	W (mm)	α (mm)
38.9	294.2 (30.0)	449.1 (45.8)	2694.0 (274.7)	73.8	ANRP	0165	10
		G ---	G 3308.1 (337.5)				

Pedido: Modelo (W) (α)

ANRP 0165 10

Ejemplo de pedido estándar conforme a hoja de catálogo.
Para añadir opciones solicitar según pedido de opciones.

OPCIONES

P PASADORES

PH Pasador soporte a Ø16 H7.

G CILINDRO DE GAS

G El carro incluye cilindro de gas

Pedido Opciones: Modelo (W) (α)-Opción

ANRP 0165 10-G

ANRP 0165 10-G-PH

PIEZAS DE RECAMBIO:

④ Guía resorte
⑧ Guía corredera
⑯ Placa deslizante B
㉖ Muelle

COMPONENTES

No.	Descripción	Qty.	Material
①	Manivela	1	GG25
②	Corredera	1	GG25
③	Soporte	1	GG25
④	Guía resorte	1	Bronce + G
⑤	Placa base D-R	1	CK45
⑥	Placa base D-L	1	CK45
⑦	Placa tope	1	CK45
⑧	Guía corredera	1	Bronce + G
⑨	Uña extractora A	2	CK45
⑩	Uña extractora B	2	CK22
⑪	Placa deslizante A	2	CK45
⑫	Rodamiento	1	CK45
⑬	Eje rodamiento	1	CK45
⑭	Cuerpo ménsula	1	CK45

No.	Descripción	Qty.	Material
⑮	Guía rodamiento	1	CK45
⑯	Placa deslizante B	2	Bronce
⑰	Soporte resorte	1	CK45
⑱	Placa de bloqueo	1	CK22
⑲	Placa guía resorte	1	CK22
⑳	Chaveta A	4	CK45
㉑	Chaveta B	2	CK45
㉒	Chaveta C	1	CK45
㉓	Tope	1	Goma
㉔	Casquillo	1	Bronce + G
㉕	Anillo elástico	2	Ø9
㉖	Muelle	1	TJM40-178

㉖	Cilindro de gas	1	APFA 250 063

ANRP 0165

Carro aéreo para punzonar y doblar

AZOL GAS

ANRP 0165 15

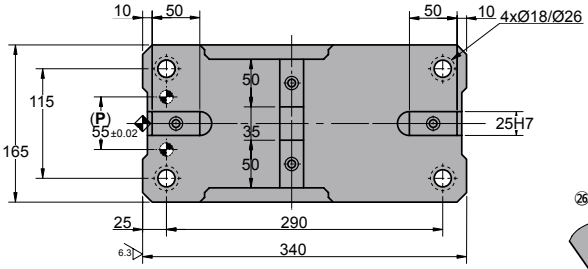

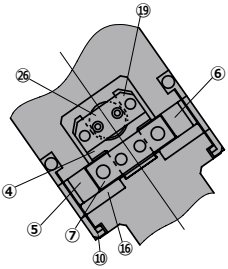

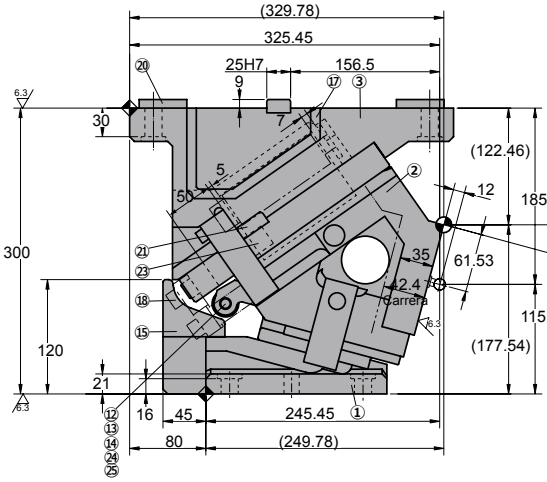

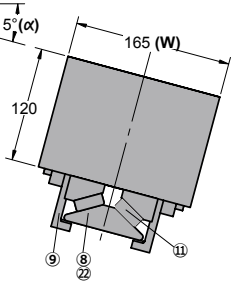

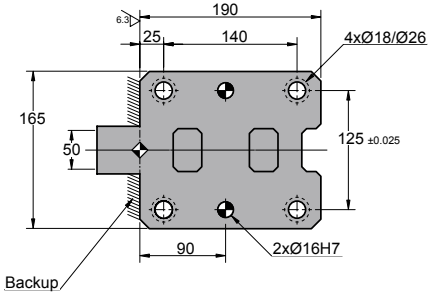

◦Diagrama del carro:

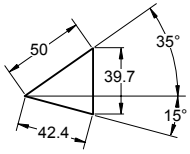

◦Espacio de desmontaje:

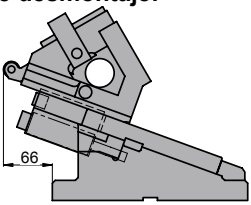

AZOL GAS

ANRP 0165

Carro aéreo para punzonar y doblar

Carrera (mm)	Fuerza de Trabajo kN - (tons)	Fuerza del Muelle N - (kgf) Fuerza Inicial F_0	Fuerza Final F_1	Peso (Kg)	Modelo	W (mm)	α (mm)
42.4	294.2 (30.0)	449.1 (45.8)	2694.0 (274.7)	73.1	ANRP	0165	15
		G ---	G 3308.1 (337.5)				

Pedido: Modelo (W) (α)

ANRP 0165 15

Ejemplo de pedido estándar conforme a hoja de catálogo.
Para añadir opciones solicitar según pedido de opciones.

OPCIONES

P PASADORES

PH Pasador soporte a Ø16 H7.

G CILINDRO DE GAS

G El carro incluye cilindro de gas

Pedido Opciones: Modelo (W) (α)-Opción

ANRP 0165 15-G

ANRP 0165 15-G-PH

PIEZAS DE RECAMBIO:

④ Guía resorte
⑧ Guía corredera
⑯ Placa deslizante B
㉖ Muelle

COMPONENTES

No.	Descripción	Qty.	Material
①	Manivela	1	GG25
②	Corredera	1	GG25
③	Soporte	1	GG25
④	Guía resorte	1	Bronce + G
⑤	Placa base D-R	1	CK45
⑥	Placa base D-L	1	CK45
⑦	Placa tope	1	CK45
⑧	Guía corredera	1	Bronce + G
⑨	Uña extractora A	2	CK45
⑩	Uña extractora B	2	CK22
⑪	Placa deslizante A	2	CK45
⑫	Rodamiento	1	CK45
⑬	Eje rodamiento	1	CK45
⑭	Cuerpo ménsula	1	CK45

No.	Descripción	Qty.	Material
⑮	Guía rodamiento	1	CK45
⑯	Placa deslizante B	2	Bronce
⑰	Soporte resorte	1	CK45
⑱	Placa de bloqueo	1	CK22
⑲	Placa guía resorte	1	CK22
⑳	Chaveta A	4	CK45
㉑	Chaveta B	2	CK45
㉒	Chaveta C	1	CK45
㉓	Tope	1	Goma
㉔	Casquillo	1	Bronce + G
㉕	Anillo elástico	2	Ø9
㉖	Muelle	1	TJM40-178

㉖	Cilindro de gas	1	APFA 250 063

ANRP 0165

Carro aéreo para punzonar y doblar

AZOL GAS

ANRP 0165 20

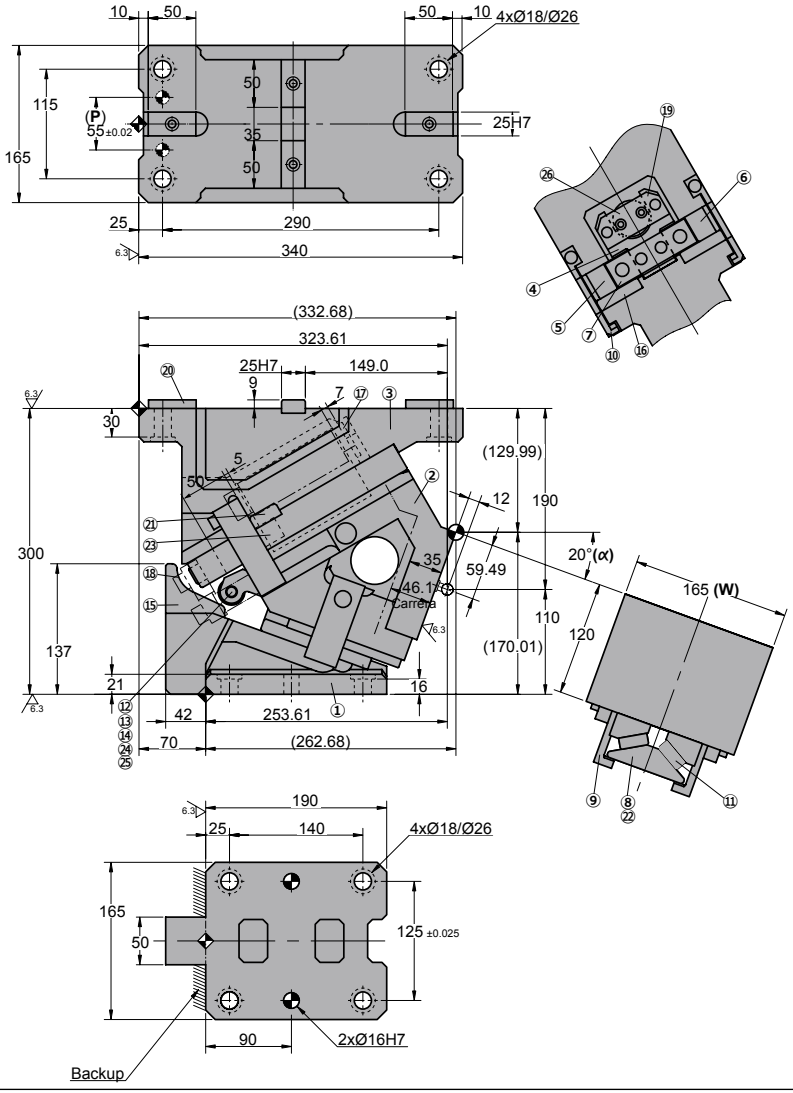

◦Diagrama del carro:

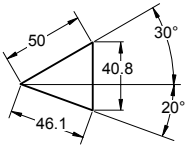

◦Espacio de desmontaje:

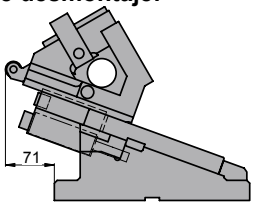

AZOL GAS

ANRP 0165

Carro aéreo para punzonar y doblar

Carrera (mm)	Fuerza de Trabajo kN - (tons)	Fuerza del Muelle N - (kgf) Fuerza Inicial F_0	Fuerza Final F_1	Peso (Kg)	Modelo	W (mm)	α (mm)
46.1	294.2 (30.0)	449.1 (45.8)	2694.0 (274.7)	72.3	ANRP	0165	20
		G ---	G 3308.1 (337.5)				

Pedido: Modelo (W) (α)

ANRP 0165 20

Ejemplo de pedido estándar conforme a hoja de catálogo.
Para añadir opciones solicitar según pedido de opciones.

OPCIONES

P PASADORES

PH Pasador soporte a Ø16 H7.

G CILINDRO DE GAS

G El carro incluye cilindro de gas

Pedido Opciones: Modelo (W) (α)-Opción

ANRP 0165 20-G

ANRP 0165 20-G-PH

PIEZAS DE RECAMBIO:

④ Guía resorte
⑧ Guía corredera
⑯ Placa deslizante B
㉖ Muelle

COMPONENTES

No.	Descripción	Qty.	Material
①	Manivela	1	GG25
②	Corredera	1	GG25
③	Soporte	1	GG25
④	Guía resorte	1	Bronce + G
⑤	Placa base D-R	1	CK45
⑥	Placa base D-L	1	CK45
⑦	Placa tope	1	CK45
⑧	Guía corredera	1	Bronce + G
⑨	Uña extractora A	2	CK45
⑩	Uña extractora B	2	CK22
⑪	Placa deslizante A	2	CK45
⑫	Rodamiento	1	CK45
⑬	Eje rodamiento	1	CK45
⑭	Cuerpo ménsula	1	CK45

No.	Descripción	Qty.	Material
⑮	Guía rodamiento	1	CK45
⑯	Placa deslizante B	2	Bronce
⑰	Soporte resorte	1	CK45
⑱	Placa de bloqueo	1	CK22
⑲	Placa guía resorte	1	CK22
⑳	Chaveta A	4	CK45
㉑	Chaveta B	2	CK45
㉒	Chaveta C	1	CK45
㉓	Tope	1	Goma
㉔	Casquillo	1	Bronce + G
㉕	Anillo elástico	2	Ø9
㉖	Muelle	1	TJM40-178

㉖	Cilindro de gas	1	APFA 250 063

ANRP 0165

Carro aéreo para punzonar y doblar

AZOL GAS

ANRP 0165 25

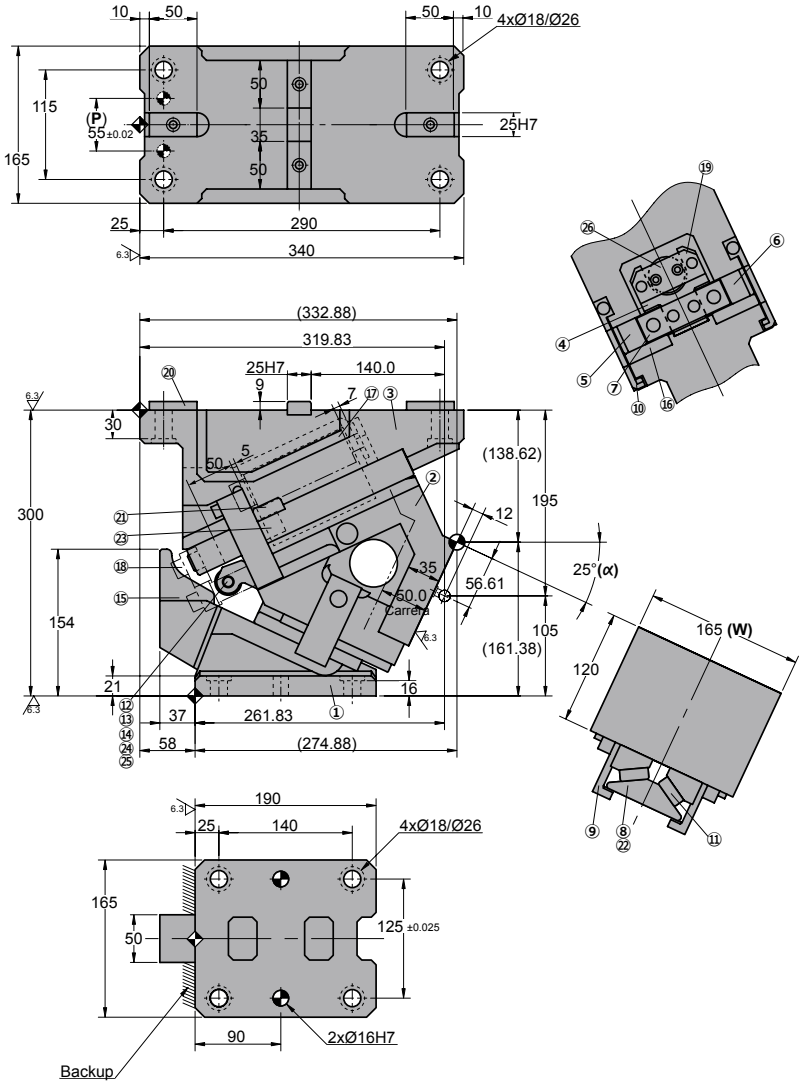

◦Diagrama del carro:

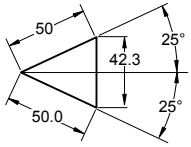

◦Espacio de desmontaje:

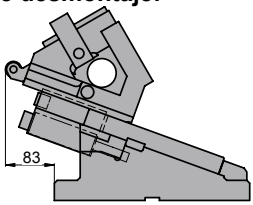

AZOL GAS

ANRP 0165

Carro aéreo para punzonar y doblar

Carrera (mm)	Fuerza de Trabajo kN - (tons)	Fuerza del Muelle N - (kgf) Fuerza Inicial F_0	Fuerza Final F_1	Peso (Kg)	Modelo	W (mm)	α (mm)
50.0	294.2 (30.0)	449.1 (45.8)	2694.0 (274.7)	72.1	ANRP	0165	25
		G ---	G 3308.1 (337.5)				

Pedido: Modelo (W) (α)

ANRP 0165 25

Ejemplo de pedido estándar conforme a hoja de catálogo.
Para añadir opciones solicitar según pedido de opciones.

OPCIONES

P PASADORES

PH Pasador soporte a Ø16 H7.

G CILINDRO DE GAS

G El carro incluye cilindro de gas

Pedido Opciones: Modelo (W) (α)-Opción

ANRP 0165 25-G

ANRP 0165 25-G-PH

PIEZAS DE RECAMBIO:

④ Guía resorte
⑧ Guía corredera
⑯ Placa deslizante B
㉖ Muelle

COMPONENTES

No.	Descripción	Qty.	Material
①	Manivela	1	GG25
②	Corredera	1	GG25
③	Soporte	1	GG25
④	Guía resorte	1	Bronce + G
⑤	Placa base D-R	1	CK45
⑥	Placa base D-L	1	CK45
⑦	Placa tope	1	CK45
⑧	Guía corredera	1	Bronce + G
⑨	Uña extractora A	2	CK45
⑩	Uña extractora B	2	CK22
⑪	Placa deslizante A	2	CK45
⑫	Rodamiento	1	CK45
⑬	Eje rodamiento	1	CK45
⑭	Cuerpo ménsula	1	CK45

No.	Descripción	Qty.	Material
⑮	Guía rodamiento	1	CK45
⑯	Placa deslizante B	2	Bronce
⑰	Soporte resorte	1	CK45
⑱	Placa de bloqueo	1	CK22
⑲	Placa guía resorte	1	CK22
⑳	Chaveta A	4	CK45
㉑	Chaveta B	2	CK45
㉒	Chaveta C	1	CK45
㉓	Tope	1	Goma
㉔	Casquillo	1	Bronce + G
㉕	Anillo elástico	2	Ø9
㉖	Muelle	1	TJM40-178

㉖	Cilindro de gas	1	APFA 250 063

ANRP 0165

Carro aéreo para punzonar y doblar

AZOL GAS

ANRP 0165 30

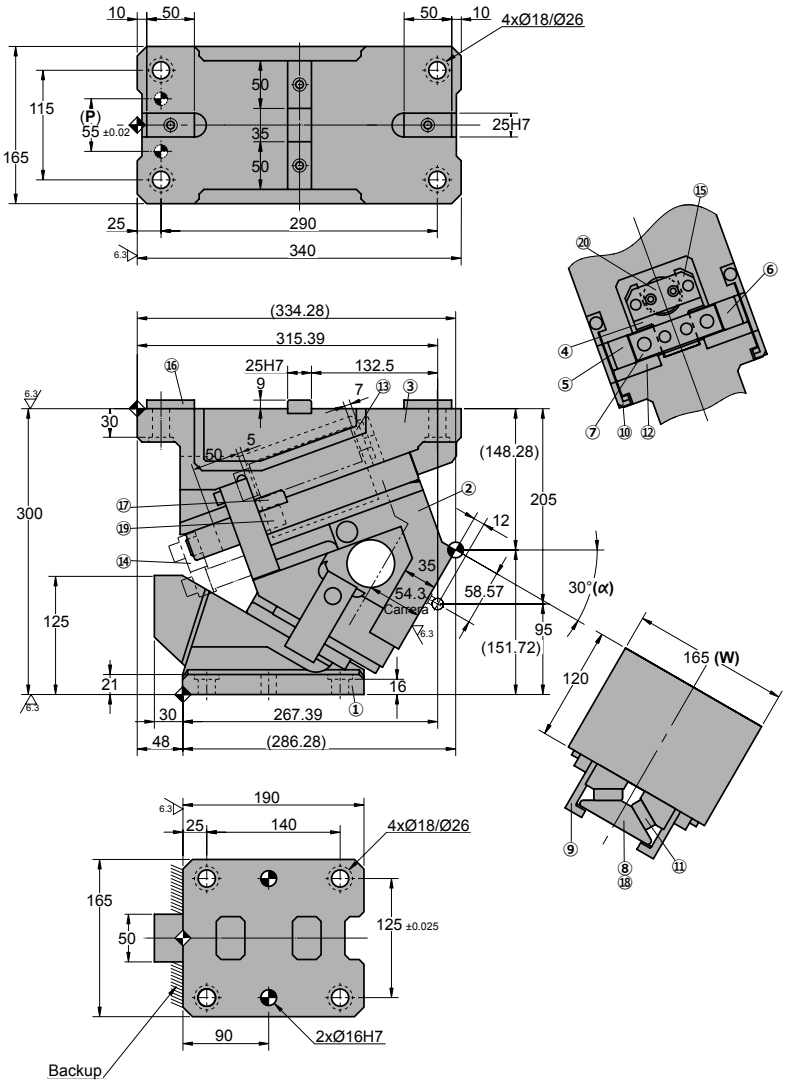

◦Diagrama del carro:

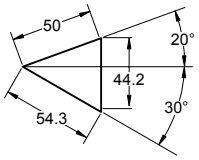

◦Espacio de desmontaje:

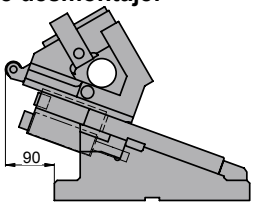

AZOL GAS

ANRP 0165

Carro aéreo para punzonar y doblar

Carrera (mm)	Fuerza de Trabajo kN - (tons)	Fuerza del Muelle N - (kgf) Fuerza Inicial F_0	Fuerza Final F_1	Peso (Kg)	Modelo	W (mm)	α (mm)
54.3	294.2 (30.0)	449.1 (45.8)	2694.0 (274.7)	71.9	ANRP	0165	30
		G ---	G 3308.1 (337.5)				

Pedido: Modelo (W) (α)

ANRP 0165 30

Ejemplo de pedido estándar conforme a hoja de catálogo.
Para añadir opciones solicitar según pedido de opciones.

OPCIONES

P PASADORES

PH Pasador soporte a Ø16 H7.

G CILINDRO DE GAS

G El carro incluye cilindro de gas

Pedido Opciones: Modelo (W) (α)-Opción

ANRP 0165 30-G

ANRP 0165 30-G-PH

PIEZAS DE RECAMBIO:

④ Guía resorte
⑧ Guía corredera
⑫ Placa deslizante B
⑳ Muelle

COMPONENTES

No.	Descripción	Qty.	Material
①	Manivela	1	GG25
②	Corredera	1	GG25
③	Soporte	1	GG25
④	Guía resorte	1	Bronce + G
⑤	Placa base D-R	1	CK45
⑥	Placa base D-L	1	CK45
⑦	Placa tope	1	CK45
⑧	Guía corredera	1	Bronce + G
⑨	Uña extractora A	2	CK45
⑩	Uña extractora B	2	CK22
⑪	Placa deslizante A	2	CK45
⑫	Placa deslizante B	2	Bronce

No.	Descripción	Qty.	Material
⑬	Soporte resorte	1	CK45
⑭	Placa de bloqueo	1	CK22
⑮	Placa guía resorte	1	CK22
⑯	Chaveta A	4	CK45
⑰	Chaveta B	2	CK45
⑱	Chaveta C	1	CK45
⑲	Tope	1	Goma
⑳	Muelle	1	TJM40-178

⑳	Cilindro de gas		APFA 250 063

ANRP 0165

Carro aéreo para punzonar y doblar

AZOL GAS

ANRP 0165 35

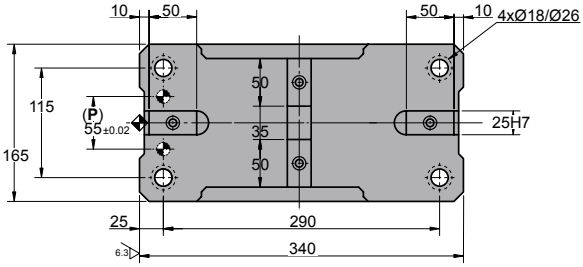

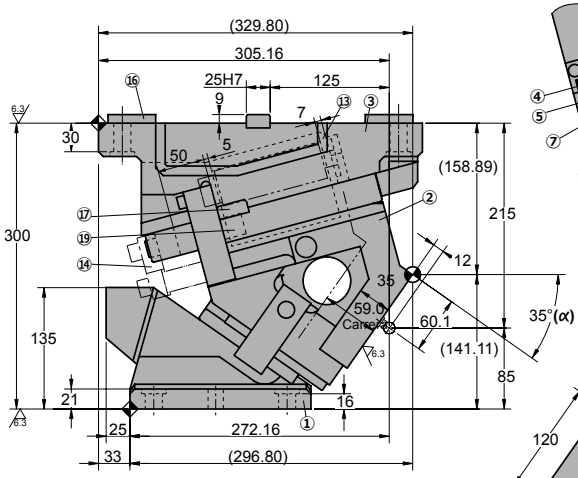

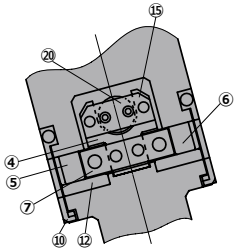

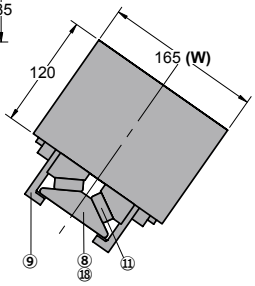

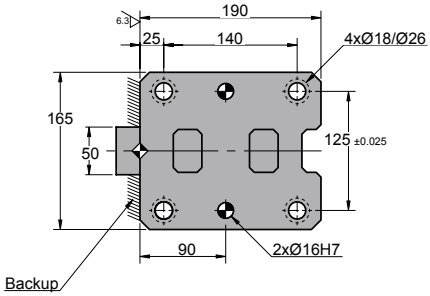

◦Diagrama del carro:

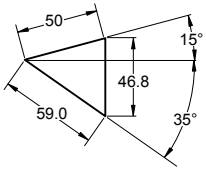

◦Espacio de desmontaje:

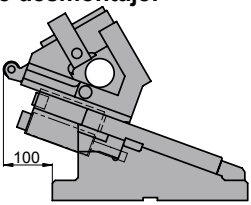

AZOL GAS

ANRP 0165

Carro aéreo para punzonar y doblar

Carrera (mm)	Fuerza de Trabajo kN - (tons)	Fuerza del Muelle N - (kgf) Fuerza Inicial F_0	Fuerza Final F_1	Peso (Kg)	Modelo	W (mm)	α (mm)
59.0	294.2 (30.0)	449.1 (45.8)	2694.0 (274.7)	72.2	ANRP	0165	35
		G ---	G 3308.1 (337.5)				

Pedido: Modelo (W) (α)

ANRP 0165 35

Ejemplo de pedido estándar conforme a hoja de catálogo.
Para añadir opciones solicitar según pedido de opciones.

OPCIONES

P PASADORES

PH Pasador soporte a Ø16 H7.

G CILINDRO DE GAS

G El carro incluye cilindro de gas

Pedido Opciones: Modelo (W) (α)-Opción

ANRP 0165 35-G

ANRP 0165 35-G-PH

PIEZAS DE RECAMBIO:

④ Guía resorte
⑧ Guía corredera
⑫ Placa deslizante B
⑳ Muelle

COMPONENTES

No.	Descripción	Qty.	Material
①	Manivela	1	GG25
②	Corredera	1	GG25
③	Soporte	1	GG25
④	Guía resorte	1	Bronce + G
⑤	Placa base D-R	1	CK45
⑥	Placa base D-L	1	CK45
⑦	Placa tope	1	CK45
⑧	Guía corredera	1	Bronce + G
⑨	Uña extractora A	2	CK45
⑩	Uña extractora B	2	CK22
⑪	Placa deslizante A	2	CK45
⑫	Placa deslizante B	2	Bronce

No.	Descripción	Qty.	Material
⑬	Soporte resorte	1	CK45
⑭	Placa de bloqueo	1	CK22
⑮	Placa guía resorte	1	CK22
⑯	Chaveta A	4	CK45
⑰	Chaveta B	2	CK45
⑱	Chaveta C	1	CK45
⑲	Tope	1	Goma
⑳	Muelle	1	TJM40-178

⑳	Cilindro de gas		APFA 250 063

ANRP 0165

Carro aéreo para punzonar y doblar

AZOL GAS

ANRP 0165 40

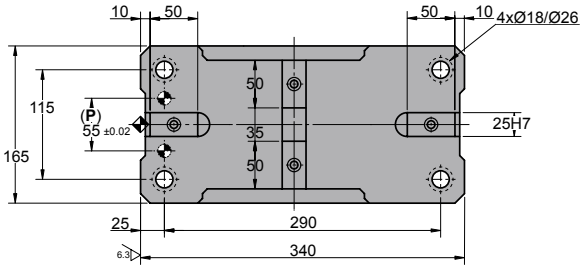

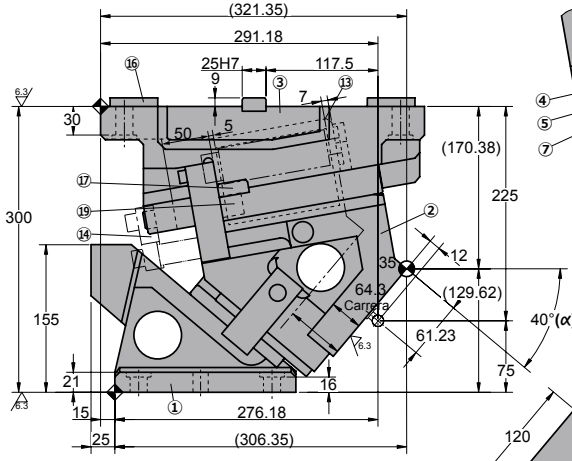

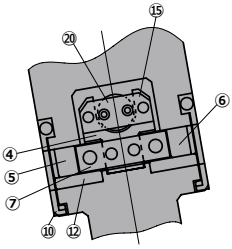

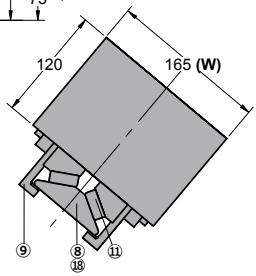

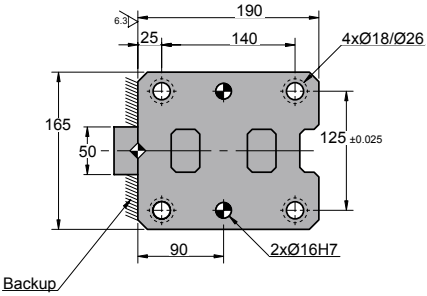

◦Diagrama del carro:

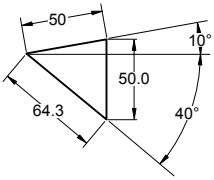

◦Espacio de desmontaje:

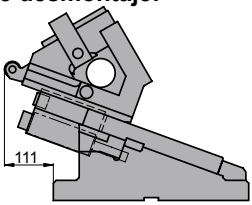

AZOL GAS

ANRP 0165

Carro aéreo para punzonar y doblar

Carrera (mm)	Fuerza de Trabajo kN - (tons)	Fuerza del Muelle N - (kgf) Fuerza Inicial F_0	Fuerza Final F_1	Peso (Kg)	Modelo	W (mm)	α (mm)
64.3	294.2 (30.0)	449.1 (45.8)	2694.0 (274.7)	72.4	ANRP	0165	40
		G ---	G 3308.1 (337.5)				

Pedido: Modelo (W) (α)

ANRP 0165 40

Ejemplo de pedido estándar conforme a hoja de catálogo.
Para añadir opciones solicitar según pedido de opciones.

OPCIONES

P PASADORES

PH Pasador soporte a Ø16 H7.

G CILINDRO DE GAS

G El carro incluye cilindro de gas

Pedido Opciones: Modelo (W) (α)-Opción

ANRP 0165 40-G

ANRP 0165 40-G-PH

PIEZAS DE RECAMBIO:

④ Guía resorte
⑧ Guía corredera
⑫ Placa deslizante B
⑳ Muelle

COMPONENTES

No.	Descripción	Qty.	Material
①	Manivela	1	GG25
②	Corredera	1	GG25
③	Soporte	1	GG25
④	Guía resorte	1	Bronce + G
⑤	Placa base D-R	1	CK45
⑥	Placa base D-L	1	CK45
⑦	Placa tope	1	CK45
⑧	Guía corredera	1	Bronce + G
⑨	Uña extractora A	2	CK45
⑩	Uña extractora B	2	CK22
⑪	Placa deslizante A	2	CK45
⑫	Placa deslizante B	2	Bronce

No.	Descripción	Qty.	Material
⑬	Soporte resorte	1	CK45
⑭	Placa de bloqueo	1	CK22
⑮	Placa guía resorte	1	CK22
⑯	Chaveta A	4	CK45
⑰	Chaveta B	2	CK45
⑱	Chaveta C	1	CK45
⑲	Tope	1	Goma
⑳	Muelle	1	TJM40-178

⑳	Cilindro de gas		APFA 250 063

ANRP 0165

Carro aéreo para punzonar y doblar

AZOL GAS

ANRP 0165 45

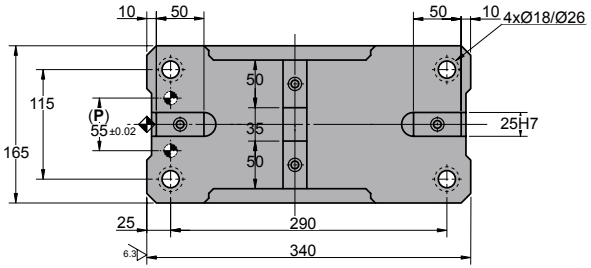

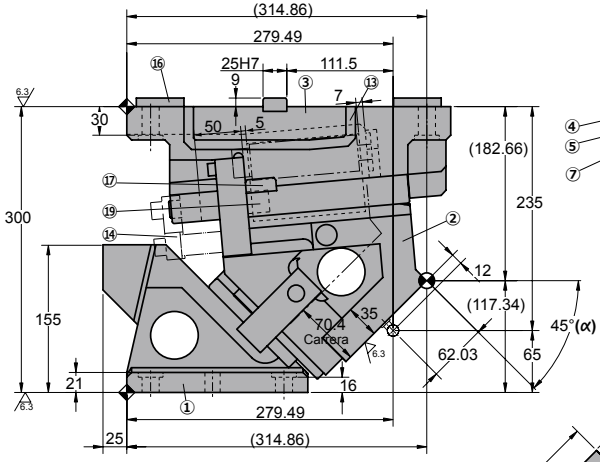

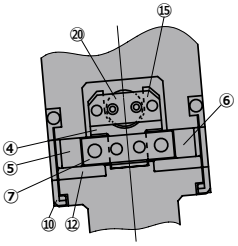

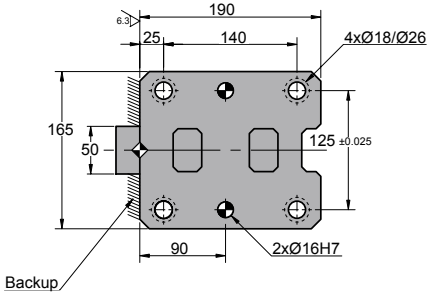

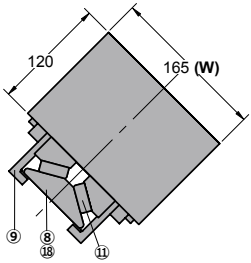

◦Diagrama del carro:

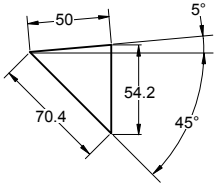

◦Espacio de desmontaje:

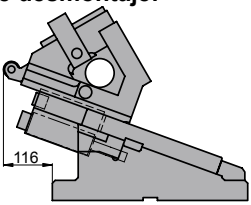

AZOL GAS

ANRP 0165

Carro aéreo para punzonar y doblar

Carrera (mm)	Fuerza de Trabajo kN - (tons)	Fuerza del Muelle N - (kgf) Fuerza Inicial F_0	Fuerza Final F_1	Peso (Kg)	Modelo	W (mm)	α (mm)
70.4	294.2 (30.0)	449.1 (45.8)	2694.0 (274.7)	65.5	ANRP	0165	45
		G ---	G 3308.1 (337.5)				

Pedido: Modelo (W) (α)

ANRP 0165 45

Ejemplo de pedido estándar conforme a hoja de catálogo.
Para añadir opciones solicitar según pedido de opciones.

OPCIONES

P PASADORES

PH Pasador soporte a Ø16 H7.

G CILINDRO DE GAS

G El carro incluye cilindro de gas

Pedido Opciones: Modelo (W) (α)-Opción

ANRP 0165 45-G

ANRP 0165 45-G-PH

PIEZAS DE RECAMBIO:

④ Guía resorte
⑧ Guía corredera
⑫ Placa deslizante B
⑳ Muelle

COMPONENTES

No.	Descripción	Qty.	Material
①	Manivela	1	GG25
②	Corredera	1	GG25
③	Soporte	1	GG25
④	Guía resorte	1	Bronce + G
⑤	Placa base D-R	1	CK45
⑥	Placa base D-L	1	CK45
⑦	Placa tope	1	CK45
⑧	Guía corredera	1	Bronce + G
⑨	Uña extractora A	2	CK45
⑩	Uña extractora B	2	CK22
⑪	Placa deslizante A	2	CK45
⑫	Placa deslizante B	2	Bronce

No.	Descripción	Qty.	Material
⑬	Soporte resorte	1	CK45
⑭	Placa de bloqueo	1	CK22
⑮	Placa guía resorte	1	CK22
⑯	Chaveta A	4	CK45
⑰	Chaveta B	2	CK45
⑱	Chaveta C	1	CK45
⑲	Tope	1	Goma
⑳	Muelle	1	TJM40-178

⑳	Cilindro de gas		APFA 250 063

ANRP 0165

Carro aéreo para punzonar y doblar

AZOL GAS

ANRP 0165 50

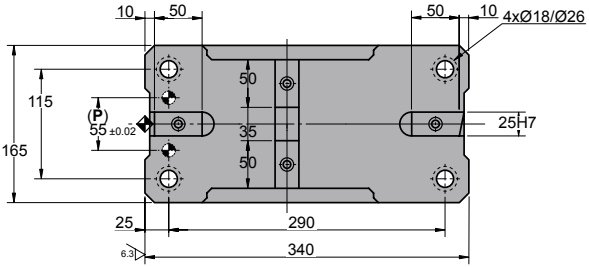

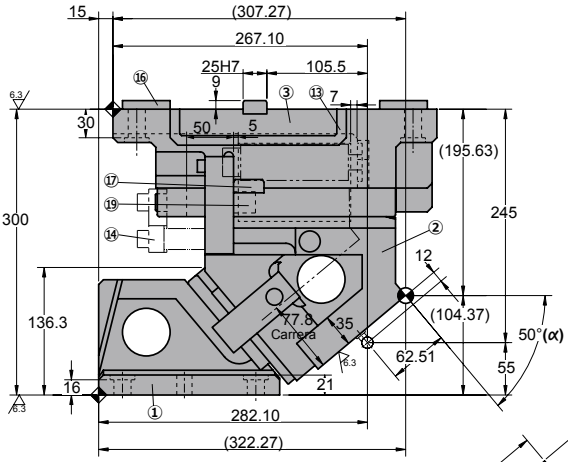

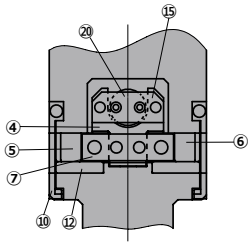

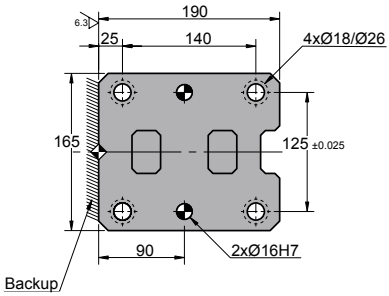

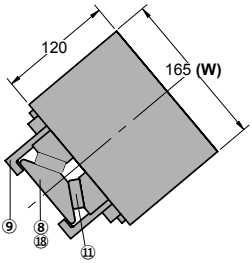

◦Diagrama del carro:

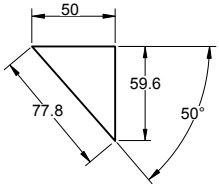

◦Espacio de desmontaje:

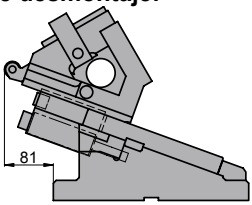

AZOL GAS

ANRP 0165

Carro aéreo para punzonar y doblar

Carrera (mm)	Fuerza de Trabajo kN - (tons)	Fuerza del Muelle N - (kgf) Fuerza Inicial F_0	Fuerza Final F_1	Peso (Kg)	Modelo	W (mm)	α (mm)
77.8	294.2 (30.0)	449.1 (45.8)	2694.0 (274.7)	64.3	ANRP	0165	50
		G ---	G 3308.1 (337.5)				

Pedido: Modelo (W) (α)

ANRP 0165 50

Ejemplo de pedido estándar conforme a hoja de catálogo.
Para añadir opciones solicitar según pedido de opciones.

OPCIONES

P PASADORES

PH Pasador soporte a Ø16 H7.

G CILINDRO DE GAS

G El carro incluye cilindro de gas

Pedido Opciones: Modelo (W) (α)-Opción

ANRP 0165 50-G

ANRP 0165 50-G-PH

PIEZAS DE RECAMBIO:

④ Guía resorte
⑧ Guía corredera
⑫ Placa deslizante B
⑳ Muelle

COMPONENTES

No.	Descripción	Qty.	Material
①	Manivela	1	GG25
②	Corredera	1	GG25
③	Soporte	1	GG25
④	Guía resorte	1	Bronce + G
⑤	Placa base D-R	1	CK45
⑥	Placa base D-L	1	CK45
⑦	Placa tope	1	CK45
⑧	Guía corredera	1	Bronce + G
⑨	Uña extractora A	2	CK45
⑩	Uña extractora B	2	CK22
⑪	Placa deslizante A	2	CK45
⑫	Placa deslizante B	2	Bronce

No.	Descripción	Qty.	Material
⑬	Soporte resorte	1	CK45
⑭	Placa de bloqueo	1	CK22
⑮	Placa guía resorte	1	CK22
⑯	Chaveta A	4	CK45
⑰	Chaveta B	2	CK45
⑱	Chaveta C	1	CK45
⑲	Tope	1	Goma
⑳	Muelle	1	TJM40-178

⑳	Cilindro de gas		APFA 250 063

ANRP 0165

Carro aéreo para punzonar y doblar

AZOL GAS

ANRP 0165 55

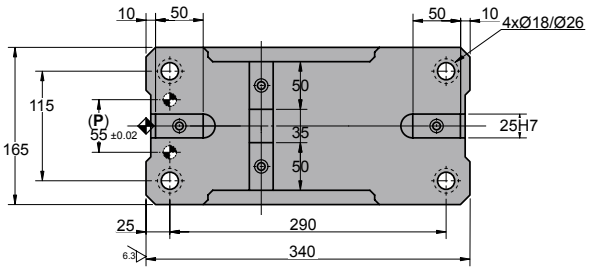

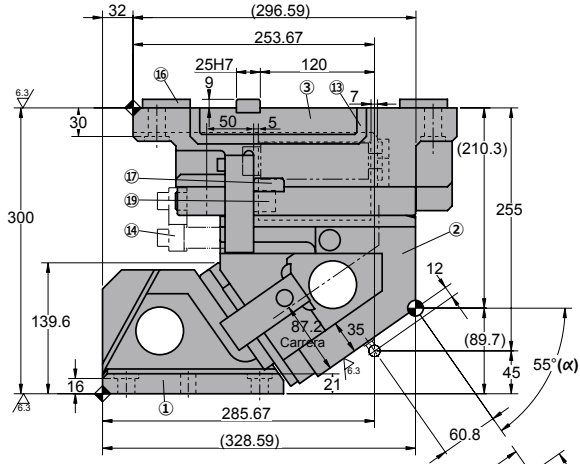

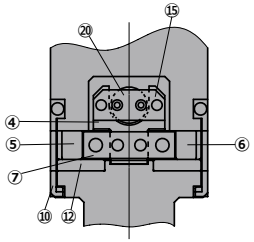

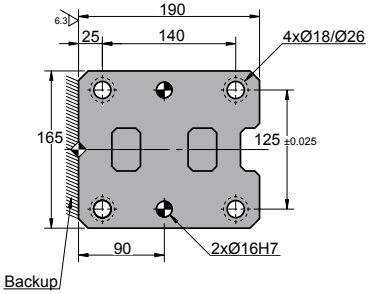

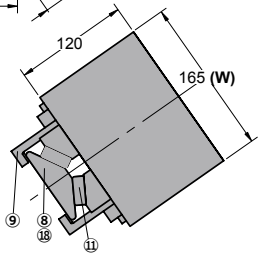

◦Diagrama del carro:

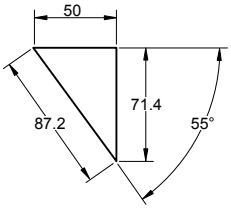

◦Espacio de desmontaje:

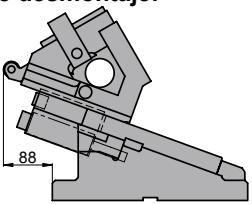

AZOL GAS

ANRP 0165

Carro aéreo para punzonar y doblar

Carrera (mm)	Fuerza de Trabajo kN - (tons)	Fuerza del Muelle N - (kgf) Fuerza Inicial F_0	Fuerza Final F_1	Peso (Kg)	Modelo	W (mm)	α (mm)
87.2	294.2 (30.0)	449.1 (45.8)	2694.0 (274.7)	65.2	ANRP	0165	55
		G ---	G 3308.1 (337.5)				

Pedido: Modelo (W) (α)

ANRP 0165 55

Ejemplo de pedido estándar conforme a hoja de catálogo.
Para añadir opciones solicitar según pedido de opciones.

OPCIONES

P PASADORES

PH Pasador soporte a Ø16 H7.

G CILINDRO DE GAS

G El carro incluye cilindro de gas

Pedido Opciones: Modelo (W) (α)-Opción

ANRP 0165 55-G

ANRP 0165 55-G-PH

PIEZAS DE RECAMBIO:

④ Guía resorte
⑧ Guía corredera
⑫ Placa deslizante B
⑳ Muelle

COMPONENTES

No.	Descripción	Qty.	Material
①	Manivela	1	GG25
②	Corredera	1	GG25
③	Soporte	1	GG25
④	Guía resorte	1	Bronce + G
⑤	Placa base D-R	1	CK45
⑥	Placa base D-L	1	CK45
⑦	Placa tope	1	CK45
⑧	Guía corredera	1	Bronce + G
⑨	Uña extractora A	2	CK45
⑩	Uña extractora B	2	CK22
⑪	Placa deslizante A	2	CK45
⑫	Placa deslizante B	2	Bronce

No.	Descripción	Qty.	Material
⑬	Soporte resorte	1	CK45
⑭	Placa de bloqueo	1	CK22
⑮	Placa guía resorte	1	CK22
⑯	Chaveta A	4	CK45
⑰	Chaveta B	2	CK45
⑱	Chaveta C	1	CK45
⑲	Tope	1	Goma
⑳	Muelle	1	TJM40-178

⑳	Cilindro de gas		APFA 250 063

ANRP 0165

Carro aéreo para punzonar y doblar

AZOL GAS

ANRP 0165 60

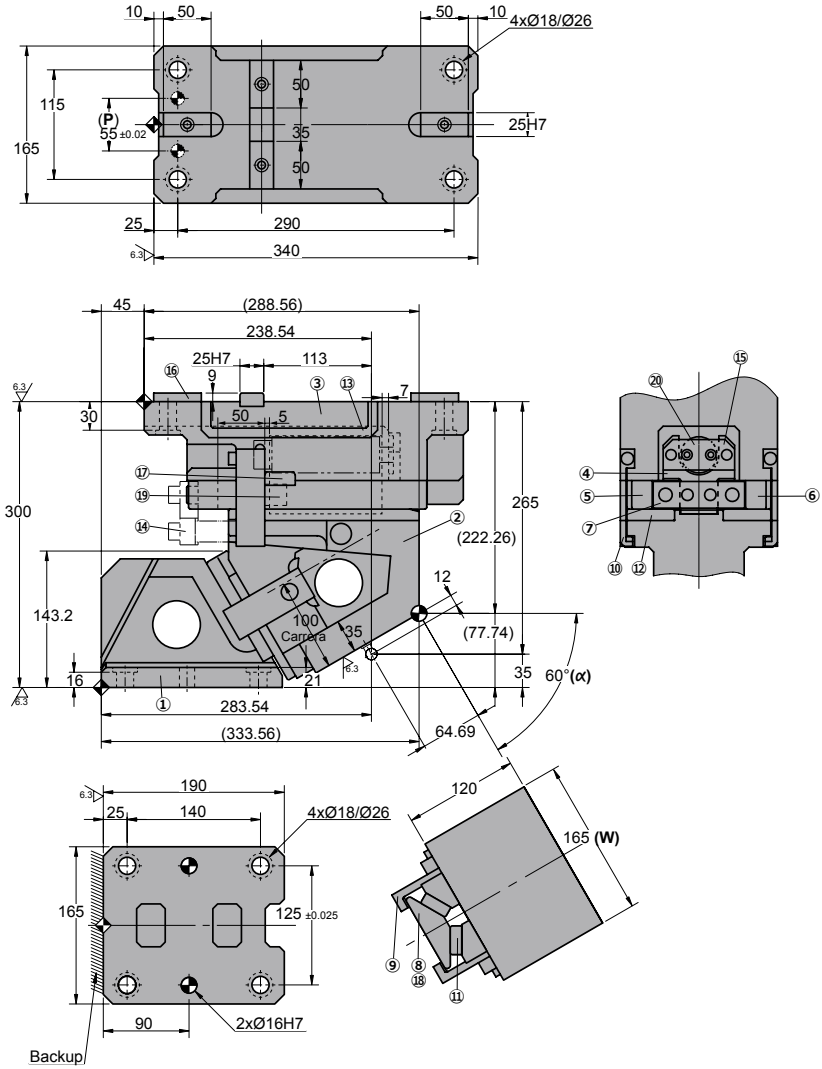

◦Diagrama del carro:

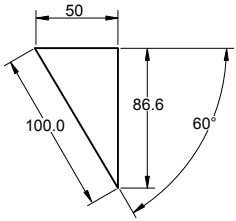

◦Espacio de desmontaje:

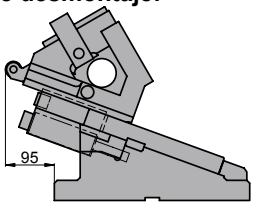

AZOL GAS

ANRP 0165

Carro aéreo para punzonar y doblar

Carrera (mm)	Fuerza de Trabajo kN - (tons)	Fuerza del Muelle N - (kgf) Fuerza Inicial F_0	Fuerza Final F_1	Peso (Kg)	Modelo	W (mm)	α (mm)
100.0	294.2 (30.0)	449.1 (45.8)	2694.0 (274.7)	66.6	ANRP	0165	60
		G ---	G 3308.1 (337.5)				

Pedido: Modelo (W) (α)

ANRP 0165 60

Ejemplo de pedido estándar conforme a hoja de catálogo.
Para añadir opciones solicitar según pedidó de opciones.

OPCIONES

P PASADORES

PH Pasador soporte a Ø16 H7.

G CILINDRO DE GAS

G El carro incluye cilindro de gas

Pedido Opciones: Modelo (W) (α)-Opción

ANRP 0165 60-G

ANRP 0165 60-G-PH

PIEZAS DE RECAMBIO:

④ Guía resorte
⑧ Guía corredera
⑫ Placa deslizante B
⑳ Muelle

COMPONENTES

No.	Descripción	Qty.	Material
①	Manivela	1	GG25
②	Corredera	1	GG25
③	Soporte	1	GG25
④	Guía resorte	1	Bronce + G
⑤	Placa base D-R	1	CK45
⑥	Placa base D-L	1	CK45
⑦	Placa tope	1	CK45
⑧	Guía corredera	1	Bronce + G
⑨	Uña extractora A	2	CK45
⑩	Uña extractora B	2	CK22
⑪	Placa deslizante A	2	CK45
⑫	Placa deslizante B	2	Bronce

No.	Descripción	Qty.	Material
⑬	Soporte resorte	1	CK45
⑭	Placa de bloqueo	1	CK22
⑮	Placa guía resorte	1	CK22
⑯	Chaveta A	4	CK45
⑰	Chaveta B	2	CK45
⑱	Chaveta C	1	CK45
⑲	Tope	1	Goma
⑳	Muelle	1	TJM40-178

⑳	Cilindro de gas		APFA 250 063

ANRP 0165

AZOL GAS

Carro aéreo para punzonar y doblar

AZOL GAS

ANRP 0200

Carro aéreo para punzonar y doblar

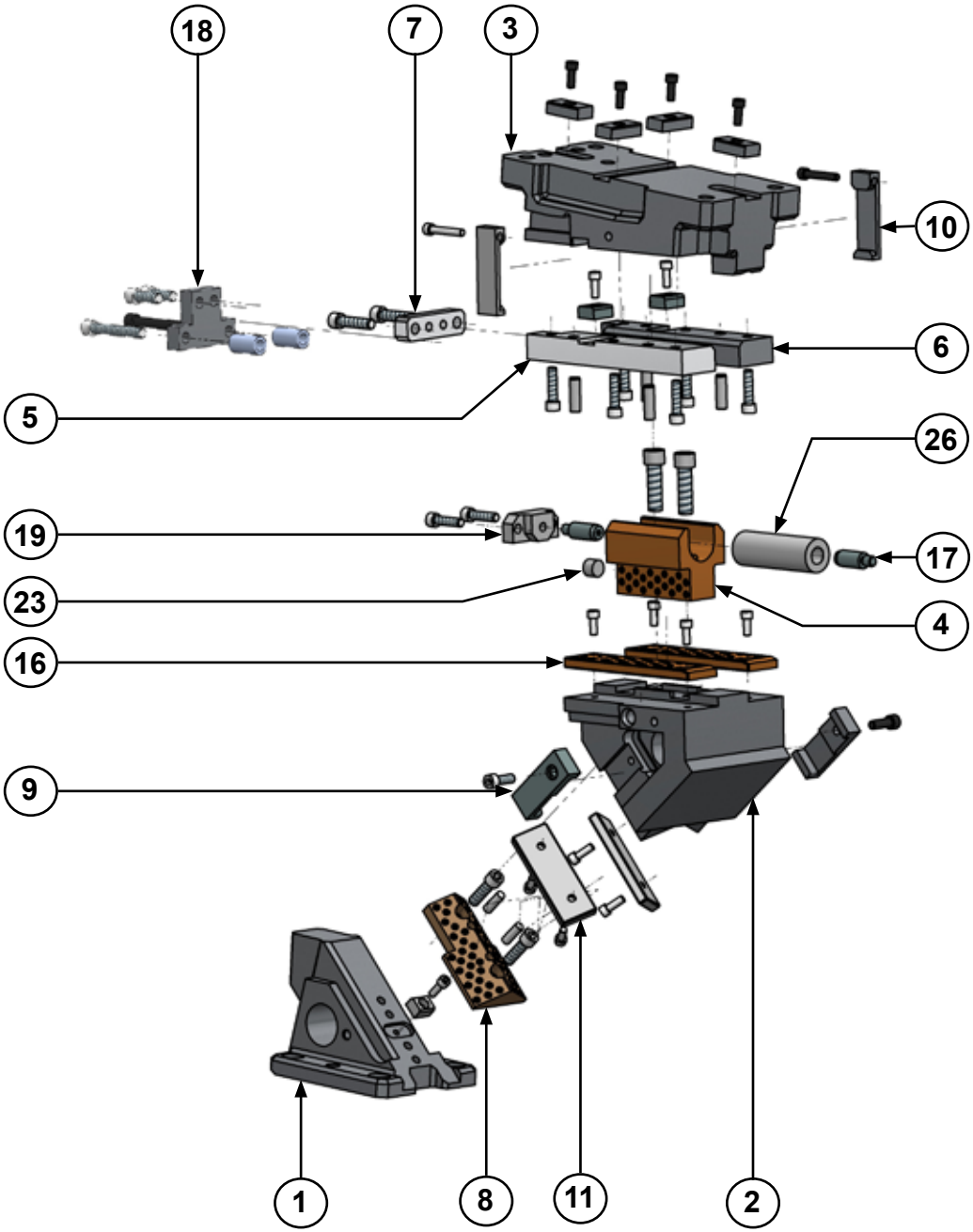

ANRP 0200

Carro aéreo para punzonar y doblar

AZOL GAS

ANRP 0200 00

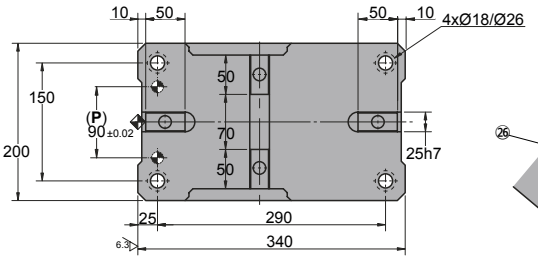

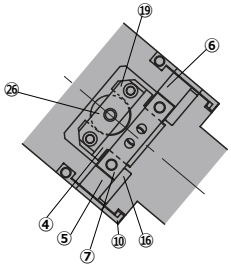

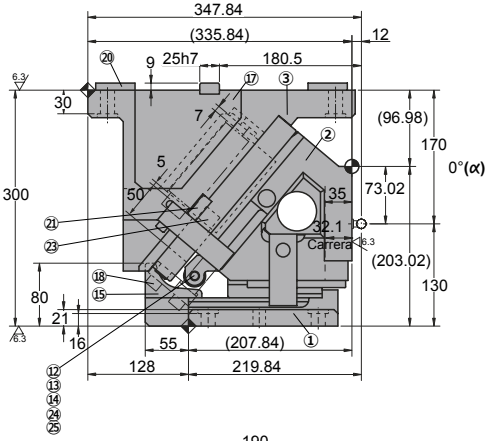

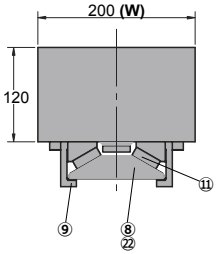

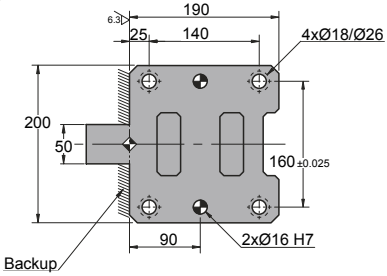

◦Diagrama del carro:

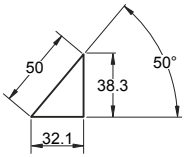

◦Espacio de desmontaje:

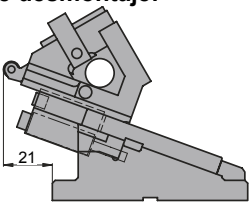

AZOL GAS

ANRP 0200

Carro aéreo para punzonar y doblar

Carrera (mm)	Fuerza de Trabajo kN - (tons)	Fuerza del Muelle N - (kgf) Fuerza Inicial F_0	Fuerza del Muelle N - (kgf) Fuerza Final F_1	Peso (Kg)	Modelo	W (mm)	α (mm)
32.1	353.0 (36.0)	749.2 (76.4)	4494.0 (458.3)	90.3	ANRP	0200	00
		G ---	G 5956.5 (607.8)				

Pedido: Modelo (W) (α)

ANRP 0200 00

Ejemplo de pedido estándar conforme a hoja de catálogo.
Para añadir opciones solicitar según pedido de opciones.

OPCIONES

P PASADORES

PH Pasador soporte a Ø16 H7.

G CILINDRO DE GAS

G El carro incluye cilindro de gas

Pedido Opciones: Modelo (W) (α)-Opción

ANRP 0200 00-PH

ANRP 0200 00-G-PH

PIEZAS DE RECAMBIO:

④ Guía resorte
⑧ Guía corredera
⑯ Placa deslizante B
㉖ Muelle

COMPONENTES

No.	Descripción	Qty.	Material
①	Manivela	1	GG25
②	Corredera	1	GG25
③	Soporte	1	GG25
④	Guía resorte	1	Bronce + G
⑤	Placa base D-R	1	CK45
⑥	Placa base D-L	1	CK45
⑦	Placa tope	1	CK45
⑧	Guía corredera	1	Bronce + G
⑨	Uña extractora A	2	CK45
⑩	Uña extractora B	2	CK22
⑪	Placa deslizante	2	CK45
⑫	Rodamiento	1	CK45
⑬	Eje rodamiento	1	CK45
⑭	Cuerpo ménsula	1	CK45

No.	Descripción	Qty.	Material
⑮	Guía rodamiento	1	CK45
⑯	Placa deslizante	2	Bronce
⑰	Soporte resorte	1	CK45
⑱	Placa de bloqueo	1	CK22
⑲	Placa guía resorte	1	CK22
⑳	Chaveta	4	CK45
㉑	Chaveta	2	CK45
㉒	Chaveta	1	CK45
㉓	Tope	1	Goma
㉔	Casquillo	1	Bronce + G
㉕	Anillo elástico	2	Ø9
㉖	Muelle	1	TJM50-178

㉖	Cilindro de gas	1	FD 500 063

ANRP 0200

Carro aéreo para punzonar y doblar

AZOL GAS

ANRP 0200 05

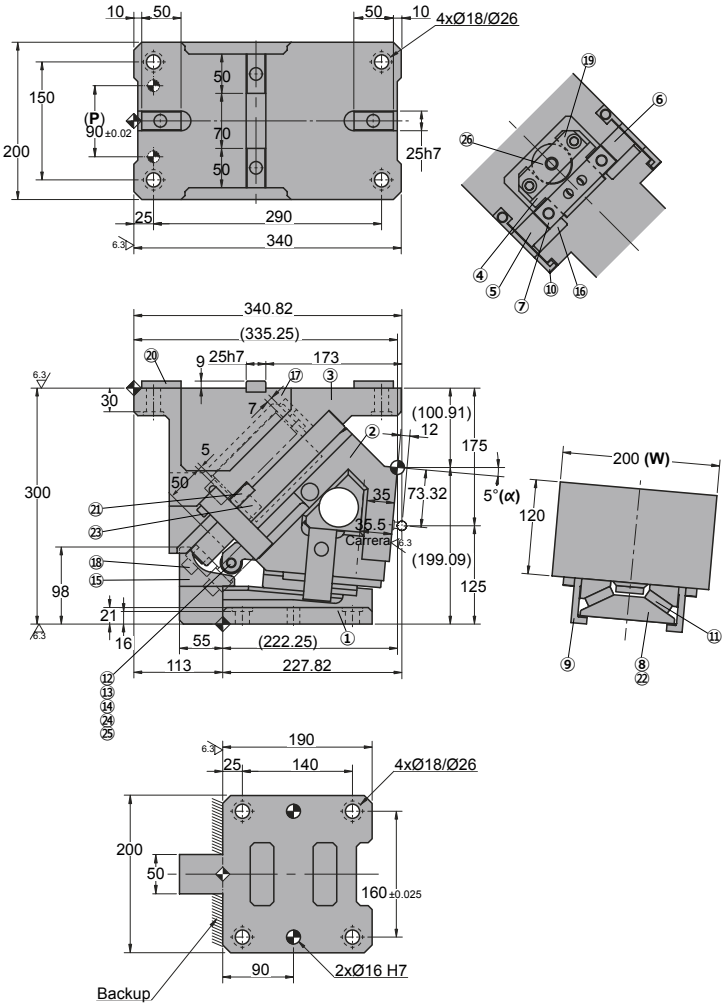

◦Diagrama del carro:

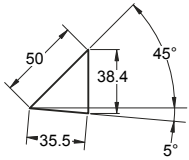

◦Espacio de desmontaje:

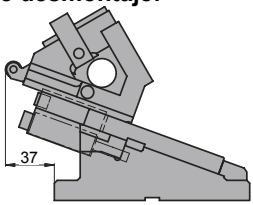

AZOL GAS

ANRP 0200

Carro aéreo para punzonar y doblar

Carrera (mm)	Fuerza de Trabajo kN - (tons)	Fuerza del Muelle N - (kgf) Fuerza Inicial F_0	Fuerza Final F_1	Peso (Kg)	Modelo	W (mm)	α (mm)
35.5	353.0 (36.0)	749.2 (76.4)	4494.0 (458.3)	88.0	ANRP	0200	05
		G ---	G 5956.5 (607.8)				

Pedido: Modelo (W) (α)

ANRP 0200 05

Ejemplo de pedido estándar conforme a hoja de catálogo.
Para añadir opciones solicitar según pedido de opciones.

OPCIONES

P PASADORES

PH Pasador soporte a Ø16 H7.

G CILINDRO DE GAS

G El carro incluye cilindro de gas

Pedido Opciones: Modelo (W) (α)-Opción

ANRP 0200 05-PH

ANRP 0200 05-G-PH

PIEZAS DE RECAMBIO:

④ Guía resorte
⑧ Guía corredera
⑯ Placa deslizante B
㉖ Muelle

COMPONENTES

No.	Descripción	Qty.	Material
①	Manivela	1	GG25
②	Corredera	1	GG25
③	Soporte	1	GG25
④	Guía resorte	1	Bronce + G
⑤	Placa base D-R	1	CK45
⑥	Placa base D-L	1	CK45
⑦	Placa tope	1	CK45
⑧	Guía corredera	1	Bronce + G
⑨	Uña extractora A	2	CK45
⑩	Uña extractora B	2	CK22
⑪	Placa deslizante	2	CK45
⑫	Rodamiento	1	CK45
⑬	Eje rodamiento	1	CK45
⑭	Cuerpo ménsula	1	CK45

No.	Descripción	Qty.	Material
⑮	Guía rodamiento	1	CK45
⑯	Placa deslizante	2	Bronce
⑰	Soporte resorte	1	CK45
⑱	Placa de bloqueo	1	CK22
⑲	Placa guía resorte	1	CK22
⑳	Chaveta	4	CK45
㉑	Chaveta	2	CK45
㉒	Chaveta	1	CK45
㉓	Tope	1	Goma
㉔	Casquillo	1	Bronce + G
㉕	Anillo elástico	2	Ø9
㉖	Muelle	1	TJM50-178

㉖	Cilindro de gas	1	FD 500 063

ANRP 0200

Carro aéreo para punzonar y doblar

AZOL GAS

ANRP 0200 10

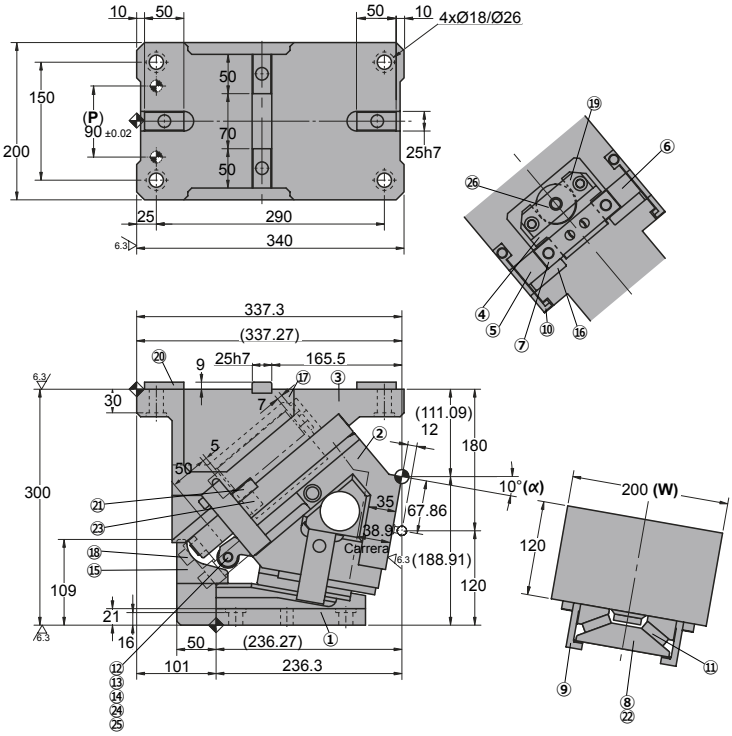

◦Diagrama del carro:

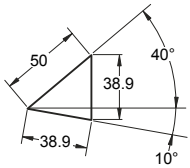

◦Espacio de desmontaje:

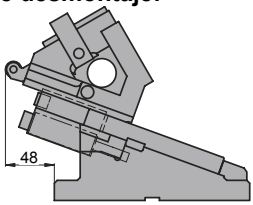

AZOL GAS

ANRP 0200

Carro aéreo para punzonar y doblar

Carrera (mm)	Fuerza de Trabajo kN - (tons)	Fuerza del Muelle N - (kgf) Fuerza Inicial F_0	Fuerza del Muelle N - (kgf) Fuerza Final F_1	Peso (Kg)	Modelo	W (mm)	α (mm)
38.9	353.0 (36.0)	749.2 (76.4)	4494.0 (458.3)	87.5	ANRP	0200	10
		G ---	G 5956.5 (607.8)				

Pedido: Modelo (W) (α)

ANRP 0200 10

Ejemplo de pedido estándar conforme a hoja de catálogo.
Para añadir opciones solicitar según pedido de opciones.

OPCIONES

P PASADORES

PH Pasador soporte a Ø16 H7.

G CILINDRO DE GAS

G El carro incluye cilindro de gas

Pedido Opciones: Modelo (W) (α)-Opción

ANRP 0200 10-PH

ANRP 0200 10-G-PH

PIEZAS DE RECAMBIO:

④ Guía resorte
⑧ Guía corredera
⑯ Placa deslizante B
㉖ Muelle

COMPONENTES

No.	Descripción	Qty.	Material
①	Manivela	1	GG25
②	Corredera	1	GG25
③	Soporte	1	GG25
④	Guía resorte	1	Bronce + G
⑤	Placa base D-R	1	CK45
⑥	Placa base D-L	1	CK45
⑦	Placa tope	1	CK45
⑧	Guía corredera	1	Bronce + G
⑨	Uña extractora A	2	CK45
⑩	Uña extractora B	2	CK22
⑪	Placa deslizante	2	CK45
⑫	Rodamiento	1	CK45
⑬	Eje rodamiento	1	CK45
⑭	Cuerpo ménsula	1	CK45

No.	Descripción	Qty.	Material
⑮	Guía rodamiento	1	CK45
⑯	Placa deslizante	2	Bronce
⑰	Soporte resorte	1	CK45
⑱	Placa de bloqueo	1	CK22
⑲	Placa guía resorte	1	CK22
⑳	Chaveta	4	CK45
㉑	Chaveta	2	CK45
㉒	Chaveta	1	CK45
㉓	Tope	1	Goma
㉔	Casquillo	1	Bronce + G
㉕	Anillo elástico	2	Ø9
㉖	Muelle	1	TJM50-178

㉖	Cilindro de gas	1	FD 500 063

ANRP 0200

Carro aéreo para punzonar y doblar

AZOL GAS

ANRP 0200 15

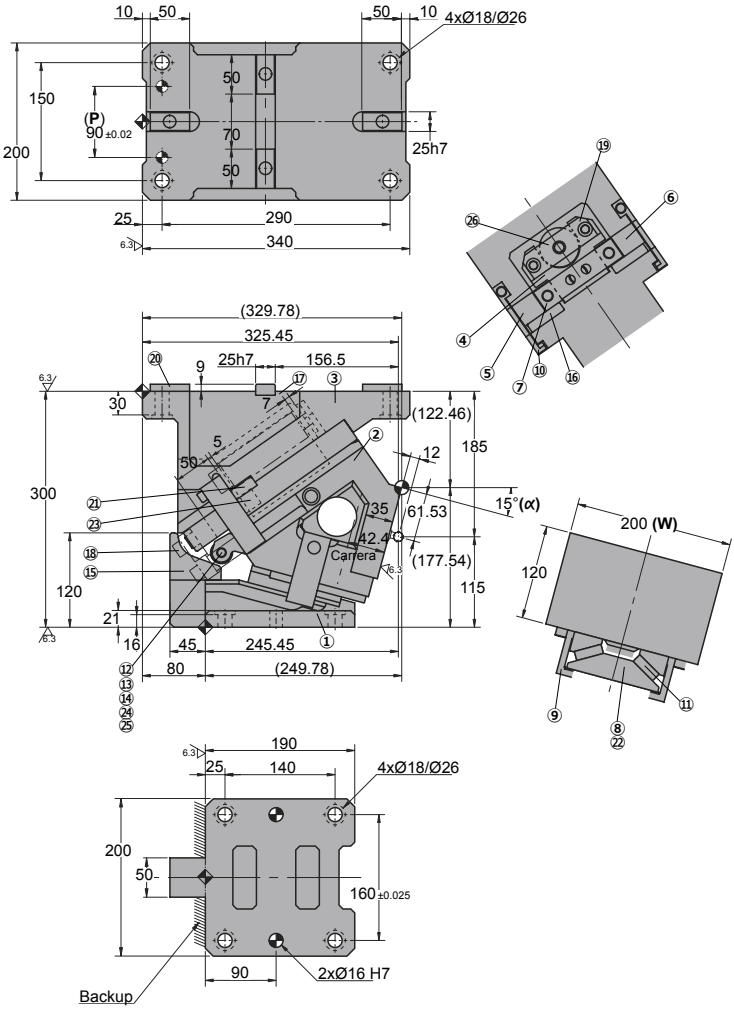

◦Diagrama del carro:

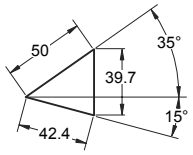

◦Espacio de desmontaje:

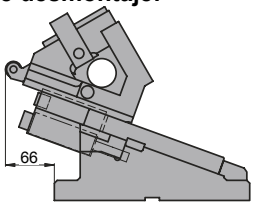

AZOL GAS

ANRP 0200

Carro aéreo para punzonar y doblar

Carrera (mm)	Fuerza de Trabajo kN - (tons)	Fuerza del Muelle N - (kgf) Fuerza Inicial F_0	Fuerza Final F_1	Peso (Kg)	Modelo	W (mm)	α (mm)
42.4	353.0 (36.0)	749.2 (76.4)	4494.0 (458.3)	87.0	ANRP	0200	15
		G ---	G 5956.5 (607.8)				

Pedido: Modelo (W) (α)

ANRP 0200 15

Ejemplo de pedido estándar conforme a hoja de catálogo.
Para añadir opciones solicitar según pedido de opciones.

OPCIONES

P PASADORES

PH Pasador soporte a Ø16 H7.

G CILINDRO DE GAS

G El carro incluye cilindro de gas

Pedido Opciones: Modelo (W) (α)-Opción

ANRP 0200 15-PH

ANRP 0200 15-G-PH

PIEZAS DE RECAMBIO:

④ Guía resorte
⑧ Guía corredera
⑯ Placa deslizante B
㉖ Muelle

COMPONENTES

No.	Descripción	Qty.	Material
①	Manivela	1	GG25
②	Corredera	1	GG25
③	Soporte	1	GG25
④	Guía resorte	1	Bronce + G
⑤	Placa base D-R	1	CK45
⑥	Placa base D-L	1	CK45
⑦	Placa tope	1	CK45
⑧	Guía corredera	1	Bronce + G
⑨	Uña extractora A	2	CK45
⑩	Uña extractora B	2	CK22
⑪	Placa deslizante	2	CK45
⑫	Rodamiento	1	CK45
⑬	Eje rodamiento	1	CK45
⑭	Cuerpo ménsula	1	CK45

No.	Descripción	Qty.	Material
⑮	Guía rodamiento	1	CK45
⑯	Placa deslizante	2	Bronce
⑰	Soporte resorte	1	CK45
⑱	Placa de bloqueo	1	CK22
⑲	Placa guía resorte	1	CK22
⑳	Chaveta	4	CK45
㉑	Chaveta	2	CK45
㉒	Chaveta	1	CK45
㉓	Tope	1	Goma
㉔	Casquillo	1	Bronce + G
㉕	Anillo elástico	2	Ø9
㉖	Muelle	1	TJM50-178

㉖	Cilindro de gas	1	FD 500 063

ANRP 0200

Carro aéreo para punzonar y doblar

AZOL GAS

ANRP 0200 20

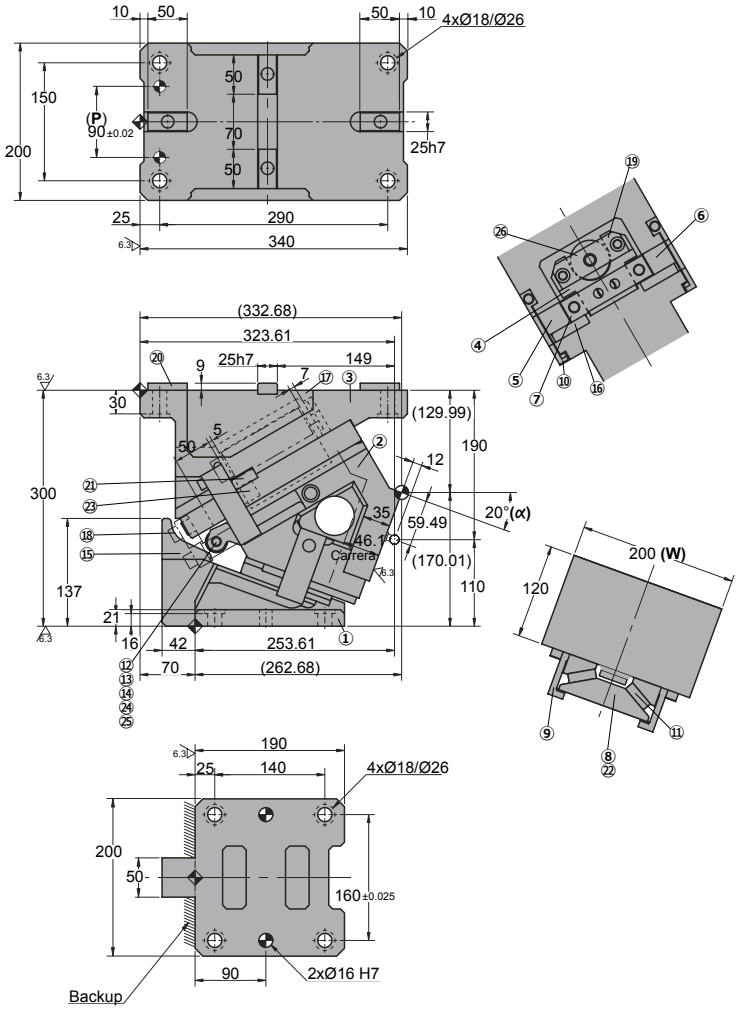

◦Diagrama del carro:

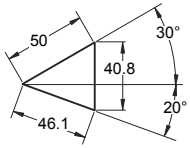

◦Espacio de desmontaje:

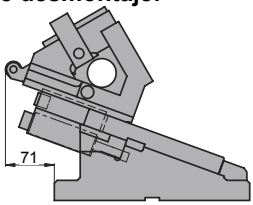

AZOL GAS

ANRP 0200

Carro aéreo para punzonar y doblar

Carrera (mm)	Fuerza de Trabajo kN - (tons)	Fuerza del Muelle N - (kgf) Fuerza Inicial F_0	Fuerza Final F_1	Peso (Kg)	Modelo	W (mm)	α (mm)
46.1	353.0 (36.0)	749.2 (76.4)	4494.0 (458.3)	85.8	ANRP	0200	20
		G ---	G 5956.5 (607.8)				

Pedido: Modelo (W) (α)

ANRP 0200 20

Ejemplo de pedido estándar conforme a hoja de catálogo.
Para añadir opciones solicitar según pedido de opciones.

OPCIONES

P PASADORES

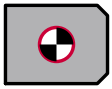

PH Pasador soporte a Ø16 H7.

G CILINDRO DE GAS

G El carro incluye cilindro de gas

Pedido Opciones: Modelo (W) (α)-Opción

ANRP 0200 20-PH

ANRP 0200 20-G-PH

PIEZAS DE RECAMBIO:

④ Guía resorte
⑧ Guía corredera
⑯ Placa deslizante B
㉖ Muelle

COMPONENTES

No.	Descripción	Qty.	Material
①	Manivela	1	GG25
②	Corredera	1	GG25
③	Soporte	1	GG25
④	Guía resorte	1	Bronce + G
⑤	Placa base D-R	1	CK45
⑥	Placa base D-L	1	CK45
⑦	Placa tope	1	CK45
⑧	Guía corredera	1	Bronce + G
⑨	Uña extractora A	2	CK45
⑩	Uña extractora B	2	CK22
⑪	Placa deslizante	2	CK45
⑫	Rodamiento	1	CK45
⑬	Eje rodamiento	1	CK45
⑭	Cuerpo ménsula	1	CK45

No.	Descripción	Qty.	Material
⑮	Guía rodamiento	1	CK45
⑯	Placa deslizante	2	Bronce
⑰	Soporte resorte	1	CK45
⑱	Placa de bloqueo	1	CK22
⑲	Placa guía resorte	1	CK22
⑳	Chaveta	4	CK45
㉑	Chaveta	2	CK45
㉒	Chaveta	1	CK45
㉓	Tope	1	Goma
㉔	Casquillo	1	Bronce + G
㉕	Anillo elástico	2	Ø9
㉖	Muelle	1	TJM50-178

㉖	Cilindro de gas	1	FD 500 063

ANRP 0200

Carro aéreo para punzonar y doblar

AZOL GAS

ANRP 0200 25

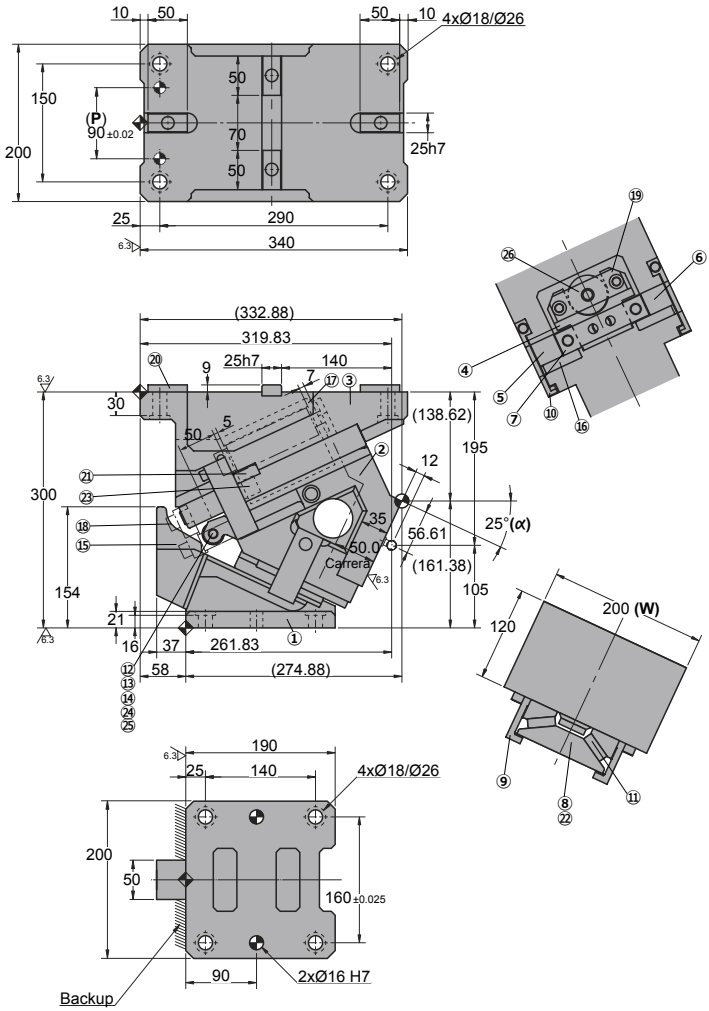

◦Diagrama del carro:

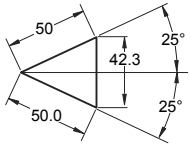

◦Espacio de desmontaje:

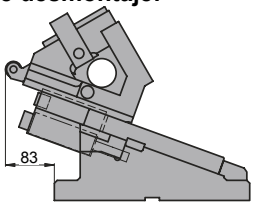

AZOL GAS

ANRP 0200

Carro aéreo para punzonar y doblar

Carrera (mm)	Fuerza de Trabajo kN - (tons)	Fuerza del Muelle N - (kgf) Fuerza Inicial F_0	Fuerza Final F_1	Peso (Kg)	Modelo	W (mm)	α (mm)
50.0	353.0 (36.0)	749.2 (76.4)	4494.0 (458.3)	86.2	ANRP	0200	25
		G ---	G 5956.5 (607.8)				

Pedido: Modelo (W) (α)

ANRP 0200 25

Ejemplo de pedido estándar conforme a hoja de catálogo.
Para añadir opciones solicitar según pedido de opciones.

OPCIONES

P PASADORES

PH Pasador soporte a Ø16 H7.

G CILINDRO DE GAS

G El carro incluye cilindro de gas

Pedido Opciones: Modelo (W) (α)-Opción

ANRP 0200 25-PH

ANRP 0200 25-G-PH

PIEZAS DE RECAMBIO:

④ Guía resorte
⑧ Guía corredera
⑯ Placa deslizante B
㉖ Muelle

COMPONENTES

No.	Descripción	Qty.	Material
①	Manivela	1	GG25
②	Corredera	1	GG25
③	Soporte	1	GG25
④	Guía resorte	1	Bronce + G
⑤	Placa base D-R	1	CK45
⑥	Placa base D-L	1	CK45
⑦	Placa tope	1	CK45
⑧	Guía corredera	1	Bronce + G
⑨	Uña extractora A	2	CK45
⑩	Uña extractora B	2	CK22
⑪	Placa deslizante	2	CK45
⑫	Rodamiento	1	CK45
⑬	Eje rodamiento	1	CK45
⑭	Cuerpo ménsula	1	CK45

No.	Descripción	Qty.	Material
⑮	Guía rodamiento	1	CK45
⑯	Placa deslizante	2	Bronce
⑰	Soporte resorte	1	CK45
⑱	Placa de bloqueo	1	CK22
⑲	Placa guía resorte	1	CK22
⑳	Chaveta	4	CK45
㉑	Chaveta	2	CK45
㉒	Chaveta	1	CK45
㉓	Tope	1	Goma
㉔	Casquillo	1	Bronce + G
㉕	Anillo elástico	2	Ø9
㉖	Muelle	1	TJM50-178

㉖	Cilindro de gas	1	FD 500 063

ANRP 0200

Carro aéreo para punzonar y doblar

AZOL GAS

ANRP 0200 30

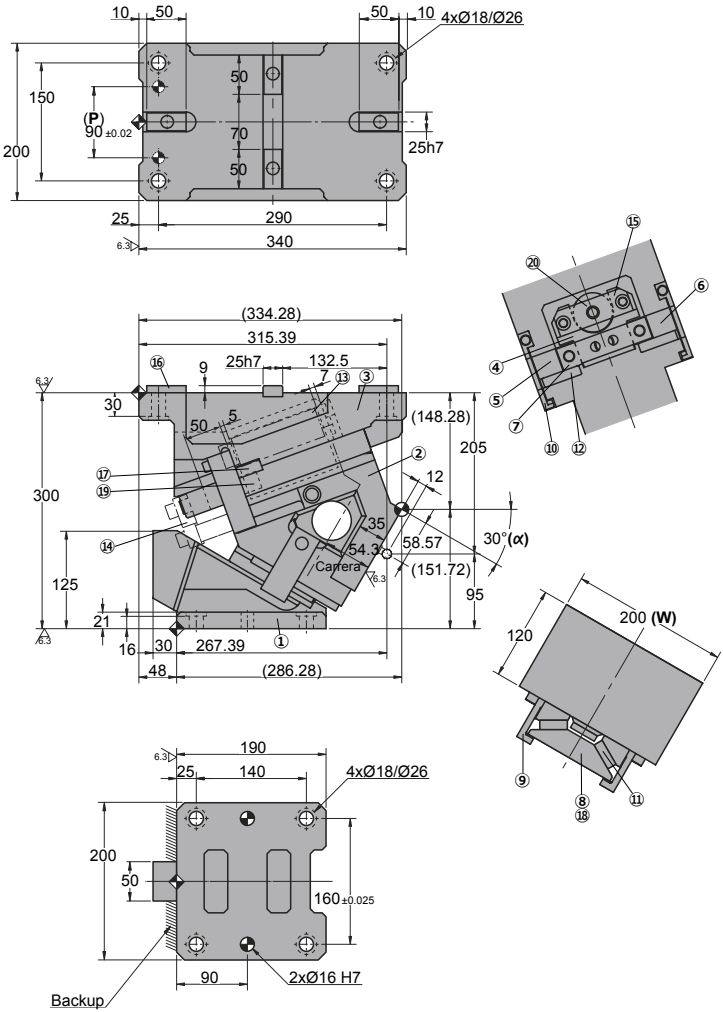

◦Diagrama del carro:

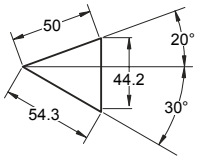

◦Espacio de desmontaje:

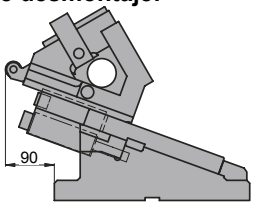

AZOL GAS

ANRP 0200

Carro aéreo para punzonar y doblar

Carrera (mm)	Fuerza de Trabajo kN - (tons)	Fuerza del Muelle N - (kgf) Fuerza Inicial F_0	Fuerza del Muelle N - (kgf) Fuerza Final F_1	Peso (Kg)	Modelo	W (mm)	α (mm)
54.3	353.0 (36.0)	749.2 (76.4)	4494.0 (458.3)	85.6	ANRP	0200	30
		G ---	G 5956.5 (607.8)				

Pedido: Modelo (W) (α)

ANRP 0200 30

Ejemplo de pedido estándar conforme a hoja de catálogo.
Para añadir opciones solicitar según pedido de opciones.

OPCIONES

P PASADORES

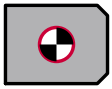

PH Pasador soporte a Ø16 H7.

G CILINDRO DE GAS

G El carro incluye cilindro de gas

Pedido Opciones: Modelo (W) (α)-Opción

ANRP 0200 30-PH

ANRP 0200 30-G-PH

PIEZAS DE RECAMBIO:

④ Guía resorte
⑧ Guía corredera
⑫ Placa deslizante B
⑳ Muelle

COMPONENTES

No.	Descripción	Qty.	Material
①	Manivela	1	GG25
②	Corredera	1	GG25
③	Soporte	1	GG25
④	Guía resorte	1	Bronce + G
⑤	Placa base D-R	1	CK45
⑥	Placa base D-L	1	CK45
⑦	Placa tope	1	CK45
⑧	Guía corredera	1	Bronce + G
⑨	Uña extractora A	2	CK45
⑩	Uña extractora B	2	CK22
⑪	Placa deslizante	2	CK45
⑫	Placa deslizante B	2	Bronce

No.	Descripción	Qty.	Material
⑬	Soporte resorte	1	CK45
⑭	Placa de bloqueo	1	CK22
⑮	Placa guía resorte	1	CK22
⑯	Chaveta A	4	CK45
⑰	Chaveta B	2	CK45
⑱	Chaveta C	1	CK45
⑲	Tope	1	Goma
⑳	Muelle	1	TJM50-178

⑳	Cilindro de gas	1	FD 500 063

ANRP 0200

Carro aéreo para punzonar y doblar

AZOL GAS

ANRP 0200 35

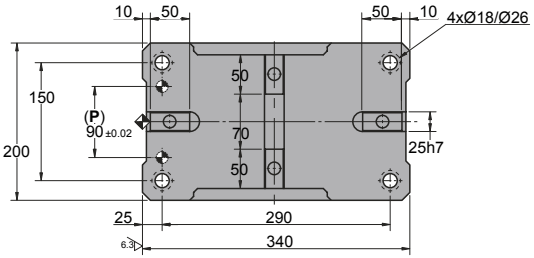

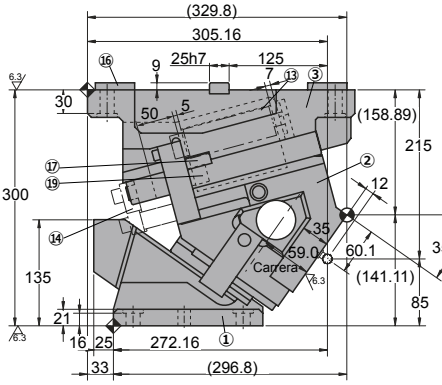

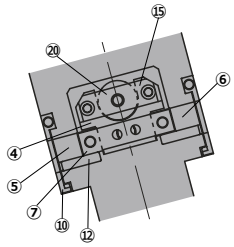

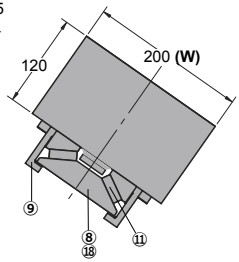

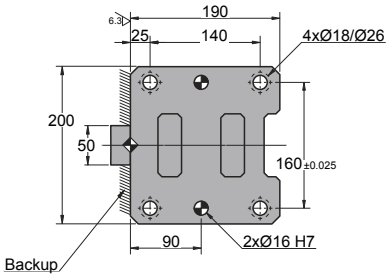

◦Diagrama del carro:

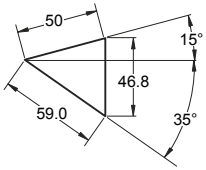

◦Espacio de desmontaje:

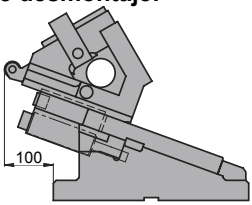

AZOL GAS

ANRP 0200

Carro aéreo para punzonar y doblar

Carrera (mm)	Fuerza de Trabajo kN - (tons)	Fuerza del Muelle N - (kgf) Fuerza Inicial F_0	Fuerza Final F_1	Peso (Kg)	Modelo	W (mm)	α (mm)
59.0	353.0 (36.0)	749.2 (76.4)	4494.0 (458.3)	86.2	ANRP	0200	35
		G ---	G 5956.5 (607.8)				

Pedido: Modelo (W) (α)

ANRP 0200 35

Ejemplo de pedido estándar conforme a hoja de catálogo.
Para añadir opciones solicitar según pedido de opciones.

OPCIONES

P PASADORES

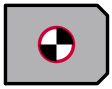

PH Pasador soporte a Ø16 H7.

G CILINDRO DE GAS

G El carro incluye cilindro de gas

Pedido Opciones: Modelo (W) (α)-Opción

ANRP 0200 35-PH

ANRP 0200 35-G-PH

PIEZAS DE RECAMBIO:

④ Guía resorte
⑧ Guía corredera
⑫ Placa deslizante B
⑳ Muelle

COMPONENTES

No.	Descripción	Qty.	Material
①	Manivela	1	GG25
②	Corredera	1	GG25
③	Soporte	1	GG25
④	Guía resorte	1	Bronce + G
⑤	Placa base D-R	1	CK45
⑥	Placa base D-L	1	CK45
⑦	Placa tope	1	CK45
⑧	Guía corredera	1	Bronce + G
⑨	Uña extractora A	2	CK45
⑩	Uña extractora B	2	CK22
⑪	Placa deslizante	2	CK45
⑫	Placa deslizante B	2	Bronce

No.	Descripción	Qty.	Material
⑬	Soporte resorte	1	CK45
⑭	Placa de bloqueo	1	CK22
⑮	Placa guía resorte	1	CK22
⑯	Chaveta A	4	CK45
⑰	Chaveta B	2	CK45
⑱	Chaveta C	1	CK45
⑲	Tope	1	Goma
⑳	Muelle	1	TJM50-178

⑳	Cilindro de gas	1	FD 500 063

ANRP 0200

Carro aéreo para punzonar y doblar

AZOL GAS

ANRP 0200 40

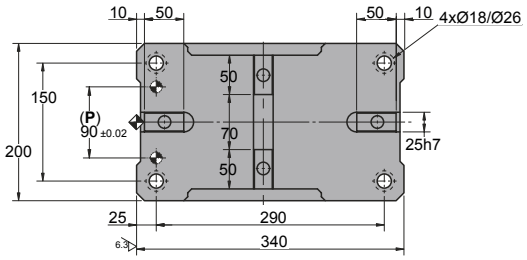

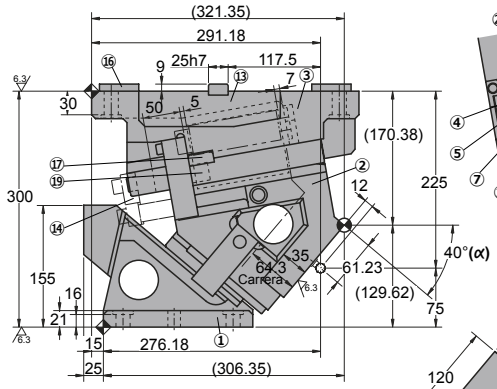

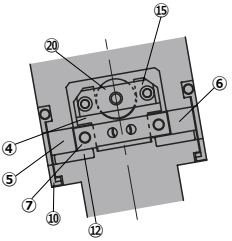

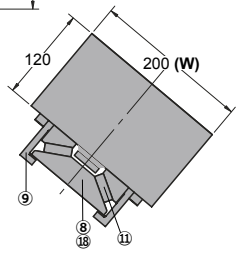

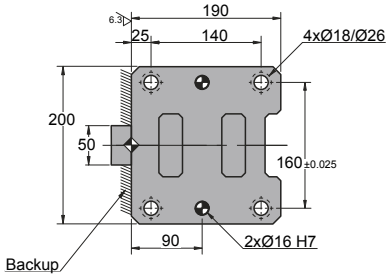

◦Diagrama del carro:

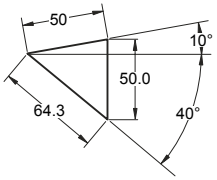

◦Espacio de desmontaje:

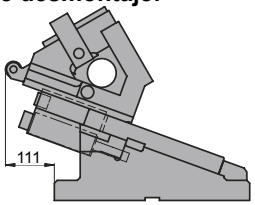

AZOL GAS

ANRP 0200

Carro aéreo para punzonar y doblar

Carrera (mm)	Fuerza de Trabajo kN - (tons)	Fuerza del Muelle N - (kgf) Fuerza Inicial F_0	Fuerza Final F_1	Peso (Kg)	Modelo	W (mm)	α (mm)
64.3	353.0 (36.0)	749.2 (76.4)	4494.0 (458.3)	86.6	ANRP	0200	40
		G ---	G 5956.5 (607.8)				

Pedido: Modelo (W) (α)

ANRP 0200 40

Ejemplo de pedido estándar conforme a hoja de catálogo.
Para añadir opciones solicitar según pedido de opciones.

OPCIONES

P PASADORES

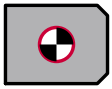

PH Pasador soporte a Ø16 H7.

G CILINDRO DE GAS

G El carro incluye cilindro de gas

Pedido Opciones: Modelo (W) (α)-Opción

ANRP 0200 40-PH

ANRP 0200 40-G-PH

PIEZAS DE RECAMBIO:

④ Guía resorte
⑧ Guía corredera
⑫ Placa deslizante B
⑳ Muelle

COMPONENTES

No.	Descripción	Qty.	Material
①	Manivela	1	GG25
②	Corredera	1	GG25
③	Soporte	1	GG25
④	Guía resorte	1	Bronce + G
⑤	Placa base D-R	1	CK45
⑥	Placa base D-L	1	CK45
⑦	Placa tope	1	CK45
⑧	Guía corredera	1	Bronce + G
⑨	Uña extractora A	2	CK45
⑩	Uña extractora B	2	CK22
⑪	Placa deslizante	2	CK45
⑫	Placa deslizante B	2	Bronce

No.	Descripción	Qty.	Material
⑬	Soporte resorte	1	CK45
⑭	Placa de bloqueo	1	CK22
⑮	Placa guía resorte	1	CK22
⑯	Chaveta A	4	CK45
⑰	Chaveta B	2	CK45
⑱	Chaveta C	1	CK45
⑲	Tope	1	Goma
⑳	Muelle	1	TJM50-178

⑳	Cilindro de gas	1	FD 500 063

ANRP 0200

Carro aéreo para punzonar y doblar

AZOL GAS

ANRP 0200 45

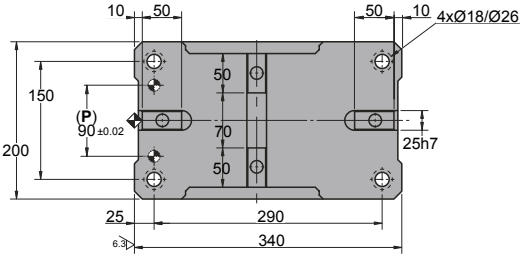

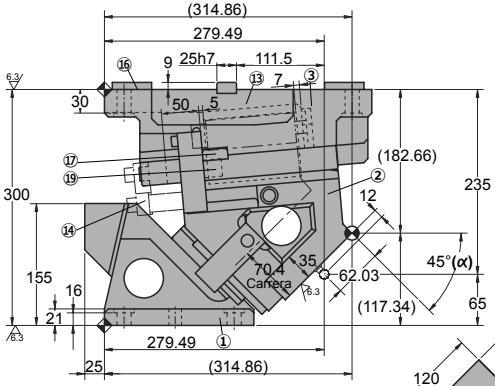

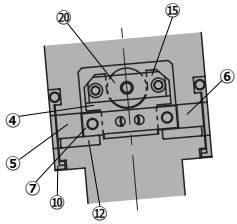

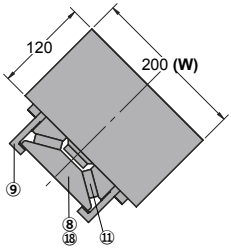

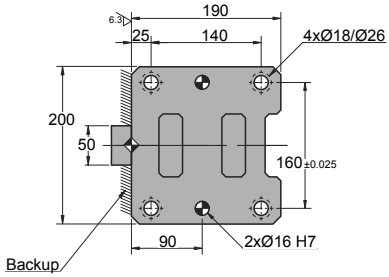

◦Diagrama del carro:

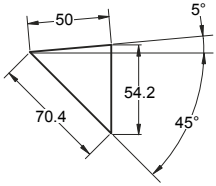

◦Espacio de desmontaje:

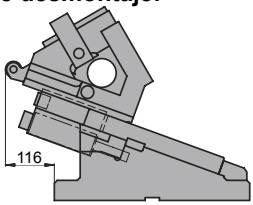

AZOL GAS

ANRP 0200

Carro aéreo para punzonar y doblar

Carrera (mm)	Fuerza de Trabajo kN - (tons)	Fuerza del Muelle N - (kgf) Fuerza Inicial F_0	Fuerza del Muelle N - (kgf) Fuerza Final F_1	Peso (Kg)	Modelo	W (mm)	α (mm)
70.4	353.0 (36.0)	749.2 (76.4)	4494.0 (458.3)	88.0	ANRP	0200	45
		G ---	G 5956.5 (607.8)				

Pedido: Modelo (W) (α)

ANRP 0200 45

Ejemplo de pedido estándar conforme a hoja de catálogo.
Para añadir opciones solicitar según pedido de opciones.

OPCIONES

P PASADORES

PH Pasador soporte a Ø16 H7.

G CILINDRO DE GAS

G El carro incluye cilindro de gas

Pedido Opciones: Modelo (W) (α)-Opción

ANRP 0200 45-PH

ANRP 0200 45-G-PH

PIEZAS DE RECAMBIO:

④ Guía resorte
⑧ Guía corredera
⑫ Placa deslizante B
⑳ Muelle

COMPONENTES

No.	Descripción	Qty.	Material
①	Manivela	1	GG25
②	Corredera	1	GG25
③	Soporte	1	GG25
④	Guía resorte	1	Bronce + G
⑤	Placa base D-R	1	CK45
⑥	Placa base D-L	1	CK45
⑦	Placa tope	1	CK45
⑧	Guía corredera	1	Bronce + G
⑨	Uña extractora A	2	CK45
⑩	Uña extractora B	2	CK22
⑪	Placa deslizante	2	CK45
⑫	Placa deslizante B	2	Bronce

No.	Descripción	Qty.	Material
⑬	Soporte resorte	1	CK45
⑭	Placa de bloqueo	1	CK22
⑮	Placa guía resorte	1	CK22
⑯	Chaveta A	4	CK45
⑰	Chaveta B	2	CK45
⑱	Chaveta C	1	CK45
⑲	Tope	1	Goma
⑳	Muelle	1	TJM50-178

⑳	Cilindro de gas	1	FD 500 063

ANRP 0200

Carro aéreo para punzonar y doblar

AZOL GAS

ANRP 0200 50

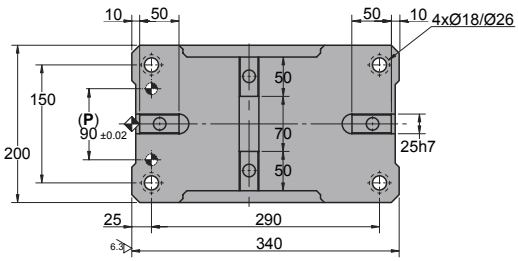

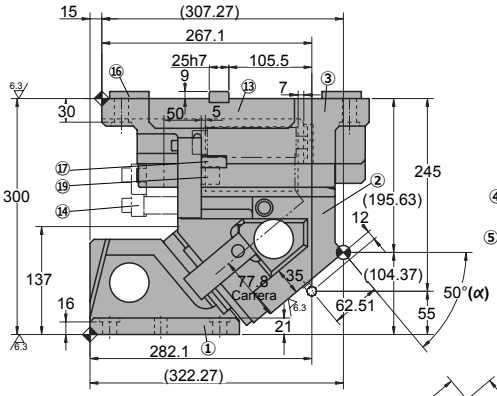

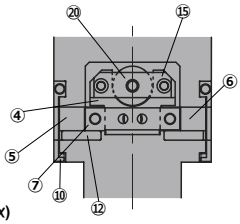

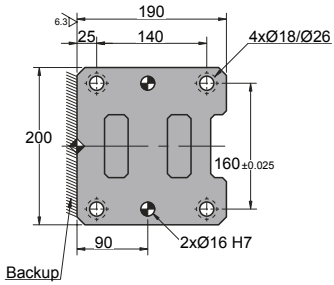

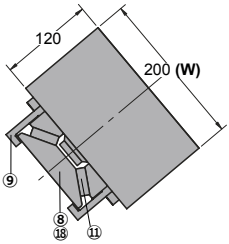

◦Diagrama del carro:

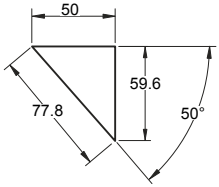

◦Espacio de desmontaje:

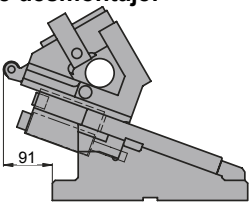

AZOL GAS

ANRP 0200

Carro aéreo para punzonar y doblar

Carrera (mm)	Fuerza de Trabajo kN - (tons)	Fuerza del Muelle N - (kgf) Fuerza Inicial F_0	Fuerza del Muelle N - (kgf) Fuerza Final F_1	Peso (Kg)	Modelo	W (mm)	α (mm)
77.8	353.0 (36.0)	749.2 (76.4)	4494.0 (458.3)	78.2	ANRP	0200	50
		G ---	G 5956.5 (607.8)				

Pedido: Modelo (W) (α)

ANRP 0200 50

Ejemplo de pedido estándar conforme a hoja de catálogo.
Para añadir opciones solicitar según pedido de opciones.

OPCIONES

P PASADORES

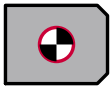

PH Pasador soporte a Ø16 H7.

G CILINDRO DE GAS

G El carro incluye cilindro de gas

Pedido Opciones: Modelo (W) (α)-Opción

ANRP 0200 50-PH

ANRP 0200 50-G-PH

PIEZAS DE RECAMBIO:

④ Guía resorte
⑧ Guía corredera
⑫ Placa deslizante B
⑳ Muelle

COMPONENTES

No.	Descripción	Qty.	Material
①	Manivela	1	GG25
②	Corredera	1	GG25
③	Soporte	1	GG25
④	Guía resorte	1	Bronce + G
⑤	Placa base D-R	1	CK45
⑥	Placa base D-L	1	CK45
⑦	Placa tope	1	CK45
⑧	Guía corredera	1	Bronce + G
⑨	Uña extractora A	2	CK45
⑩	Uña extractora B	2	CK22
⑪	Placa deslizante	2	CK45
⑫	Placa deslizante B	2	Bronce

No.	Descripción	Qty.	Material
⑬	Soporte resorte	1	CK45
⑭	Placa de bloqueo	1	CK22
⑮	Placa guía resorte	1	CK22
⑯	Chaveta A	4	CK45
⑰	Chaveta B	2	CK45
⑱	Chaveta C	1	CK45
⑲	Tope	1	Goma
⑳	Muelle	1	TJM50-178

⑳	Cilindro de gas	1	FD 500 063

ANRP 0200

Carro aéreo para punzonar y doblar

AZOL GAS

ANRP 0200 55

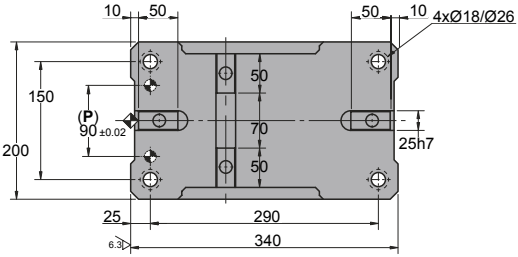

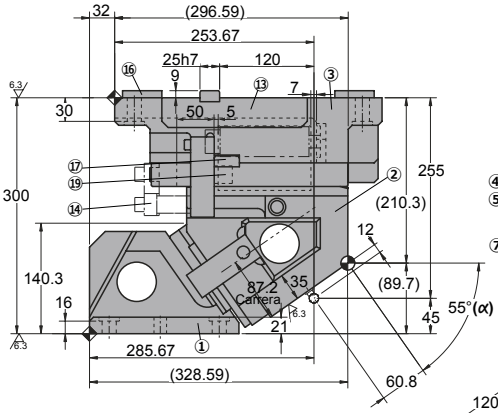

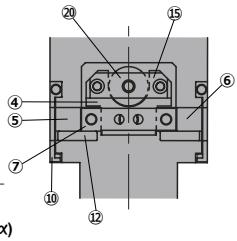

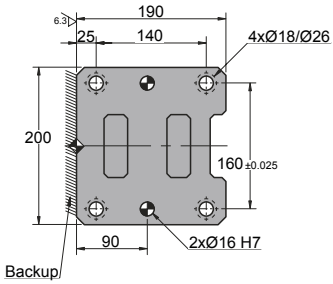

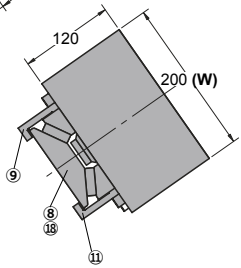

◦Diagrama del carro:

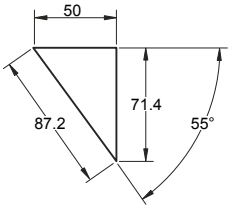

◦Espacio de desmontaje:

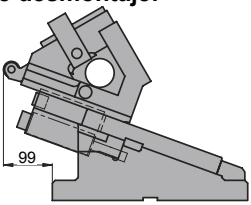

AZOL GAS

ANRP 0200

Carro aéreo para punzonar y doblar

Carrera (mm)	Fuerza de Trabajo kN - (tons)	Fuerza del Muelle N - (kgf) Fuerza Inicial F_0	Fuerza Final F_1	Peso (Kg)	Modelo	W (mm)	α (mm)
87.2	353.0 (36.0)	749.2 (76.4)	4494.0 (458.3)	80.5	ANRP	0200	55
		G ---	G 5956.5 (607.8)				

Pedido: Modelo (W) (α)

ANRP 0200 55

Ejemplo de pedido estándar conforme a hoja de catálogo.
Para añadir opciones solicitar según pedido de opciones.

OPCIONES

P PASADORES

PH Pasador soporte a Ø16 H7.

G CILINDRO DE GAS

G El carro incluye cilindro de gas

Pedido Opciones: Modelo (W) (α)-Opción

ANRP 0200 55-PH

ANRP 0200 55-G-PH

PIEZAS DE RECAMBIO:

④ Guía resorte
⑧ Guía corredera
⑫ Placa deslizante B
⑳ Muelle

COMPONENTES

No.	Descripción	Qty.	Material
①	Manivela	1	GG25
②	Corredera	1	GG25
③	Soporte	1	GG25
④	Guía resorte	1	Bronce + G
⑤	Placa base D-R	1	CK45
⑥	Placa base D-L	1	CK45
⑦	Placa tope	1	CK45
⑧	Guía corredera	1	Bronce + G
⑨	Uña extractora A	2	CK45
⑩	Uña extractora B	2	CK22
⑪	Placa deslizante	2	CK45
⑫	Placa deslizante B	2	Bronce

No.	Descripción	Qty.	Material
⑬	Soporte resorte	1	CK45
⑭	Placa de bloqueo	1	CK22
⑮	Placa guía resorte	1	CK22
⑯	Chaveta A	4	CK45
⑰	Chaveta B	2	CK45
⑱	Chaveta C	1	CK45
⑲	Tope	1	Goma
⑳	Muelle	1	TJM50-178

⑳	Cilindro de gas	1	FD 500 063

ANRP 0200

Carro aéreo para punzonar y doblar

AZOL GAS

ANRP 0200 60

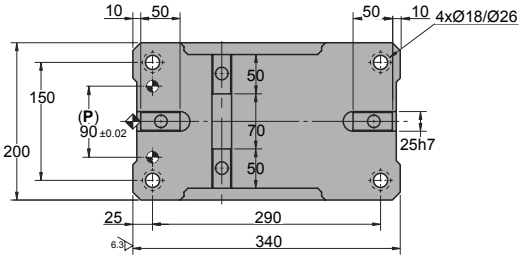

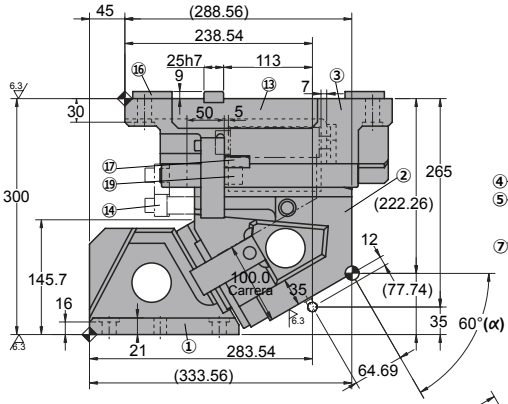

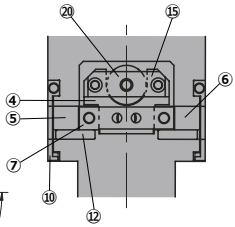

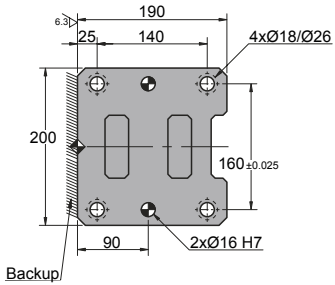

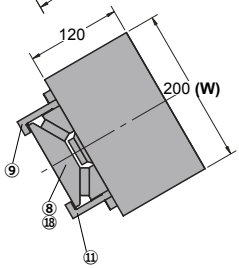

◦Diagrama del carro:

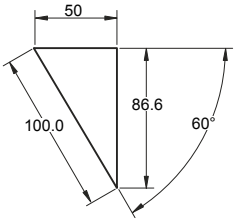

◦Espacio de desmontaje:

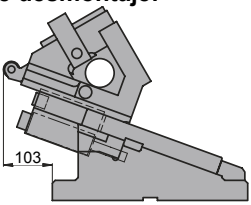

AZOL GAS

ANRP 0200

Carro aéreo para punzonar y doblar

Carrera (mm)	Fuerza de Trabajo kN - (tons)	Fuerza del Muelle N - (kgf) Fuerza Inicial F_0	Fuerza Final F_1	Peso (Kg)	Modelo	W (mm)	α (mm)
100.0	353.0 (36.0)	749.2 (76.4)	4494.0 (458.3)	82.4	ANRP	0200	60
		G ---	G 5956.5 (607.8)				

Pedido: Modelo (W) (α)

ANRP 0200 60

Ejemplo de pedido estándar conforme a hoja de catálogo.
Para añadir opciones solicitar según pedido de opciones.

OPCIONES

P PASADORES

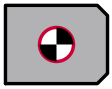

PH Pasador soporte a Ø16 H7.

G CILINDRO DE GAS

G El carro incluye cilindro de gas

Pedido Opciones: Modelo (W) (α)-Opción

ANRP 0200 60-PH

ANRP 0200 60-G-PH

PIEZAS DE RECAMBIO:

④ Guía resorte
⑧ Guía corredera
⑫ Placa deslizante B
⑳ Muelle

COMPONENTES

No.	Descripción	Qty.	Material
①	Manivela	1	GG25
②	Corredera	1	GG25
③	Soporte	1	GG25
④	Guía resorte	1	Bronce + G
⑤	Placa base D-R	1	CK45
⑥	Placa base D-L	1	CK45
⑦	Placa tope	1	CK45
⑧	Guía corredera	1	Bronce + G
⑨	Uña extractora A	2	CK45
⑩	Uña extractora B	2	CK22
⑪	Placa deslizante	2	CK45
⑫	Placa deslizante B	2	Bronce

No.	Descripción	Qty.	Material
⑬	Soporte resorte	1	CK45
⑭	Placa de bloqueo	1	CK22
⑮	Placa guía resorte	1	CK22
⑯	Chaveta A	4	CK45
⑰	Chaveta B	2	CK45
⑱	Chaveta C	1	CK45
⑲	Tope	1	Goma
⑳	Muelle	1	TJM50-178

⑳	Cilindro de gas	1	FD 500 063

ANRP 0200

AZOL GAS

Carro aéreo para punzonar y doblar

AZOL GAS

ANRP 0300-0400

Carro aéreo para punzonar y doblar

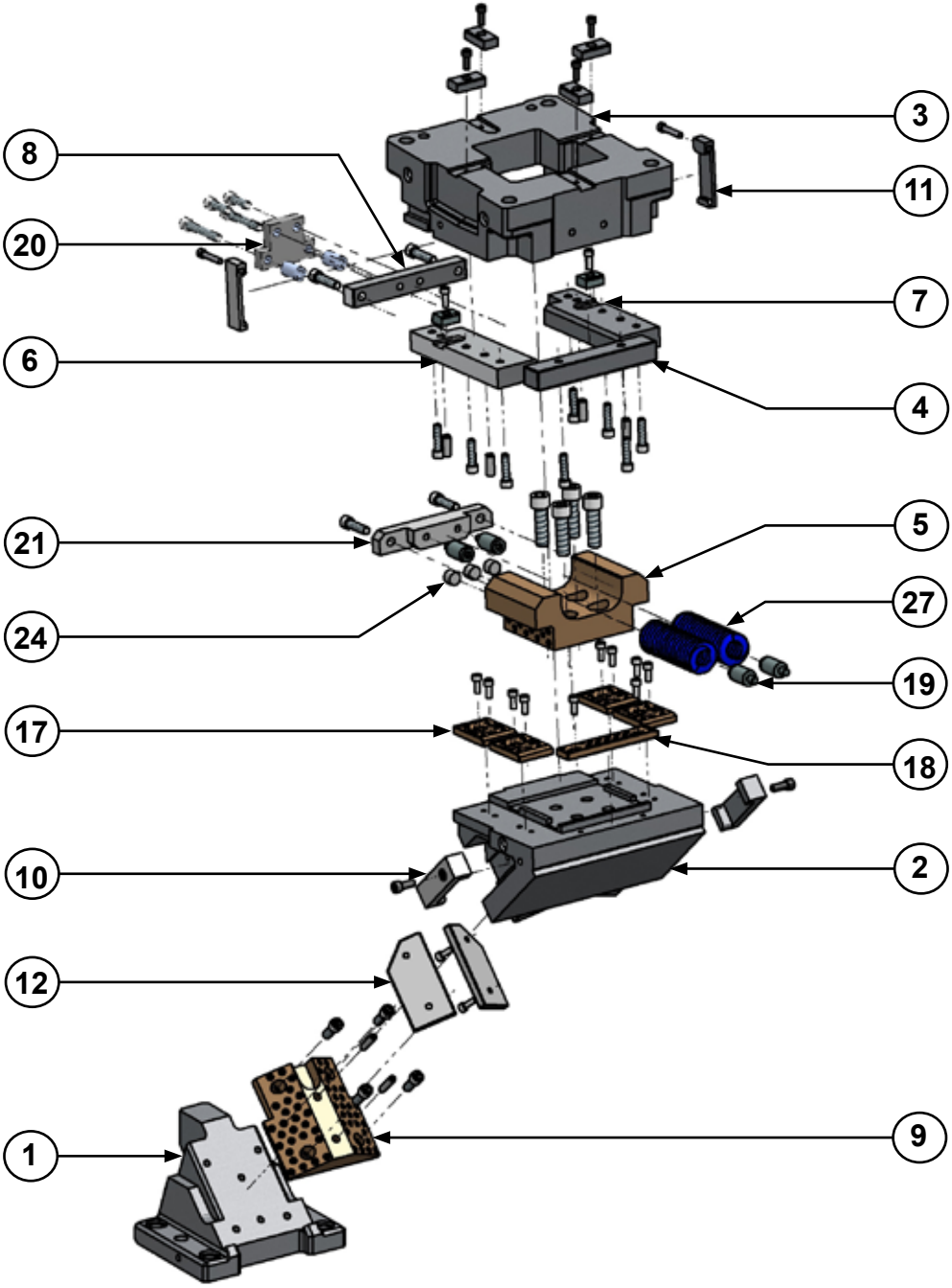

ANRP 0300-0400

Carro aéreo para punzonar y doblar

AZOL GAS

ANRP 0300 00
ANRP 0400 00

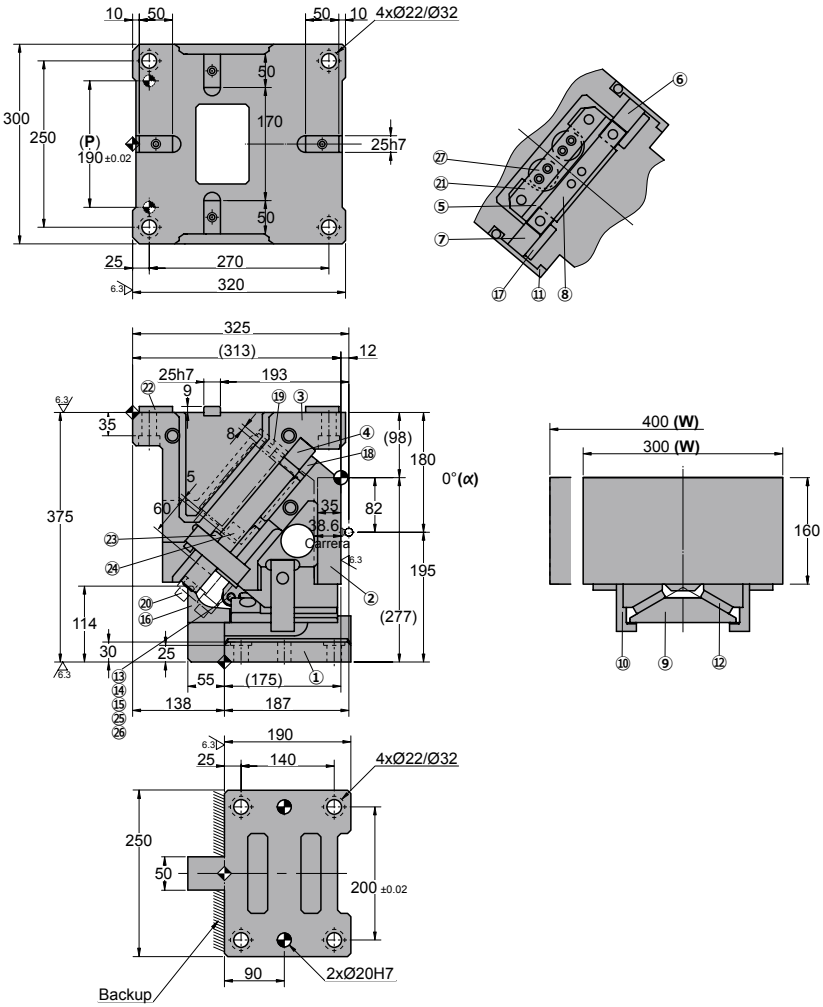

◦Diagrama del carro:

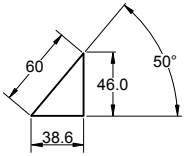

◦Espacio de desmontaje:

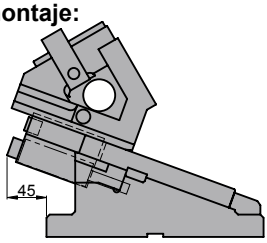

AZOL GAS

ANRP 0300-0400

Carro aéreo para punzonar y doblar

Carrera (mm)	Fuerza de Trabajo kN - (tons)	Fuerza del Muelle N - (kgf) Fuerza Inicial F_0	Fuerza Final F_1	Peso (Kg) W=300	Peso (Kg) W=400	Modelo	W (mm)	α (mm)
38.6	451.1 (46.0)	1314.1 (134.0)	9198.0 (937.9)	153.2	160.2	ANRP	0300 0400	00
		G ---	G 12536.1 (1278.3)					

Pedido: Modelo (W) (α)

ANRP 0300 00

Ejemplo de pedido estándar conforme a hoja de catálogo.
Para añadir opciones solicitar según pedidó de opciones.

OPCIONES

P PASADORES

PH Pasador soporte a Ø16 H7

G CILINDRO DE GAS

G El carro incluye cilindro de gas

Pedido Opciones: Modelo (W) (α)-Opción

ANRP 0300 00-PH

ANRP 0300 00-G-PH

PIEZAS DE RECAMBIO:

⑤ Guía resorte
⑨ Guía corredera
⑰ Placa deslizante B
⑱ Placa deslizante C
㉗ Muelle

COMPONENTES

No.	Descripción	Qty.	Material
①	Manivela	1	GG25
②	Corredera	1	GG25
③	Soporte	1	GG25
④	Placa base c	1	CK45
⑤	Guía resorte	1	Bronce + G
⑥	Placa base F-R	1	CK45
⑦	Placa base F-L	1	CK45
⑧	Placa tope	1	CK45
⑨	Guía corredera	1	Bronce + G
⑩	Uña extractora A	2	CK45
⑪	Uña extractora B	2	CK22
⑫	Placa deslizante A	2	CK45
⑬	Rodamiento	1	CK45
⑭	Eje rodamiento	1	CK45
⑮	Cuerpo ménsula	1	CK45

No.	Descripción	Qty.	Material
⑯	Guía rodamiento	1	CK45
⑰	Placa deslizante B	4	Bronce
⑱	Placa deslizante C	1	Bronce
⑲	Soporte resorte	1	CK45
⑳	Placa de bloqueo	1	CK22
㉑	Placa guía resorte	1	CK22
㉒	Chaveta A	4	CK45
㉓	Chaveta B	2	CK45
㉔	Tope	3	Goma
㉕	Casquillo	1	Bronce + G
㉖	Anillo elástico	2	Ø9
㉗	Muelle	2	TJM50-203

㉗	Cilindro de gas	2	FD 500 80

ANRP 0300-0400

Carro aéreo para punzonar y doblar

AZOL GAS

ANRP 0300 05
ANRP 0400 05

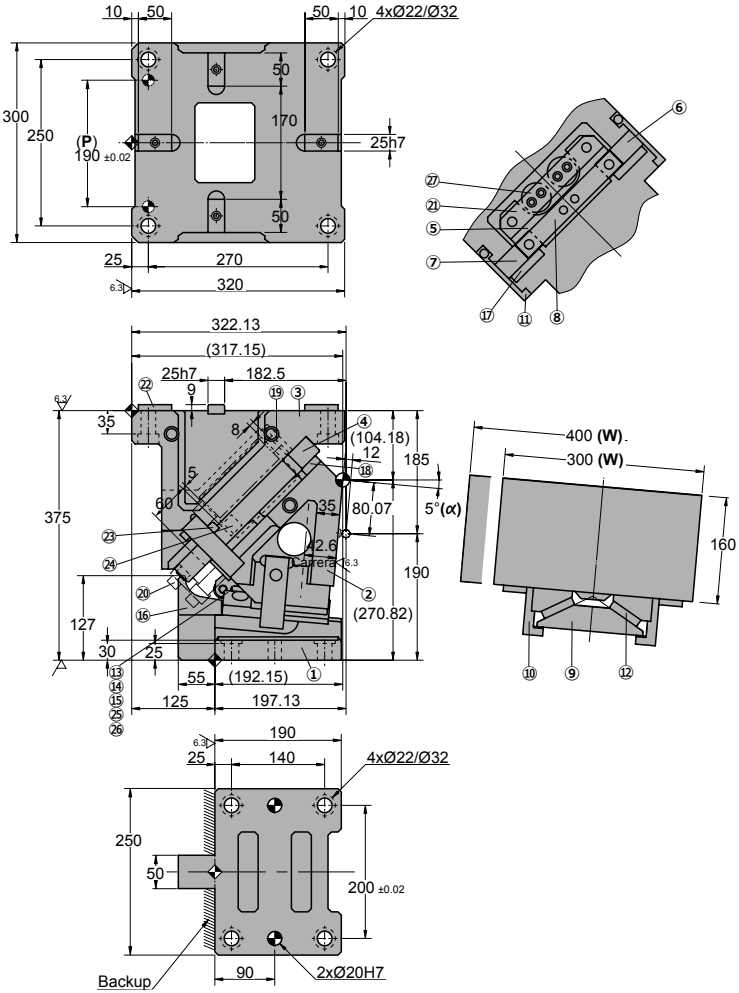

◦Diagrama del carro:

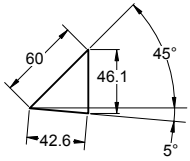

◦Espacio de desmontaje:

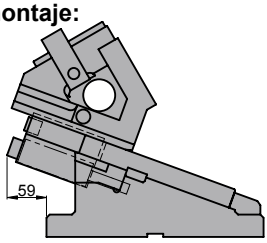

AZOL GAS

ANRP 0300-0400

Carro aéreo para punzonar y doblar

Carrera (mm)	Fuerza de Trabajo kN - (tons)	Fuerza del Muelle N - (kgf) Fuerza Inicial F_0	Fuerza Final F_1	Peso (Kg) W=300	Peso (Kg) W=400	Modelo	W (mm)	α (mm)
42.6	451.1 (46.0)	1314.1 (134.0)	9198.0 (937.9)	152.5	159.5	ANRP	0300 0400	05
		G ---	G 12536.1 (1278.3)					

Pedido: Modelo (W) (α)

ANRP 0300 05

Ejemplo de pedido estándar conforme a hoja de catálogo.
Para añadir opciones solicitar según pedido de opciones.

OPCIONES

P PASADORES

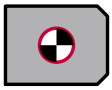

PH Pasador soporte a Ø16 H7

G CILINDRO DE GAS

G El carro incluye cilindro de gas

Pedido Opciones: Modelo (W) (α)-Opción

ANRP 0300 05-PH

ANRP 0300 05-G-PH

PIEZAS DE RECAMBIO:

⑤ Guía resorte
⑨ Guía corredera
⑰ Placa deslizante B
⑱ Placa deslizante C
㉗ Muelle

COMPONENTES

No.	Descripción	Qty.	Material
①	Manivela	1	GG25
②	Corredera	1	GG25
③	Soporte	1	GG25
④	Placa base c	1	CK45
⑤	Guía resorte	1	Bronce + G
⑥	Placa base F-R	1	CK45
⑦	Placa base F-L	1	CK45
⑧	Placa tope	1	CK45
⑨	Guía corredera	1	Bronce + G
⑩	Uña extractora A	2	CK45
⑪	Uña extractora B	2	CK22
⑫	Placa deslizante A	2	CK45
⑬	Rodamiento	1	CK45
⑭	Eje rodamiento	1	CK45
⑮	Cuerpo ménsula	1	CK45

No.	Descripción	Qty.	Material
⑯	Guía rodamiento	1	CK45
⑰	Placa deslizante B	4	Bronce
⑱	Placa deslizante C	1	Bronce
⑲	Soporte resorte	1	CK45
⑳	Placa de bloqueo	1	CK22
㉑	Placa guía resorte	1	CK22
㉒	Chaveta A	4	CK45
㉓	Chaveta B	2	CK45
㉔	Tope	3	Goma
㉕	Casquillo	1	Bronce + G
㉖	Anillo elástico	2	Ø9
㉗	Muelle	2	TJM50-203

㉗	Cilindro de gas	2	FD 500 80

ANRP 0300-0400

Carro aéreo para punzonar y doblar

AZOL GAS

ANRP 0300 10
ANRP 0400 10

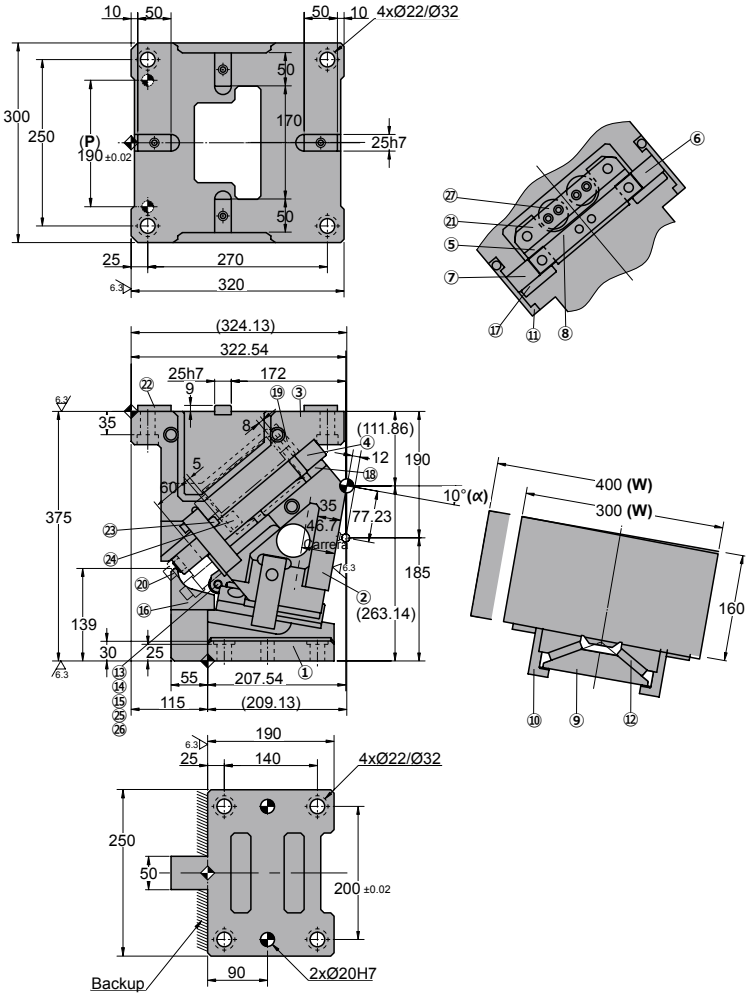

◦Diagrama del carro:

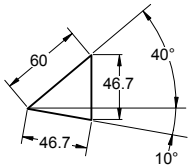

◦Espacio de desmontaje:

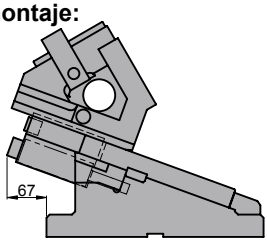

AZOL GAS

ANRP 0300-0400

Carro aéreo para punzonar y doblar

Carrera (mm)	Fuerza de Trabajo kN - (tons)	Fuerza del Muelle N - (kgf) Fuerza Inicial F_0	Fuerza Final F_1	Peso (Kg) W=300	Peso (Kg) W=400	Modelo	W (mm)	α (mm)
46.7	451.1 (46.0)	1314.1 (134.0)	9198.0 (937.9)	151.4	158.4	ANRP	0300 0400	10
		G ---	G 12536.1 (1278.3)					

Pedido: Modelo (W) (α)

ANRP 0300 10

Ejemplo de pedido estándar conforme a hoja de catálogo.
Para añadir opciones solicitar según pedido de opciones.

OPCIONES

P PASADORES

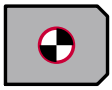

PH Pasador soporte a Ø16 H7

G CILINDRO DE GAS

G El carro incluye cilindro de gas

Pedido Opciones: Modelo (W) (α)-Opción

ANRP 0300 10-PH

ANRP 0300 10-G-PH

PIEZAS DE RECAMBIO:

⑤ Guía resorte
⑨ Guía corredera
⑰ Placa deslizante B
⑱ Placa deslizante C
㉗ Muelle

COMPONENTES

No.	Descripción	Qty.	Material
①	Manivela	1	GG25
②	Corredera	1	GG25
③	Soporte	1	GG25
④	Placa base c	1	CK45
⑤	Guía resorte	1	Bronce + G
⑥	Placa base F-R	1	CK45
⑦	Placa base F-L	1	CK45
⑧	Placa tope	1	CK45
⑨	Guía corredera	1	Bronce + G
⑩	Uña extractora A	2	CK45
⑪	Uña extractora B	2	CK22
⑫	Placa deslizante A	2	CK45
⑬	Rodamiento	1	CK45
⑭	Eje rodamiento	1	CK45
⑮	Cuerpo ménsula	1	CK45

No.	Descripción	Qty.	Material
⑯	Guía rodamiento	1	CK45
⑰	Placa deslizante B	4	Bronce
⑱	Placa deslizante C	1	Bronce
⑲	Soporte resorte	1	CK45
⑳	Placa de bloqueo	1	CK22
㉑	Placa guía resorte	1	CK22
㉒	Chaveta A	4	CK45
㉓	Chaveta B	2	CK45
㉔	Tope	3	Goma
㉕	Casquillo	1	Bronce + G
㉖	Anillo elástico	2	Ø9
㉗	Muelle	2	TJM50-203

㉗	Cilindro de gas	2	FD 500 80

ANRP 0300-0400

Carro aéreo para punzonar y doblar

AZOL GAS

ANRP 0300 15
ANRP 0400 15

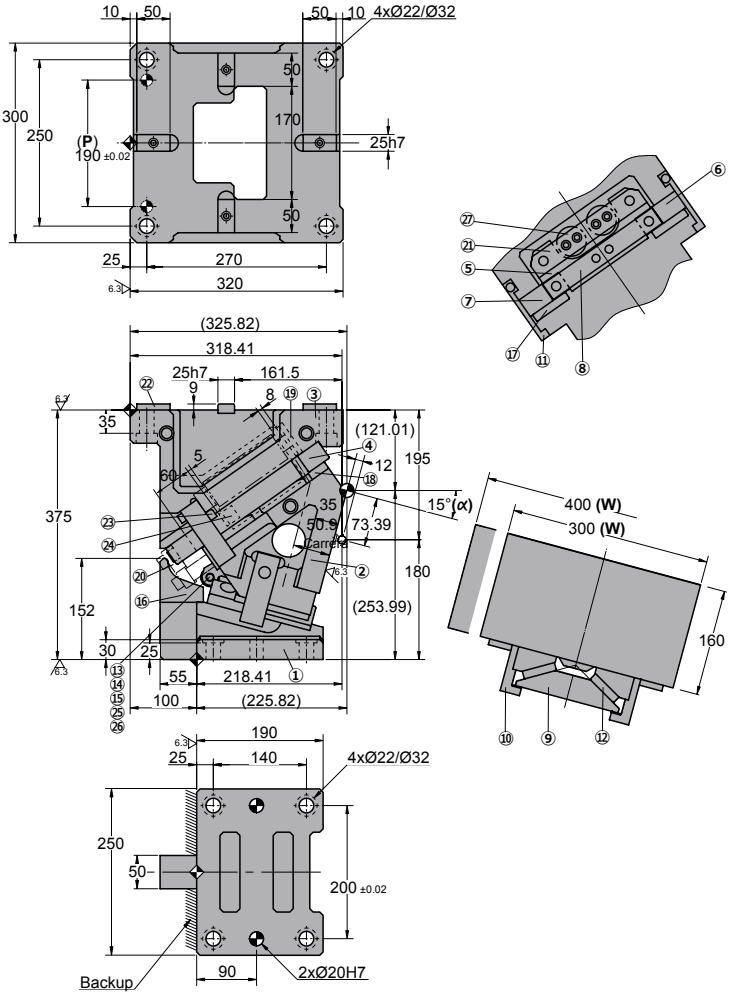

◦Diagrama del carro:

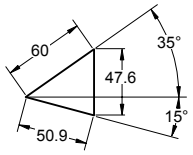

◦Espacio de desmontaje:

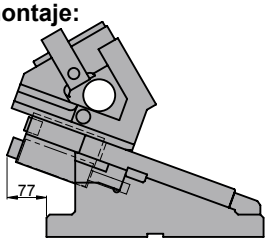

AZOL GAS

ANRP 0300-0400

Carro aéreo para punzonar y doblar

Carrera (mm)	Fuerza de Trabajo kN - (tons)	Fuerza del Muelle N - (kgf) Fuerza Inicial F_0	Fuerza Final F_1	Peso (Kg) W=300	Peso (Kg) W=400	Modelo	W (mm)	α (mm)
50.9	451.1 (46.0)	1314.1 (134.0)	9198.0 (937.9)	154.1	161.1	ANRP	0300 0400	15
		G ---	G 12536.1 (1278.3)					

Pedido: Modelo (W) (α)

ANRP 0300 15

Ejemplo de pedido estándar conforme a hoja de catálogo.
Para añadir opciones solicitar según pedido de opciones.

OPCIONES

P PASADORES

PH Pasador soporte a Ø16 H7

G CILINDRO DE GAS

G El carro incluye cilindro de gas

Pedido Opciones: Modelo (W) (α)-Opción

ANRP 0300 15-PH

ANRP 0300 15-G-PH

PIEZAS DE RECAMBIO:

⑤ Guía resorte
⑨ Guía corredera
⑰ Placa deslizante B
⑱ Placa deslizante C
㉗ Muelle

COMPONENTES

No.	Descripción	Qty.	Material
①	Manivela	1	GG25
②	Corredera	1	GG25
③	Soporte	1	GG25
④	Placa base c	1	CK45
⑤	Guía resorte	1	Bronce + G
⑥	Placa base F-R	1	CK45
⑦	Placa base F-L	1	CK45
⑧	Placa tope	1	CK45
⑨	Guía corredera	1	Bronce + G
⑩	Uña extractora A	2	CK45
⑪	Uña extractora B	2	CK22
⑫	Placa deslizante A	2	CK45
⑬	Rodamiento	1	CK45
⑭	Eje rodamiento	1	CK45
⑮	Cuerpo ménsula	1	CK45

No.	Descripción	Qty.	Material
⑯	Guía rodamiento	1	CK45
⑰	Placa deslizante B	4	Bronce
⑱	Placa deslizante C	1	Bronce
⑲	Soporte resorte	1	CK45
⑳	Placa de bloqueo	1	CK22
㉑	Placa guía resorte	1	CK22
㉒	Chaveta A	4	CK45
㉓	Chaveta B	2	CK45
㉔	Tope	3	Goma
㉕	Casquillo	1	Bronce + G
㉖	Anillo elástico	2	Ø9
㉗	Muelle	2	TJM50-203

㉗	Cilindro de gas	2	FD 500 80

ANRP 0300-0400

Carro aéreo para punzonar y doblar

AZOL GAS

ANRP 0300 20
ANRP 0400 20

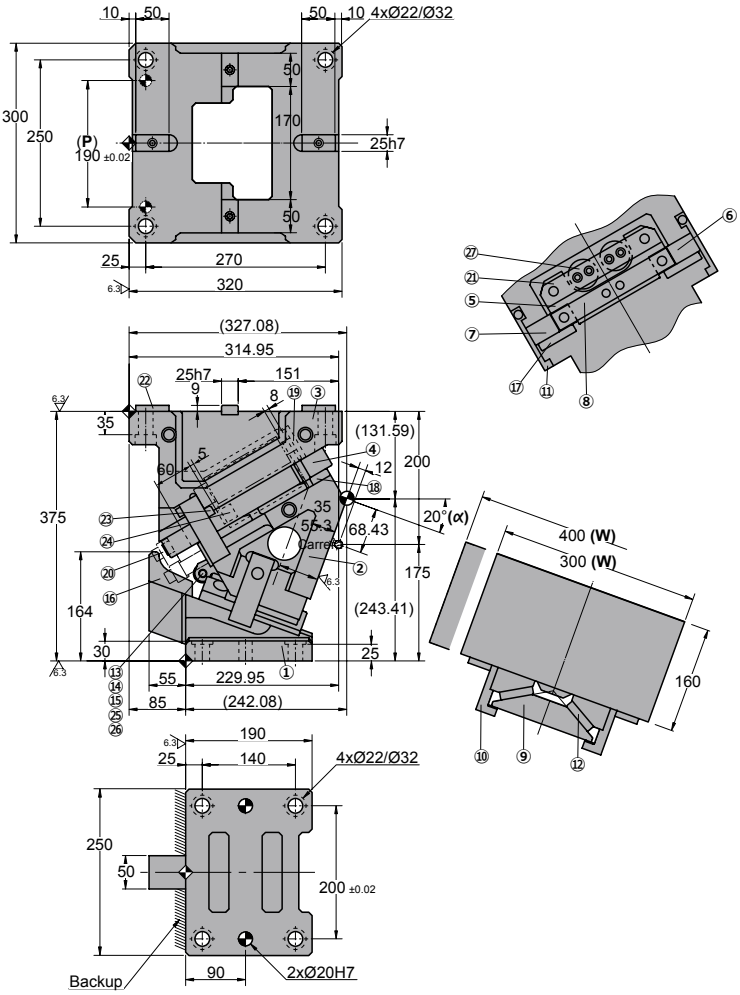

◦Diagrama del carro:

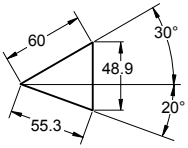

◦Espacio de desmontaje:

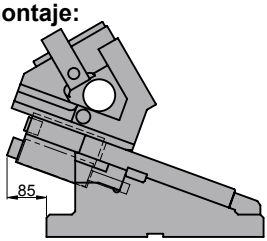

AZOL GAS

ANRP 0300-0400

Carro aéreo para punzonar y doblar

Carrera (mm)	Fuerza de Trabajo kN - (tons)	Fuerza del Muelle N - (kgf) Fuerza Inicial F_0	Fuerza del Muelle N - (kgf) Fuerza Final F_1	Peso (Kg) W=300	Peso (Kg) W=400	Modelo	W (mm)	α (mm)
55.3	451.1 (46.0)	1314.1 (134.0)	9198.0 (937.9)	148.2	155.2	ANRP	0300 0400	20
		G ---	G 12536.1 (1278.3)					

Pedido: Modelo (W) (α)

ANRP 0300 20

Ejemplo de pedido estándar conforme a hoja de catálogo.
Para añadir opciones solicitar según pedido de opciones.

OPCIONES

P PASADORES

PH Pasador soporte a Ø16 H7

G CILINDRO DE GAS

G El carro incluye cilindro de gas

Pedido Opciones: Modelo (W) (α)-Opción

ANRP 0300 20-PH

ANRP 0300 20-G-PH

PIEZAS DE RECAMBIO:

⑤ Guía resorte
⑨ Guía corredera
⑰ Placa deslizante B
⑱ Placa deslizante C
㉗ Muelle

COMPONENTES

No.	Descripción	Qty.	Material
①	Manivela	1	GG25
②	Corredera	1	GG25
③	Soporte	1	GG25
④	Placa base c	1	CK45
⑤	Guía resorte	1	Bronce + G
⑥	Placa base F-R	1	CK45
⑦	Placa base F-L	1	CK45
⑧	Placa tope	1	CK45
⑨	Guía corredera	1	Bronce + G
⑩	Uña extractora A	2	CK45
⑪	Uña extractora B	2	CK22
⑫	Placa deslizante A	2	CK45
⑬	Rodamiento	1	CK45
⑭	Eje rodamiento	1	CK45
⑮	Cuerpo ménsula	1	CK45

No.	Descripción	Qty.	Material
⑯	Guía rodamiento	1	CK45
⑰	Placa deslizante B	4	Bronce
⑱	Placa deslizante C	1	Bronce
⑲	Soporte resorte	1	CK45
⑳	Placa de bloqueo	1	CK22
㉑	Placa guía resorte	1	CK22
㉒	Chaveta A	4	CK45
㉓	Chaveta B	2	CK45
㉔	Tope	3	Goma
㉕	Casquillo	1	Bronce + G
㉖	Anillo elástico	2	Ø9
㉗	Muelle	2	TJM50-203

㉗	Cilindro de gas	2	FD 500 80

ANRP 0300-0400

Carro aéreo para punzonar y doblar

AZOL GAS

ANRP 0300 25
ANRP 0400 25

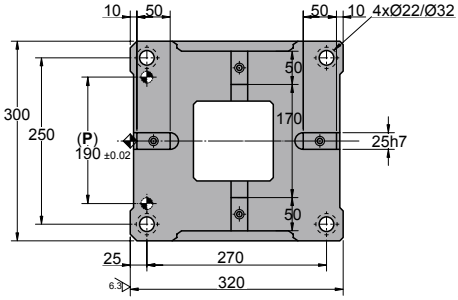

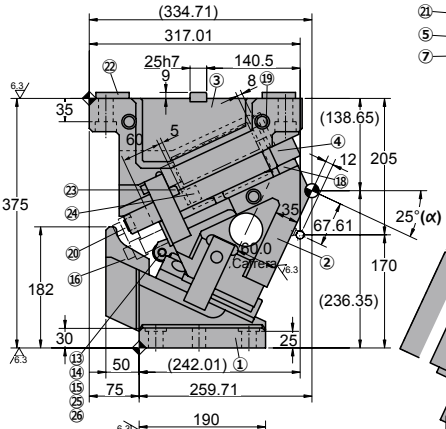

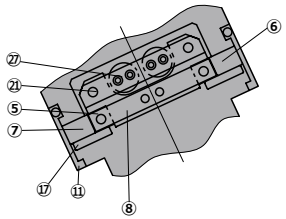

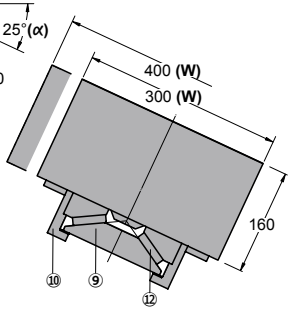

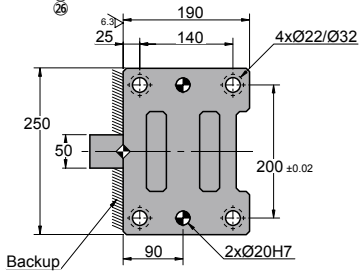

◦Diagrama del carro:

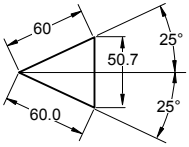

◦Espacio de desmontaje:

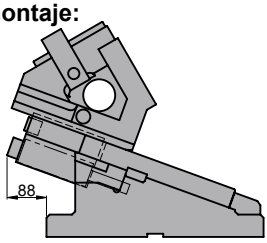

AZOL GAS

ANRP 0300-0400

Carro aéreo para punzonar y doblar

Carrera (mm)	Fuerza de Trabajo kN - (tons)	Fuerza del Muelle N - (kgf) Fuerza Inicial F_0	Fuerza del Muelle N - (kgf) Fuerza Final F_1	Peso (Kg) W=300	Peso (Kg) W=400	Modelo	W (mm)	α (mm)
60.0	451.1 (46.0)	1314.1 (134.0)	9198.0 (937.9)	150.2	157.3	ANRP	0300 0400	25
		G ---	G 12536.1 (1278.3)					

Pedido: Modelo (W) (α)

ANRP 0300 25

Ejemplo de pedido estándar conforme a hoja de catálogo.
Para añadir opciones solicitar según pedidó de opciones.

OPCIONES

P PASADORES

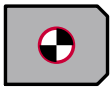

PH Pasador soporte a Ø16 H7

G CILINDRO DE GAS

G El carro incluye cilindro de gas

Pedido Opciones: Modelo (W) (α)-Opción

ANRP 0300 25-PH

ANRP 0300 25-G-PH

PIEZAS DE RECAMBIO:

⑤ Guía resorte
⑨ Guía corredera
⑰ Placa deslizante B
⑱ Placa deslizante C
㉗ Muelle

COMPONENTES

No.	Descripción	Qty.	Material
①	Manivela	1	GG25
②	Corredera	1	GG25
③	Soporte	1	GG25
④	Placa base c	1	CK45
⑤	Guía resorte	1	Bronce + G
⑥	Placa base F-R	1	CK45
⑦	Placa base F-L	1	CK45
⑧	Placa tope	1	CK45
⑨	Guía corredera	1	Bronce + G
⑩	Uña extractora A	2	CK45
⑪	Uña extractora B	2	CK22
⑫	Placa deslizante A	2	CK45
⑬	Rodamiento	1	CK45
⑭	Eje rodamiento	1	CK45
⑮	Cuerpo ménsula	1	CK45

No.	Descripción	Qty.	Material
⑯	Guía rodamiento	1	CK45
⑰	Placa deslizante B	4	Bronce
⑱	Placa deslizante C	1	Bronce
⑲	Soporte resorte	1	CK45
⑳	Placa de bloqueo	1	CK22
㉑	Placa guía resorte	1	CK22
㉒	Chaveta A	4	CK45
㉓	Chaveta B	2	CK45
㉔	Tope	3	Goma
㉕	Casquillo	1	Bronce + G
㉖	Anillo elástico	2	Ø9
㉗	Muelle	2	TJM50-203

㉗	Cilindro de gas	2	FD 500 80

ANRP 0300-0400

Carro aéreo para punzonar y doblar

AZOL GAS

ANRP 0300 30
ANRP 0400 30

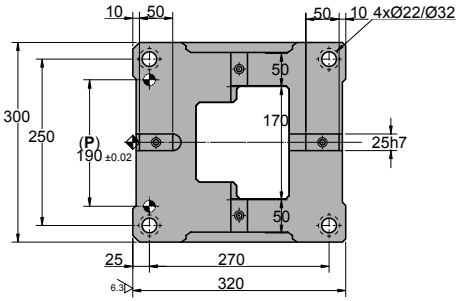

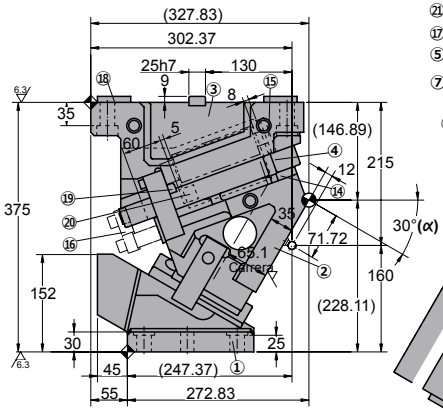

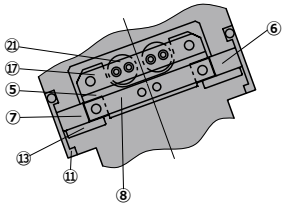

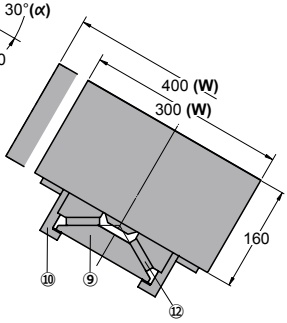

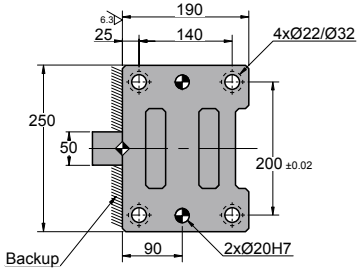

◦Diagrama del carro:

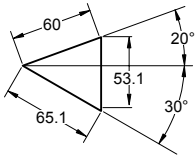

◦Espacio de desmontaje:

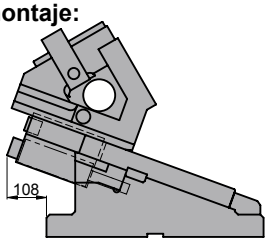

AZOL GAS

ANRP 0300-0400

Carro aéreo para punzonar y doblar

Carrera (mm)	Fuerza de Trabajo kN - (tons)	Fuerza del Muelle N - (kgf) Fuerza Inicial F_0	Fuerza del Muelle N - (kgf) Fuerza Final F_1	Peso (Kg) W=300	Peso (Kg) W=400	Modelo	W (mm)	α (mm)
65.1	451.1 (46.0)	1314.1 (134.0)	9198.0 (937.9)	147.3	154.3	ANRP	0300 0400	30
		G ---	G 12536.1 (1278.3)					

Pedido: Modelo (W) (α)

ANRP 0300 30

Ejemplo de pedido estándar conforme a hoja de catálogo.
Para añadir opciones solicitar según pedido de opciones.

OPCIONES

P PASADORES

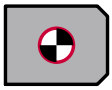

PH Pasador soporte a Ø16 H7

G CILINDRO DE GAS

G El carro incluye cilindro de gas

Pedido Opciones: Modelo (W) (α)-Opción

ANRP 0300 30-PH

ANRP 0300 30-G-PH

PIEZAS DE RECAMBIO:

⑤ Guía resorte
⑨ Guía corredera
⑬ Placa deslizante B
⑭ Placa deslizante C
㉑ Muelle

COMPONENTES

No.	Descripción	Qty.	Material
①	Manivela	1	GG25
②	Corredera	1	GG25
③	Soporte	1	GG25
④	Placa base c	1	CK45
⑤	Guía resorte	1	Bronce + G
⑥	Placa base F-R	1	CK45
⑦	Placa base F-L	1	CK45
⑧	Placa tope	1	CK45
⑨	Guía corredera	1	Bronce + G
⑩	Uña extractora A	2	CK45
⑪	Uña extractora B	2	CK22
⑫	Placa deslizante A	2	CK45

No.	Descripción	Qty.	Material
⑬	Placa deslizante B	4	Bronce
⑭	Placa deslizante C	1	Bronce
⑮	Soporte resorte	1	CK445
⑯	Placa de bloqueo	1	CK22
⑰	Placa guía resorte	1	CK22
⑱	Chaveta A	4	CK45
⑲	Chaveta B	2	CK45
⑳	Tope	3	Goma
㉑	Muelle	2	TJM50-203

㉑	Cilindro de gas	2	FD 500 80

ANRP 0300-0400

Carro aéreo para punzonar y doblar

AZOL GAS

ANRP 0300 35
ANRP 0400 35

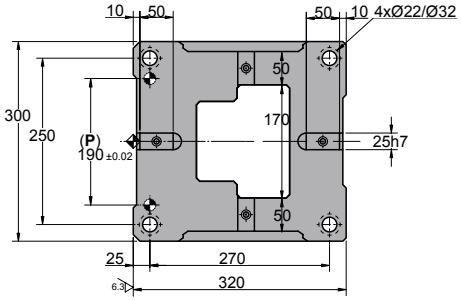

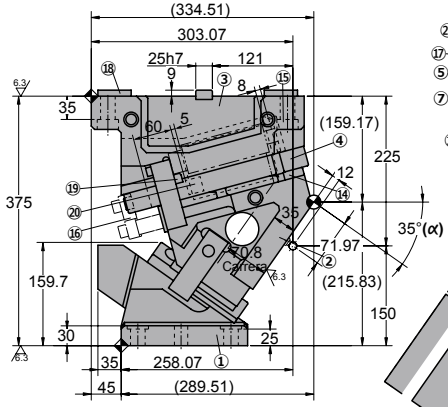

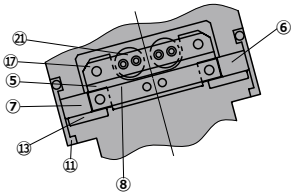

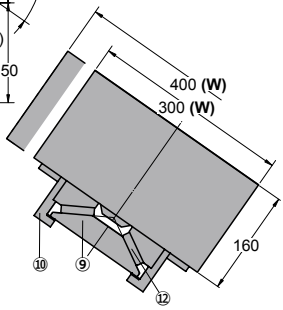

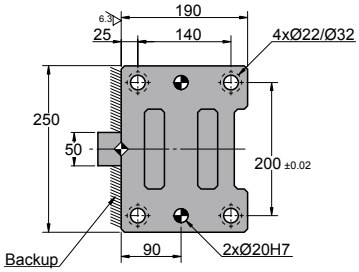

◦Diagrama del carro:

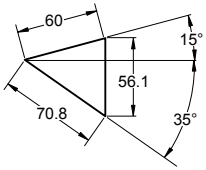

◦Espacio de desmontaje:

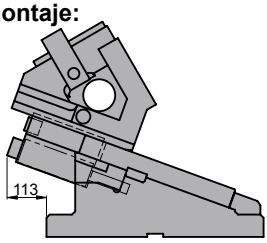

AZOL GAS

ANRP 0300-0400

Carro aéreo para punzonar y doblar

Carrera (mm)	Fuerza de Trabajo kN - (tons)	Fuerza del Muelle N - (kgf) Fuerza Inicial F_0	Fuerza del Muelle N - (kgf) Fuerza Final F_1	Peso (Kg) W=300	Peso (Kg) W=400	Modelo	W (mm)	α (mm)
70.8	451.1 (46.0)	1314.1 (134.0)	9198.0 (937.9)	148.0	155.0	ANRP	0300 0400	35
		G ---	G 12536.1 (1278.3)					

Pedido: Modelo (W) (α)

ANRP 0300 35

Ejemplo de pedido estándar conforme a hoja de catálogo.
Para añadir opciones solicitar según pedido de opciones.

OPCIONES

P PASADORES

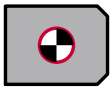

PH Pasador soporte a Ø16 H7

G CILINDRO DE GAS

G El carro incluye cilindro de gas

Pedido Opciones: Modelo (W) (α)-Opción

ANRP 0300 35-PH

ANRP 0300 35-G-PH

PIEZAS DE RECAMBIO:

⑤ Guía resorte
⑨ Guía corredera
⑬ Placa deslizante B
⑭ Placa deslizante C
㉑ Muelle

COMPONENTES

No.	Descripción	Qty.	Material
①	Manivela	1	GG25
②	Corredera	1	GG25
③	Soporte	1	GG25
④	Placa base c	1	CK45
⑤	Guía resorte	1	Bronce + G
⑥	Placa base F-R	1	CK45
⑦	Placa base F-L	1	CK45
⑧	Placa tope	1	CK45
⑨	Guía corredera	1	Bronce + G
⑩	Uña extractora A	2	CK45
⑪	Uña extractora B	2	CK22
⑫	Placa deslizante A	2	CK45

No.	Descripción	Qty.	Material
⑬	Placa deslizante B	4	Bronce
⑭	Placa deslizante C	1	Bronce
⑮	Soporte resorte	1	CK445
⑯	Placa de bloqueo	1	CK22
⑰	Placa guía resorte	1	CK22
⑱	Chaveta A	4	CK45
⑲	Chaveta B	2	CK45
⑳	Tope	3	Goma
㉑	Muelle	2	TJM50-203

㉑	Cilindro de gas	2	FD 500 80

ANRP 0300-0400

Carro aéreo para punzonar y doblar

AZOL GAS

ANRP 0300 40
ANRP 0400 40

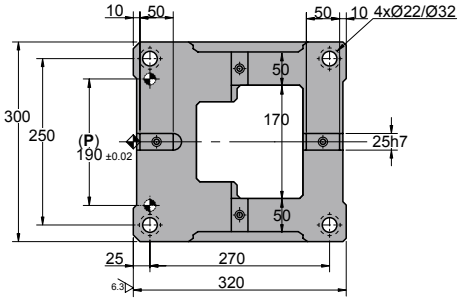

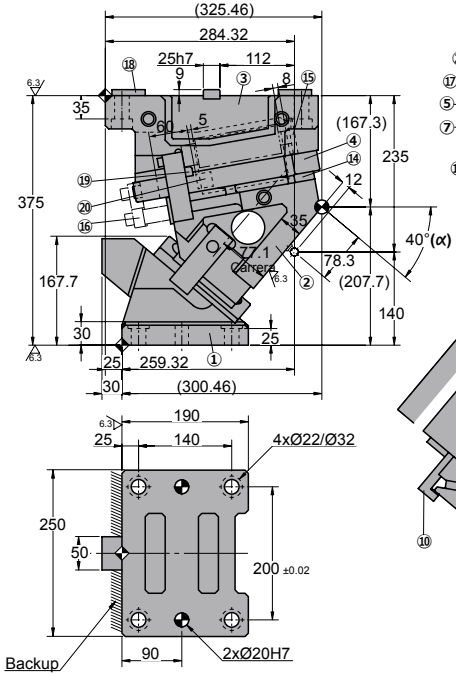

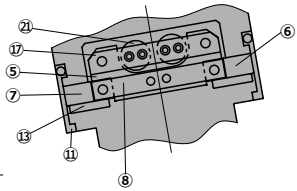

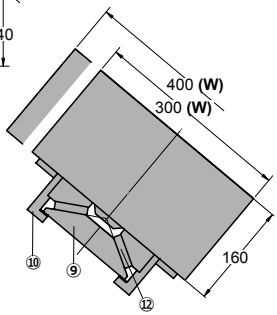

◦Diagrama del carro:

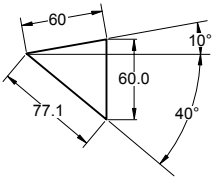

◦Espacio de desmontaje:

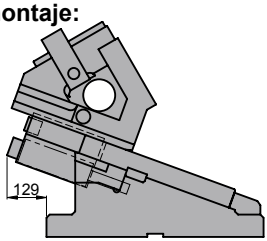

AZOL GAS

ANRP 0300-0400

Carro aéreo para punzonar y doblar

Carrera (mm)	Fuerza de Trabajo kN - (tons)	Fuerza del Muelle N - (kgf) Fuerza Inicial F_0	Fuerza del Muelle N - (kgf) Fuerza Final F_1	Peso (Kg) W=300	Peso (Kg) W=400	Modelo	W (mm)	α (mm)
77.1	451.1 (46.0)	1314.1 (134.0)	9198.0 (937.9)	146.2	153.3	ANRP	0300 0400	40
		G ---	G 12536.1 (1278.3)					

Pedido: Modelo (W) (α)

ANRP 0300 40

Ejemplo de pedido estándar conforme a hoja de catálogo.
Para añadir opciones solicitar según pedido de opciones.

OPCIONES

P PASADORES

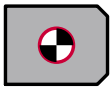

PH Pasador soporte a Ø16 H7

G CILINDRO DE GAS

G El carro incluye cilindro de gas

Pedido Opciones: Modelo (W) (α)-Opción

ANRP 0300 40-PH

ANRP 0300 40-G-PH

PIEZAS DE RECAMBIO:

⑤ Guía resorte
⑨ Guía corredera
⑬ Placa deslizante B
⑭ Placa deslizante C
㉑ Muelle

COMPONENTES

No.	Descripción	Qty.	Material
①	Manivela	1	GG25
②	Corredera	1	GG25
③	Soporte	1	GG25
④	Placa base c	1	CK45
⑤	Guía resorte	1	Bronce + G
⑥	Placa base F-R	1	CK45
⑦	Placa base F-L	1	CK45
⑧	Placa tope	1	CK45
⑨	Guía corredera	1	Bronce + G
⑩	Uña extractora A	2	CK45
⑪	Uña extractora B	2	CK22
⑫	Placa deslizante A	2	CK45

No.	Descripción	Qty.	Material
⑬	Placa deslizante B	4	Bronce
⑭	Placa deslizante C	1	Bronce
⑮	Soporte resorte	1	CK445
⑯	Placa de bloqueo	1	CK22
⑰	Placa guía resorte	1	CK22
⑱	Chaveta A	4	CK45
⑲	Chaveta B	2	CK45
⑳	Tope	3	Goma
㉑	Muelle	2	TJM50-203

㉑	Cilindro de gas	2	FD 500 80

ANRP 0300-0400

Carro aéreo para punzonar y doblar

AZOL GAS

ANRP 0300 45
ANRP 0400 45

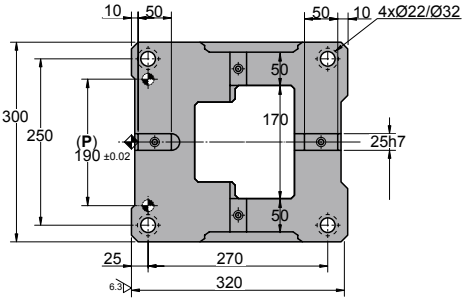

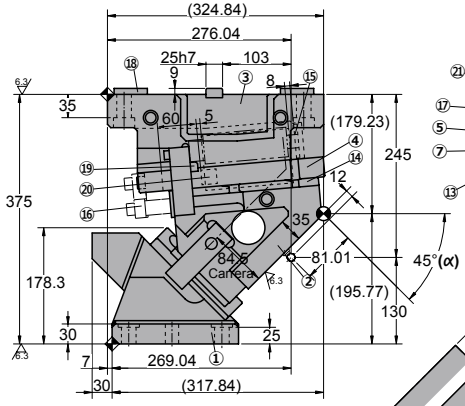

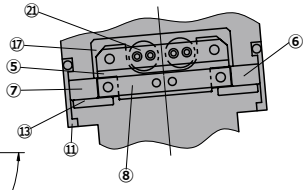

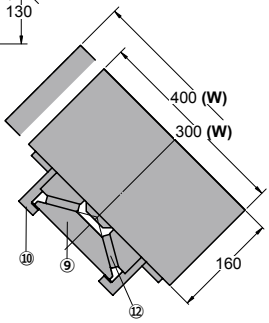

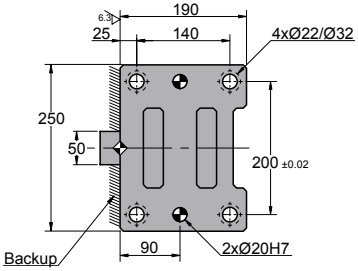

◦Diagrama del carro:

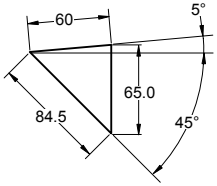

◦Espacio de desmontaje:

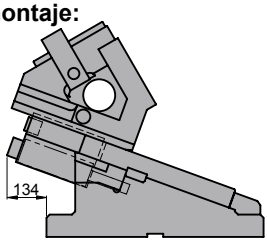

AZOL GAS

ANRP 0300-0400

Carro aéreo para punzonar y doblar

Carrera (mm)	Fuerza de Trabajo kN - (tons)	Fuerza del Muelle N - (kgf) Fuerza Inicial F_0	Fuerza del Muelle N - (kgf) Fuerza Final F_1	Peso (Kg) W=300	Peso (Kg) W=400	Modelo	W (mm)	α (mm)
84.5	451.1 (46.0)	1314.1 (134.0)	9198.0 (937.9)	148.6	155.6	ANRP	0300 0400	45
		G ---	G 12536.1 (1278.3)					

Pedido: Modelo (W) (α)

ANRP 0300 45

Ejemplo de pedido estándar conforme a hoja de catálogo.
Para añadir opciones solicitar según pedido de opciones.

OPCIONES

P PASADORES

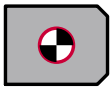

PH Pasador soporte a Ø16 H7

G CILINDRO DE GAS

G El carro incluye cilindro de gas

Pedido Opciones: Modelo (W) (α)-Opción

ANRP 0300 45-PH

ANRP 0300 45-G-PH

PIEZAS DE RECAMBIO:

⑤ Guía resorte
⑨ Guía corredera
⑬ Placa deslizante B
⑭ Placa deslizante C
㉑ Muelle

COMPONENTES

No.	Descripción	Qty.	Material
①	Manivela	1	GG25
②	Corredera	1	GG25
③	Soporte	1	GG25
④	Placa base c	1	CK45
⑤	Guía resorte	1	Bronce + G
⑥	Placa base F-R	1	CK45
⑦	Placa base F-L	1	CK45
⑧	Placa tope	1	CK45
⑨	Guía corredera	1	Bronce + G
⑩	Uña extractora A	2	CK45
⑪	Uña extractora B	2	CK22
⑫	Placa deslizante A	2	CK45

No.	Descripción	Qty.	Material
⑬	Placa deslizante B	4	Bronce
⑭	Placa deslizante C	1	Bronce
⑮	Soporte resorte	1	CK445
⑯	Placa de bloqueo	1	CK22
⑰	Placa guía resorte	1	CK22
⑱	Chaveta A	4	CK45
⑲	Chaveta B	2	CK45
⑳	Tope	3	Goma
㉑	Muelle	2	TJM50-203

㉑	Cilindro de gas	2	FD 500 80

ANRP 0300-0400

Carro aéreo para punzonar y doblar

AZOL GAS

ANRP 0300 50
ANRP 0400 50

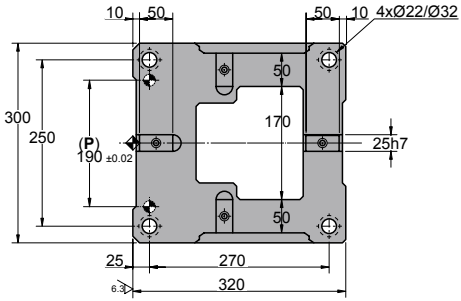

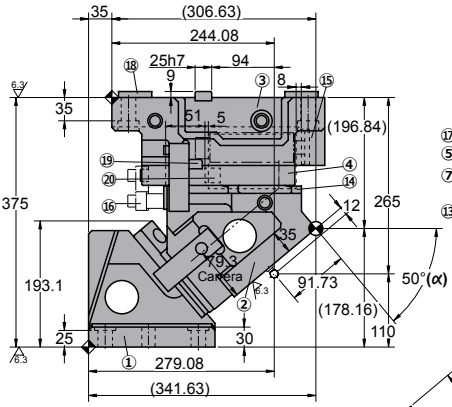

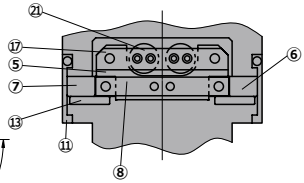

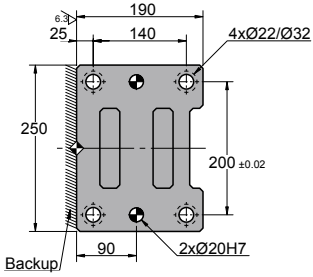

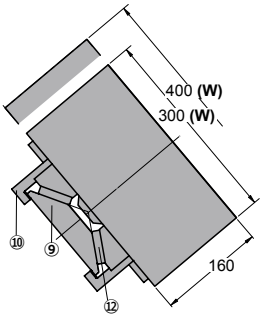

◦Diagrama del carro:

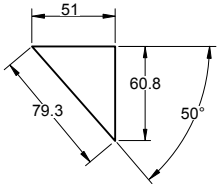

◦Espacio de desmontaje:

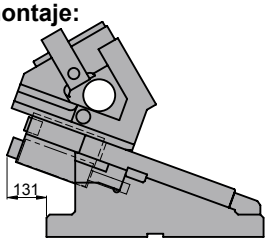

AZOL GAS

ANRP 0300-0400

Carro aéreo para punzonar y doblar

Carrera (mm)	Fuerza de Trabajo kN - (tons)	Fuerza del Muelle N - (kgf) Fuerza Inicial F_0	Fuerza del Muelle N - (kgf) Fuerza Final F_1	Peso (Kg) W=300	Peso (Kg) W=400	Modelo	W (mm)	α (mm)
79.3	451.1 (46.0)	1314.1 (134.0)	8015.4 (817.9)	122.5	127.7	ANRP	0300 0400	50
		G ---	G 12076.7 (1231.5)					

Pedido: Modelo (W) (α)

ANRP 0300 50

Ejemplo de pedido estándar conforme a hoja de catálogo.
Para añadir opciones solicitar según pedido de opciones.

OPCIONES

P PASADORES

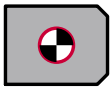

PH Pasador soporte a Ø16 H7

G CILINDRO DE GAS

G El carro incluye cilindro de gas

Pedido Opciones: Modelo (W) (α)-Opción

ANRP 0300 50-PH

ANRP 0300 50-G-PH

PIEZAS DE RECAMBIO:

⑤ Guía resorte
⑨ Guía corredera
⑬ Placa deslizante B
⑭ Placa deslizante C
㉑ Muelle

COMPONENTES

No.	Descripción	Qty.	Material
①	Manivela	1	GG25
②	Corredera	1	GG25
③	Soporte	1	GG25
④	Placa base c	1	CK45
⑤	Guía resorte	1	Bronce + G
⑥	Placa base F-R	1	CK45
⑦	Placa base F-L	1	CK45
⑧	Placa tope	1	CK45
⑨	Guía corredera	1	Bronce + G
⑩	Uña extractora A	2	CK45
⑪	Uña extractora B	2	CK22
⑫	Placa deslizante A	2	CK45

No.	Descripción	Qty.	Material
⑬	Placa deslizante B	4	Bronce
⑭	Placa deslizante C	1	Bronce
⑮	Soporte resorte	1	CK445
⑯	Placa de bloqueo	1	CK22
⑰	Placa guía resorte	1	CK22
⑱	Chaveta A	4	CK45
⑲	Chaveta B	2	CK45
⑳	Tope	3	Goma
㉑	Muelle	2	TJM50-203

㉑	Cilindro de gas	2	FD 500 80

ANRP 0300-0400

Carro aéreo para punzonar y doblar

AZOL GAS

ANRP 0300 55
ANRP 0400 55

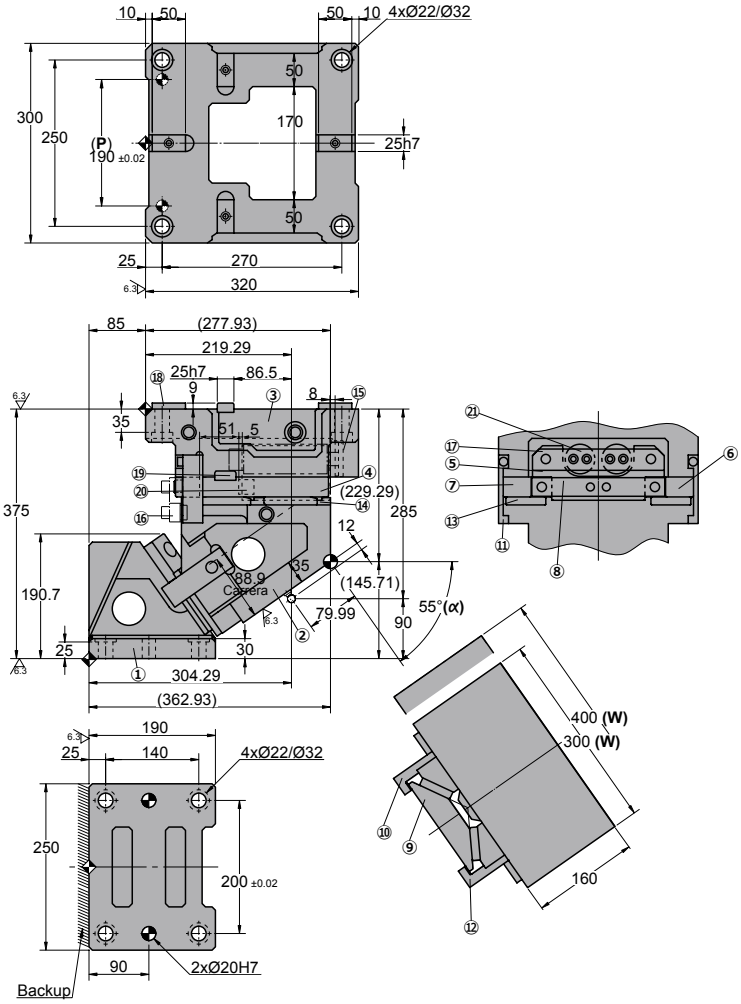

◦Diagrama del carro:

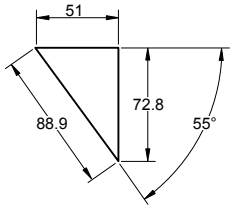

◦Espacio de desmontaje:

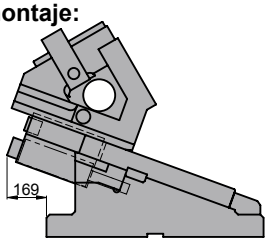

AZOL GAS

ANRP 0300-0400

Carro aéreo para punzonar y doblar

Carrera (mm)	Fuerza de Trabajo kN - (tons)	Fuerza del Muelle N - (kgf) Fuerza Inicial F_0	Fuerza del Muelle N - (kgf) Fuerza Final F_1	Peso (Kg) W=300	Peso (Kg) W=400	Modelo	W (mm)	α (mm)
88.9	451.1 (46.0)	1314.1 (134.0)	8015.4 (817.9)	130.9	135.9	ANRP	0300 0400	55
		G ---	G 12076.7 (1231.5)					

Pedido: Modelo (W) (α)

ANRP 0300 55

Ejemplo de pedido estándar conforme a hoja de catálogo.
Para añadir opciones solicitar según pedido de opciones.

OPCIONES

P PASADORES

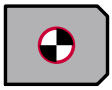

PH Pasador soporte a Ø16 H7

G CILINDRO DE GAS

G El carro incluye cilindro de gas

Pedido Opciones: Modelo (W) (α)-Opción

ANRP 0300 55-PH

ANRP 0300 55-G-PH

PIEZAS DE RECAMBIO:

⑤ Guía resorte
⑨ Guía corredera
⑬ Placa deslizante B
⑭ Placa deslizante C
㉑ Muelle

COMPONENTES

No.	Descripción	Qty.	Material
①	Manivela	1	GG25
②	Corredera	1	GG25
③	Soporte	1	GG25
④	Placa base c	1	CK45
⑤	Guía resorte	1	Bronce + G
⑥	Placa base F-R	1	CK45
⑦	Placa base F-L	1	CK45
⑧	Placa tope	1	CK45
⑨	Guía corredera	1	Bronce + G
⑩	Uña extractora A	2	CK45
⑪	Uña extractora B	2	CK22
⑫	Placa deslizante A	2	CK45

No.	Descripción	Qty.	Material
⑬	Placa deslizante B	4	Bronce
⑭	Placa deslizante C	1	Bronce
⑮	Soporte resorte	1	CK445
⑯	Placa de bloqueo	1	CK22
⑰	Placa guía resorte	1	CK22
⑱	Chaveta A	4	CK45
⑲	Chaveta B	2	CK45
⑳	Tope	3	Goma
㉑	Muelle	2	TJM50-203

㉑	Cilindro de gas	2	FD 500 80

ANRP 0300-0400

Carro aéreo para punzonar y doblar

AZOL GAS

ANRP 0300 60
ANRP 0400 60

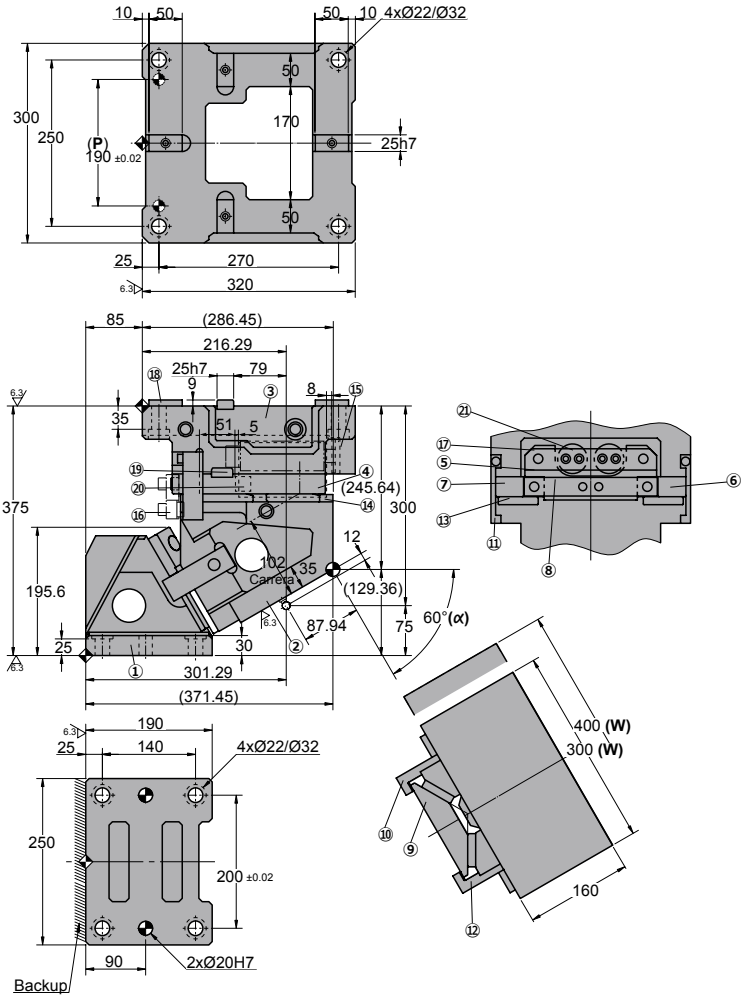

◦Diagrama del carro:

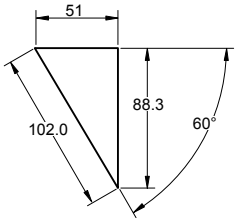

◦Espacio de desmontaje:

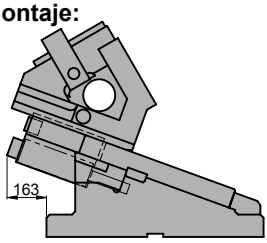

AZOL GAS

ANRP 0300-0400

Carro aéreo para punzonar y doblar

Carrera (mm)	Fuerza de Trabajo kN - (tons)	Fuerza del Muelle N - (kgf) Fuerza Inicial F_0	Fuerza del Muelle N - (kgf) Fuerza Final F_1	Peso (Kg) W=300	Peso (Kg) W=400	Modelo	W (mm)	α (mm)
102.0	451.1 (46.0)	1314.1 (134.0)	8015.4 (817.9)	135.3	140.4	ANRP	0300 0400	60
		G ---	G 12076.7 (1231.5)					

Pedido: Modelo (W) (α)

ANRP 0300 60

Ejemplo de pedido estándar conforme a hoja de catálogo.
Para añadir opciones solicitar según pedido de opciones.

OPCIONES

P PASADORES

PH Pasador soporte a Ø16 H7

G CILINDRO DE GAS

G El carro incluye cilindro de gas

Pedido Opciones: Modelo (W) (α)-Opción

ANRP 0300 60-PH

ANRP 0300 60-G-PH

PIEZAS DE RECAMBIO:

⑤ Guía resorte
⑨ Guía corredera
⑬ Placa deslizante B
⑭ Placa deslizante C
㉑ Muelle

COMPONENTES

No.	Descripción	Qty.	Material
①	Manivela	1	GG25
②	Corredera	1	GG25
③	Soporte	1	GG25
④	Placa base c	1	CK45
⑤	Guía resorte	1	Bronce + G
⑥	Placa base F-R	1	CK45
⑦	Placa base F-L	1	CK45
⑧	Placa tope	1	CK45
⑨	Guía corredera	1	Bronce + G
⑩	Uña extractora A	2	CK45
⑪	Uña extractora B	2	CK22
⑫	Placa deslizante A	2	CK45

No.	Descripción	Qty.	Material
⑬	Placa deslizante B	4	Bronce
⑭	Placa deslizante C	1	Bronce
⑮	Soporte resorte	1	CK445
⑯	Placa de bloqueo	1	CK22
⑰	Placa guía resorte	1	CK22
⑱	Chaveta A	4	CK45
⑲	Chaveta B	2	CK45
⑳	Tope	3	Goma
㉑	Muelle	2	TJM50-203

㉑	Cilindro de gas	2	FD 500 80

ANRP 0300-0400

AZOL GAS

Carro aéreo para punzonar y doblar