AZOL GAS

LKCZ

Carro montado en troquel para punzonar y doblar

Información general

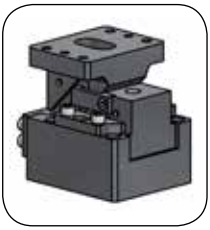

LKCZ 0065
LKCZ 0100
LKCZ 0150

- **Carro montado en troquel.**
- **Ángulos disponibles de 0º a 20º en incrementos de 5º.**
- **Ancho de montaje disponible de 52 ,65,100,150,200,250,300,400,50 0,600.**
- **Sistema autolubricado , diseño muy rígido.**
- **Carrera de 70 mm.**

Holguras

LKCZ 0065
LKCZ 0100
LKCZ 0150

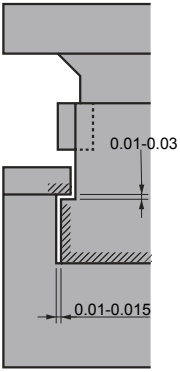

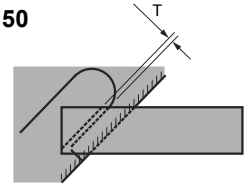

- **T: 1,5 mm de holgura para anchuras de 52 y 65 y 2 mm de holgura para anchuras de 100 o mas.**

LKCZ

Carro montado en troquel para punzonar y doblar

AZOL GAS

Montaje y desmontaje

Método de desmontaje

- **Quitar los tornillo ① y quitar la placa tope ②.**
- **Tirar de la corredera ③ para retirarla.**

Método de montaje

- **Asegúrese que no entra nada exterior entre las zonas deslizantes y los componentes.**
- **La holgura entre corredera y manivela ④ están controladas.**
- **Hacer coincidir el estampado de los numeros de serie antes de ensamblarlos.**
- **Cuando se desmonta el conjunto y se vuelve a montar, no olvide volver a montar todos los tornillos.**

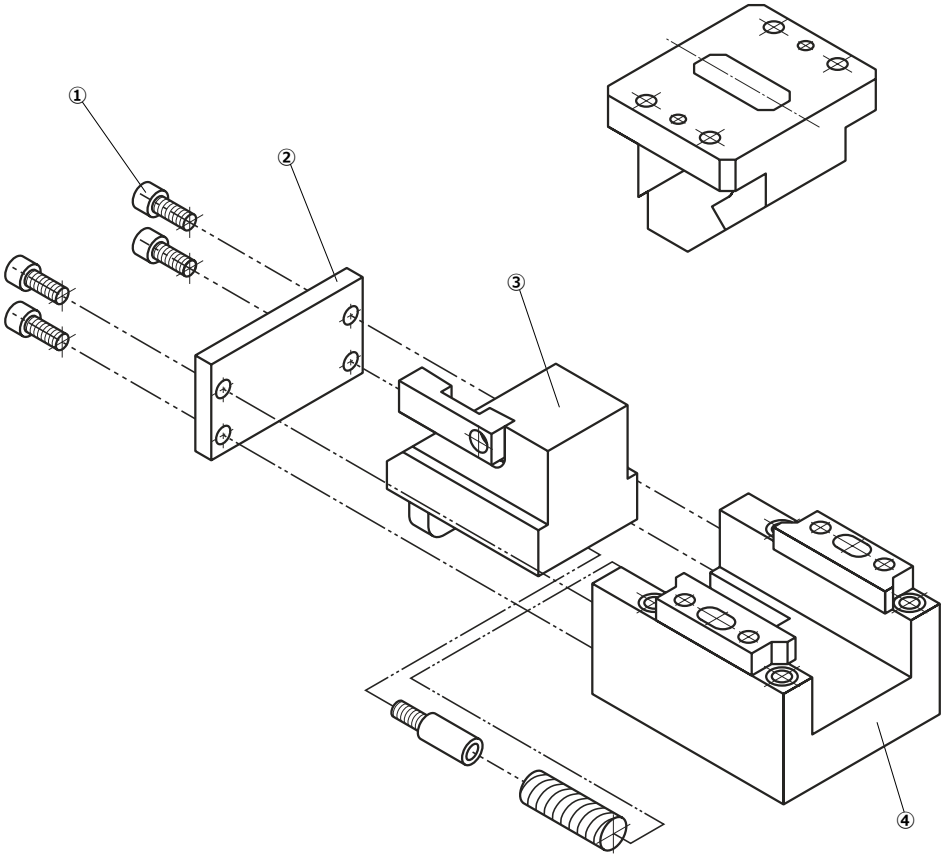

AZOL GAS

LKCZ 0065

Carro montado en troquel para punzonar y doblar

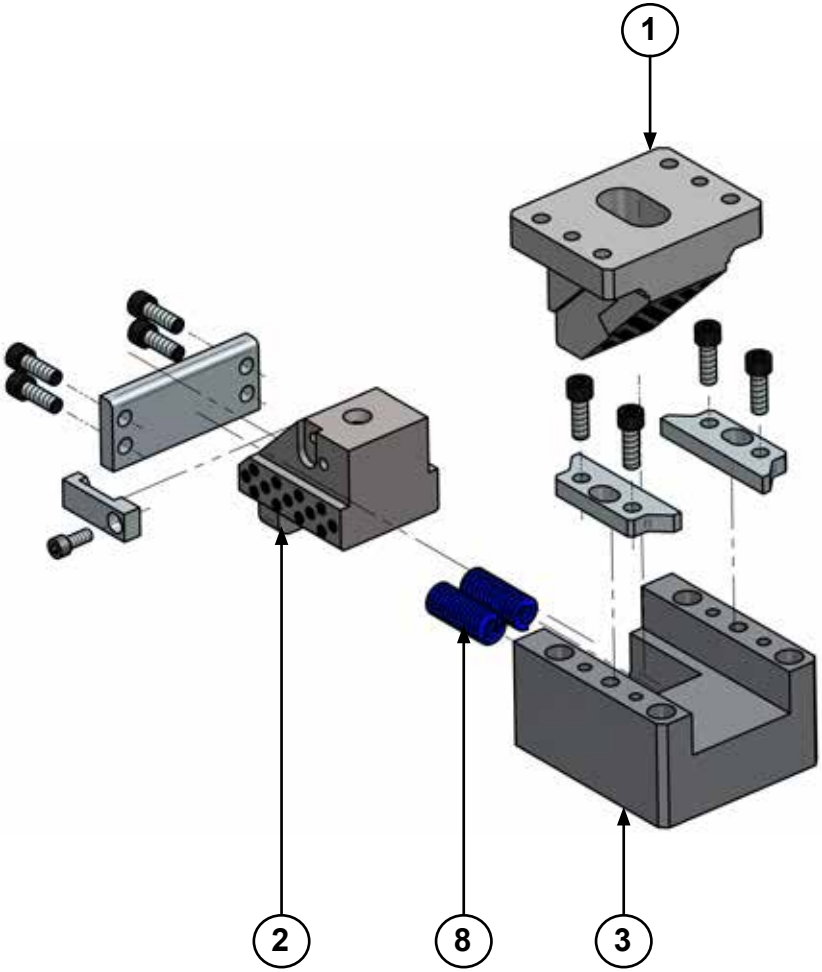

LKCZ 0065

Carro montado en troquel para punzonar y doblar

AZOL GAS

LKCZ 0065 05

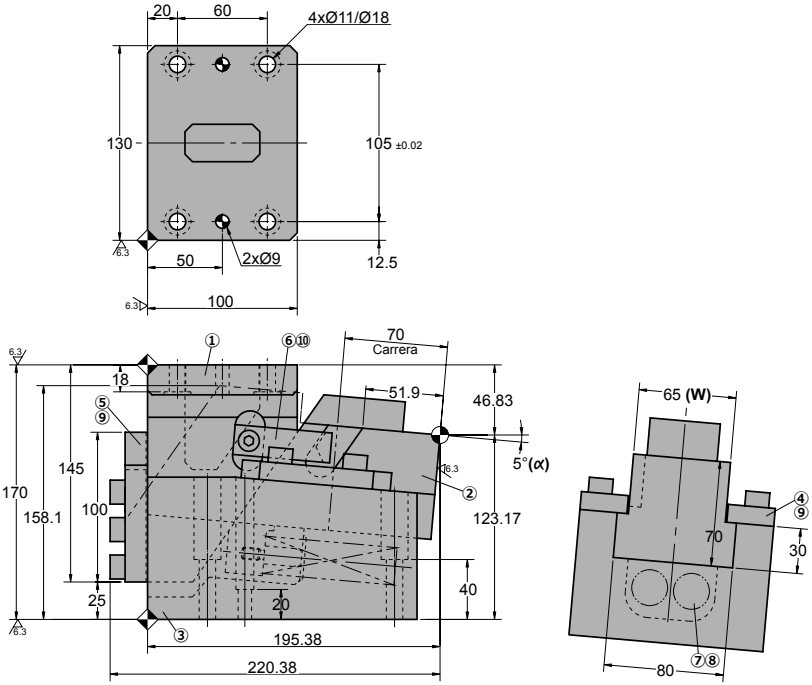

◦Diagrama del carro:

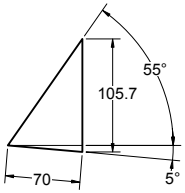

◦Espacio de desmontaje:

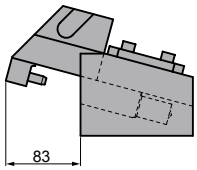

AZOL GAS

LKCZ 0065

Carro montado en troquel para punzonar y doblar

Carrera (mm)	Fuerza de Trabajo kN - (tons)		Fuerza del Muelle N - (kgf)		Peso (Kg)	Modelo	W (mm)	α (mm)
	Fuerza de Trabajo (1 Millon de Ciclos)	Fuerza máxima (300.000 Ciclos)	Fuerza Inicial F_0	Fuerza Final F_1				
70.0	19.6 (2.0)	39.2 (4.0)	190.4 (19.4)	974.4 (99.2)	22.2	LKCZ	0065	05

Pedido: Modelo (W) (α)

LKCZ 0065 05

Ejemplo de pedido estándar conforme a hoja de catálogo.
Para añadir opciones solicitar según pedido de opciones.

OPCIONES

P PASADORES

P10 Pasador base y manivela a Ø10 H7.

Pedido Opciones: Modelo (W) (α)-Opción

LKCZ 0065 05-P10

PIEZAS DE RECAMBIO:
⑧ Muelle

COMPONENTES

No.	Descripción	Qty.	Material
①	Manivela	1	GGG50 + G
②	Corredera	1	GGG50 + G
③	Soporte	1	GG25
④	Placa superior	2	GG25
⑤	Placa tope	1	CK45
⑥	Uña extractora	1	CK45
⑦	Guía muelle	2	CK45
⑧	Muelle	2	TF25-175
⑨	Tornillo	10	M10 x 30
⑩	Tornillo	1	M8 x 20

LKCZ 0065

Carro montado en troquel para punzonar y doblar

AZOL GAS

LKCZ 0065 10

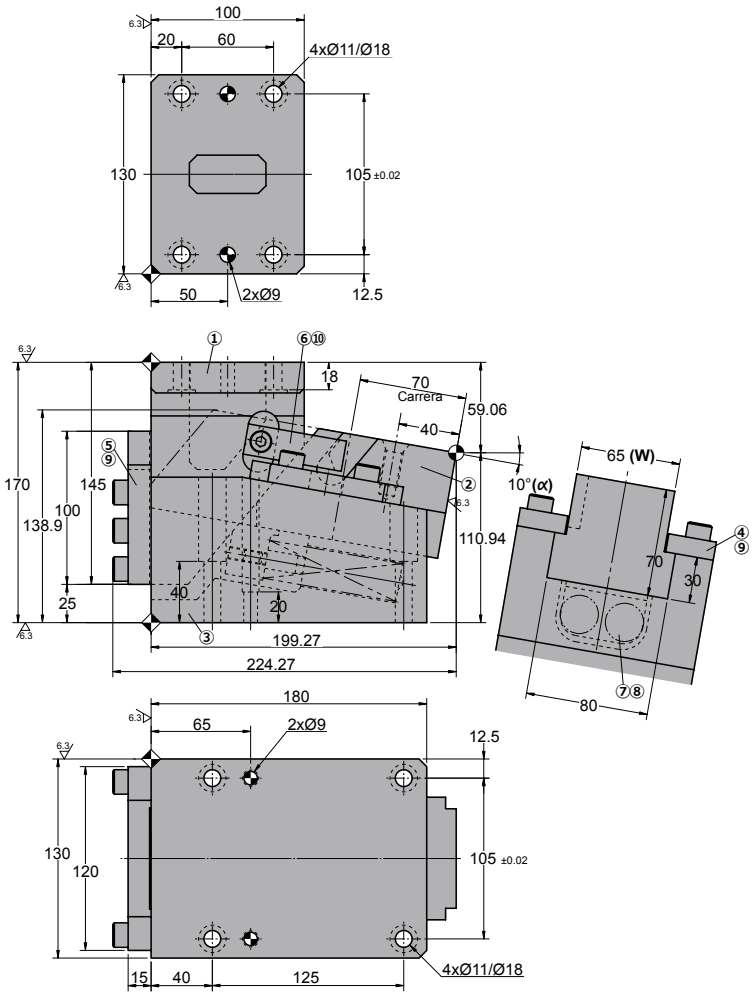

◦Diagrama del carro:

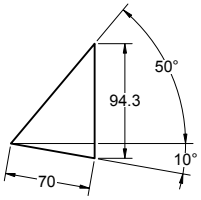

◦Espacio de desmontaje:

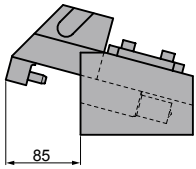

AZOL GAS

LKCZ 0065

Carro montado en troquel para punzonar y doblar

Carrera (mm)	Fuerza de Trabajo kN - (tons)		Fuerza del Muelle N - (kgf)		Peso (Kg)	Modelo	W (mm)	α (mm)
	Fuerza de Trabajo (1 Millon de Ciclos)	Fuerza máxima (300.000 Ciclos)	Fuerza Inicial F_0	Fuerza Final F_1				
70.0	19.6 (2.0)	39.2 (4.0)	190.4 (19.4)	974.4 (99.2)	20.5	LKCZ	0065	10

Pedido: Modelo (W) (α)

LKCZ 0065 10

Ejemplo de pedido estándar conforme a hoja de catálogo.
Para añadir opciones solicitar según pedido de opciones.

OPCIONES

P PASADORES

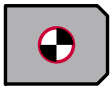

P10 Pasador base y manivela a Ø10 H7.

Pedido Opciones: Modelo (W) (α)-Opción

LKCZ 0065 10-P10

PIEZAS DE RECAMBIO:
⑧ Muelle

COMPONENTES

No.	Descripción	Qty.	Material
①	Manivela	1	GGG50 + G
②	Corredera	1	GGG50 + G
③	Soporte	1	GG25
④	Placa superior	2	GG25
⑤	Placa tope	1	CK45
⑥	Uña extractora	1	CK45
⑦	Guía muelle	2	CK45
⑧	Muelle	2	TF25-175
⑨	Tornillo	10	M10 x 30
⑩	Tornillo	1	M8 x 20

LKCZ 0065

Carro montado en troquel para punzonar y doblar

AZOL GAS

LKCZ 0065 15

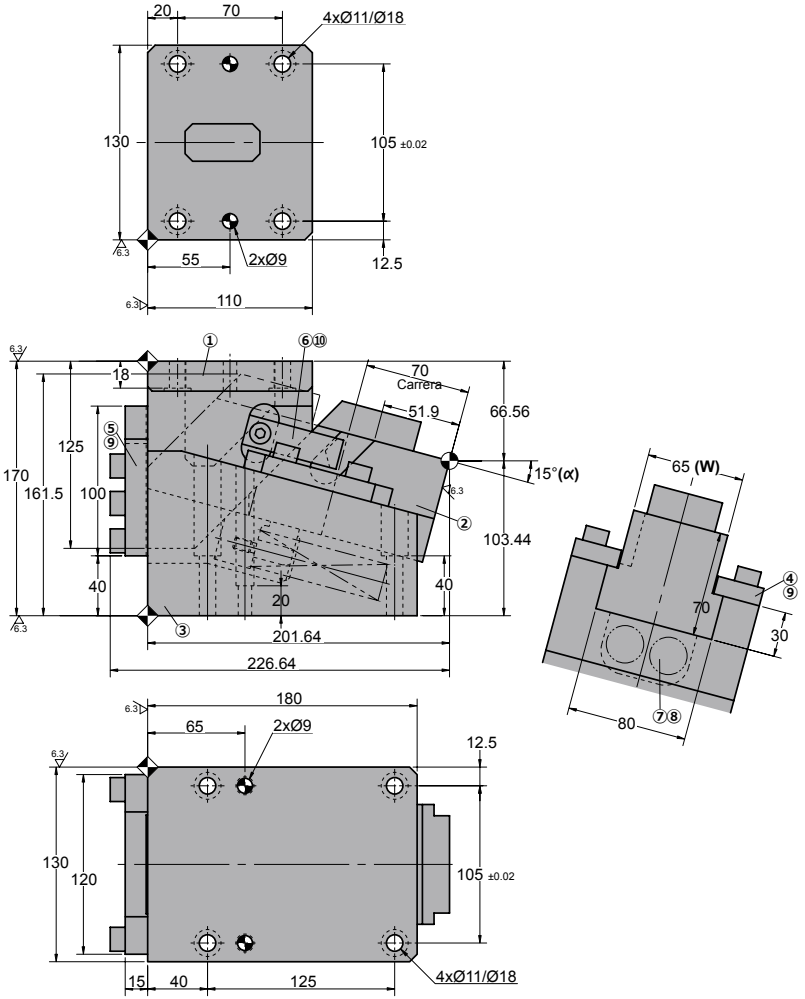

◦Diagrama del carro:

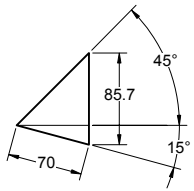

◦Espacio de desmontaje:

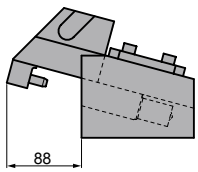

AZOL GAS

LKCZ 0065

Carro montado en troquel para punzonar y doblar

Carrera (mm)	Fuerza de Trabajo kN - (tons)		Fuerza del Muelle N - (kgf)		Peso (Kg)	Modelo	W (mm)	α (mm)
	Fuerza de Trabajo (1 Millon de Ciclos)	Fuerza máxima (300.000 Ciclos)	Fuerza Inicial F_0	Fuerza Final F_1				
70.0	19.6 (2.0)	39.2 (4.0)	190.4 (19.4)	974.4 (99.2)	22.3	LKCZ	0065	15

Pedido: Modelo (W) (α)

LKCZ 0065 15

Ejemplo de pedido estándar conforme a hoja de catálogo.
Para añadir opciones solicitar según pedido de opciones.

OPCIONES

P PASADORES

P10 Pasador base y manivela a Ø10 H7.

Pedido Opciones: Modelo (W) (α)-Opción

LKCZ 0065 15-P10

PIEZAS DE RECAMBIO:
⑧ Muelle

COMPONENTES

No.	Descripción	Qty.	Material
①	Manivela	1	GGG50 + G
②	Corredera	1	GGG50 + G
③	Soporte	1	GG25
④	Placa superior	2	GG25
⑤	Placa tope	1	CK45
⑥	Uña extractora	1	CK45
⑦	Guía muelle	2	CK45
⑧	Muelle	2	TF25-175
⑨	Tornillo	10	M10 x 30
⑩	Tornillo	1	M8 x 20

LKCZ 0065

Carro montado en troquel para punzonar y doblar

AZOL GAS

LKCZ 0065 20

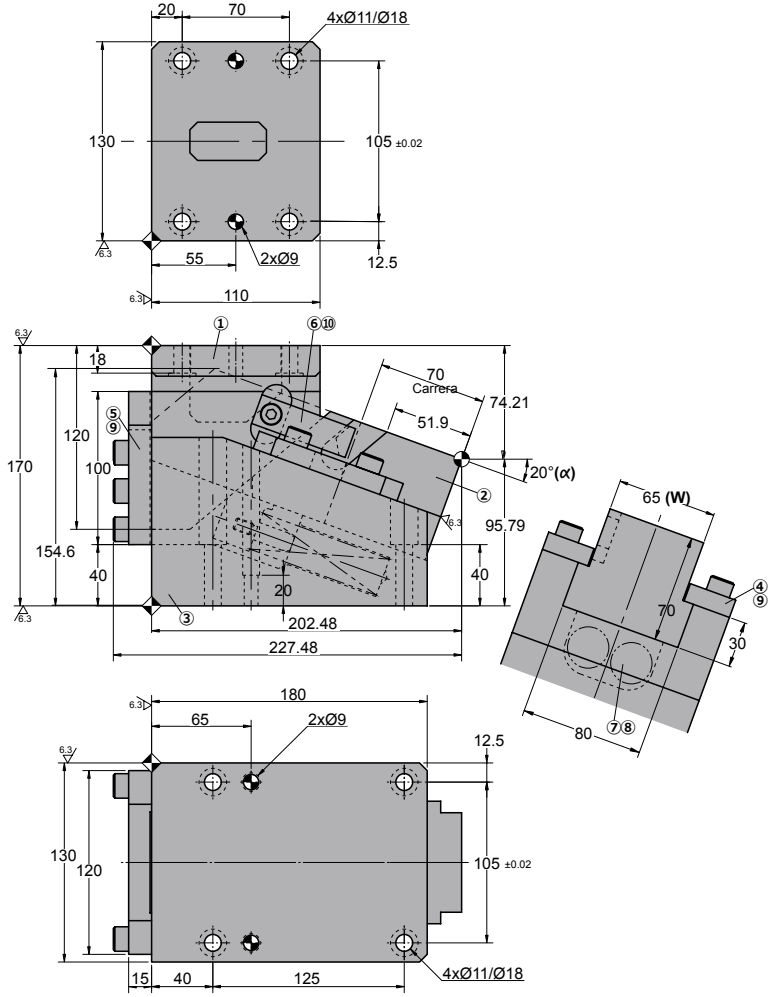

◦Diagrama del carro:

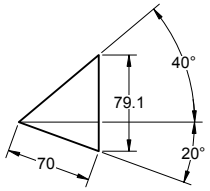

◦Espacio de desmontaje:

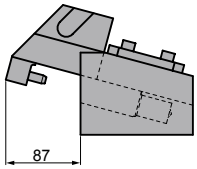

AZOL GAS

LKCZ 0065

Carro montado en troquel para punzonar y doblar

Carrera (mm)	Fuerza de Trabajo kN - (tons)		Fuerza del Muelle N - (kgf)		Peso (Kg)	Modelo	W (mm)	α (mm)
	Fuerza de Trabajo (1 Millon de Ciclos)	Fuerza máxima (300.000 Ciclos)	Fuerza Inicial F_0	Fuerza Final F_1				
70.0	19.6 (2.0)	39.2 (4.0)	190.4 (19.4)	974.4 (99.2)	21.3	LKCZ	0065	20

Pedido: Modelo (W) (α)

LKCZ 0065 20

Ejemplo de pedido estándar conforme a hoja de catálogo.
Para añadir opciones solicitar según pedido de opciones.

OPCIONES

P PASADORES

P10 Pasador base y manivela a Ø10 H7.

Pedido Opciones: Modelo (W) (α)-Opción

LKCZ 0065 20-P10

PIEZAS DE RECAMBIO:
⑧ Muelle

COMPONENTES

No.	Descripción	Qty.	Material
①	Manivela	1	GGG50 + G
②	Corredera	1	GGG50 + G
③	Soporte	1	GG25
④	Placa superior	2	GG25
⑤	Placa tope	1	CK45
⑥	Uña extractora	1	CK45
⑦	Guía muelle	2	CK45
⑧	Muelle	2	TF25-175
⑨	Tornillo	10	M10 x 30
⑩	Tornillo	1	M8 x 20

LKCZ 0065

AZOL GAS

Carro montado en troquel para punzonar y doblar

AZOL GAS

LKCZ 0100

Carro montado en troquel para punzonar y doblar

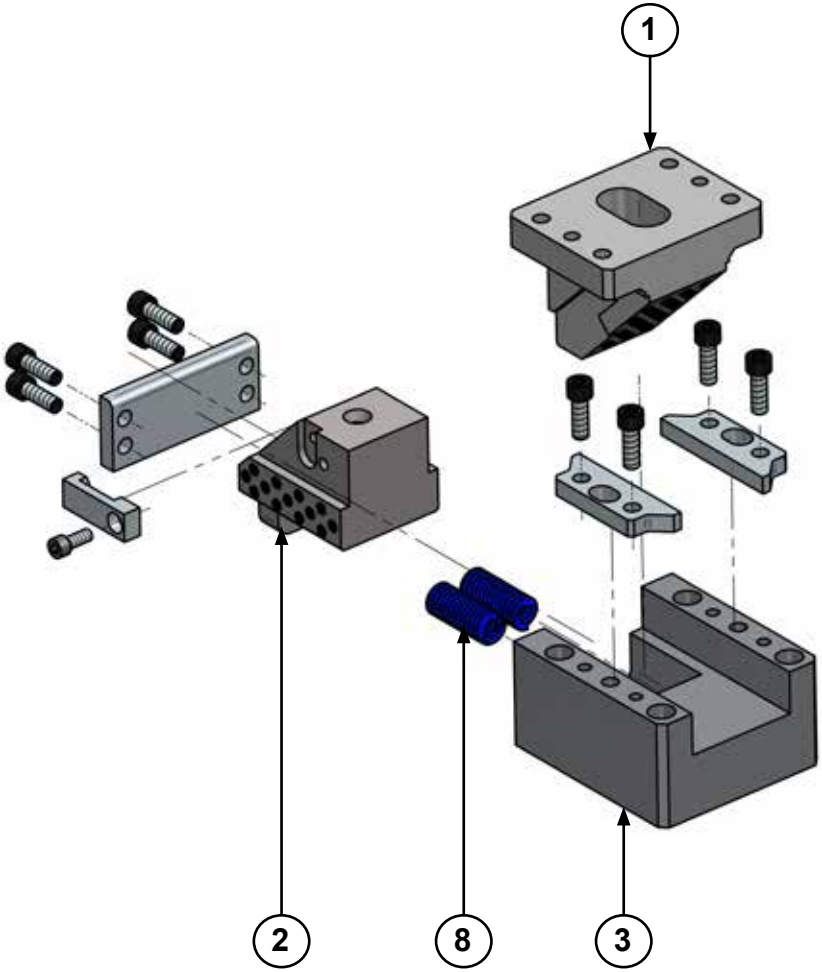

LKCZ 0100

Carro montado en troquel para punzonar y doblar

AZOL GAS

LKCZ 0100 05

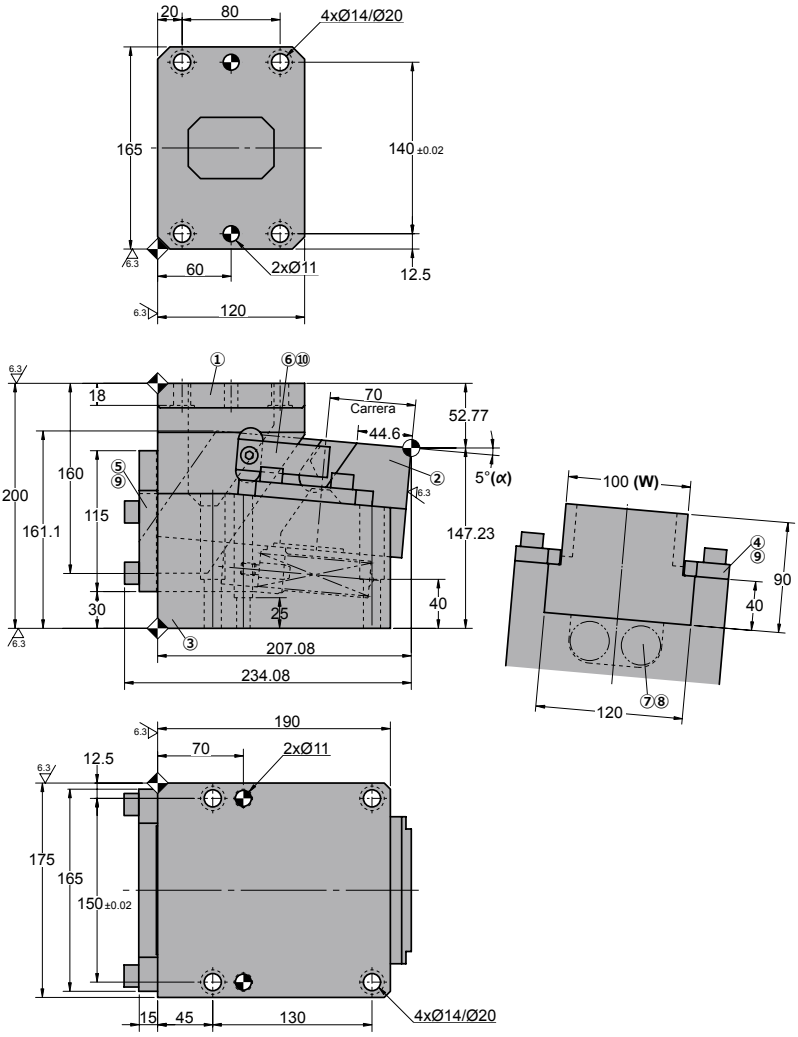

◦Diagrama del carro:

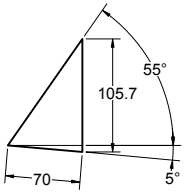

◦Espacio de desmontaje:

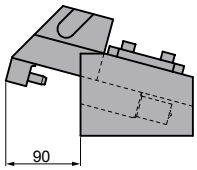

AZOL GAS

LKCZ 0100

Carro montado en troquel para punzonar y doblar

Carrera (mm)	Fuerza de Trabajo kN - (tons)		Fuerza del Muelle N - (kgf)		Peso (Kg)	Modelo	W (mm)	α (mm)
	Fuerza de Trabajo (1 Millon de Ciclos)	Fuerza máxima (300.000 Ciclos)	Fuerza Inicial F_0	Fuerza Final F_1				
70.0	39.2 (4.0)	78.4 (8.0)	197.2 (20.0)	1149.2 (116.6)	38.0	LKCZ	0100	05

Pedido: Modelo (W) (α)

LKCZ 0100 05

Ejemplo de pedido estándar conforme a hoja de catálogo.
Para añadir opciones solicitar según pedido de opciones.

OPCIONES

P PASADORES

P13 Pasador base y manivela a Ø13 H7.

P12 Pasador base y manivela a Ø12 H7.

Pedido Opciones: Modelo (W) (α)-Opción

LKCZ 0100 05-P13

PIEZAS DE RECAMBIO:
⑧ Muelle

COMPONENTES

No.	Descripción	Qty.	Material
①	Manivela	1	GGG50 + G
②	Corredera	1	GGG50 + G
③	Soporte	1	GG25
④	Placa superior	2	GG25
⑤	Placa tope	1	CK45
⑥	Uña extractora	2	CK45
⑦	Guía muelle	2	CK45
⑧	Muelle	2	TF27-175
⑨	Tornillo	8	M12 x 35
⑩	Tornillo	2	M8 x 25

LKCZ 0100

Carro montado en troquel para punzonar y doblar

AZOL GAS

LKCZ 0100 10

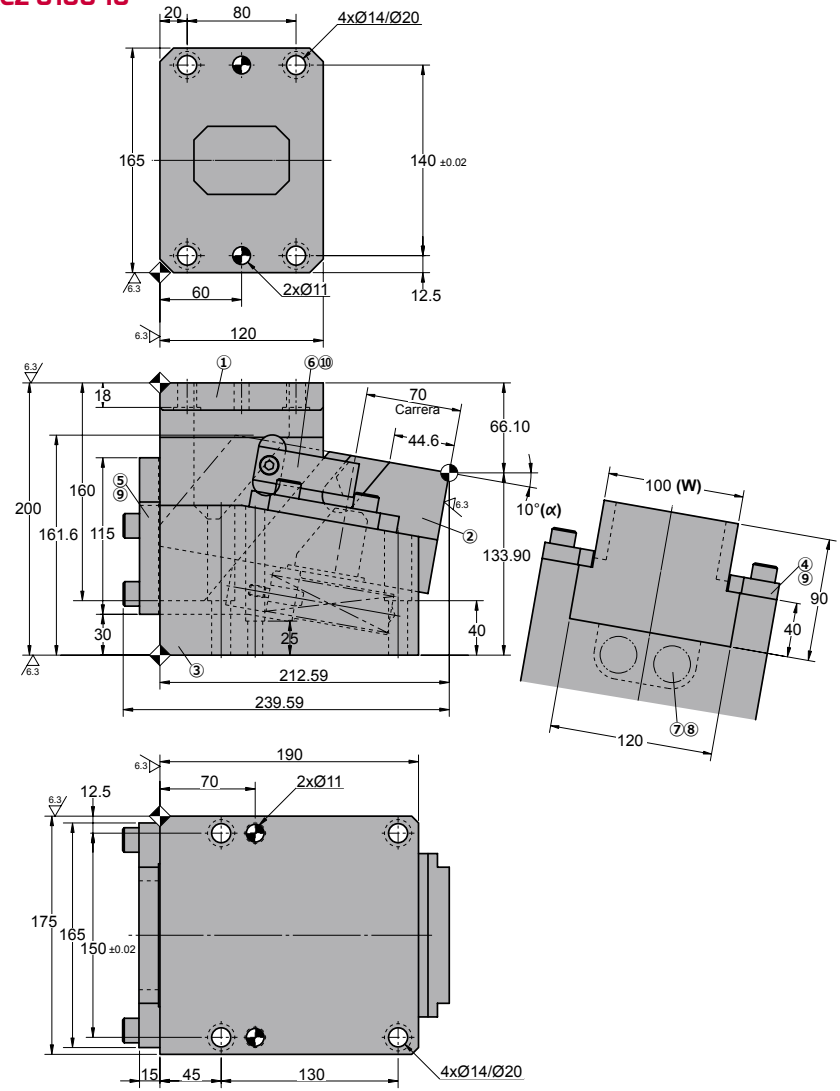

◦Diagrama del carro:

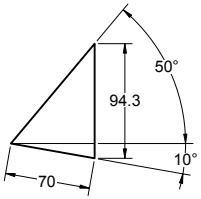

◦Espacio de desmontaje:

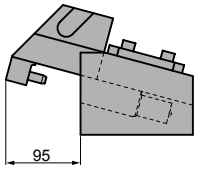

AZOL GAS

LKCZ 0100

Carro montado en troquel para punzonar y doblar

Carrera (mm)	Fuerza de Trabajo kN - (tons)		Fuerza del Muelle N - (kgf)		Peso (Kg)	Modelo	W (mm)	α (mm)
	Fuerza de Trabajo (1 Millon de Ciclos)	Fuerza máxima (300.000 Ciclos)	Fuerza Inicial F_0	Fuerza Final F_1				
70.0	39.2 (4.0)	78.4 (8.0)	197.2 (20.0)	1149.2 (116.6)	38.0	LKCZ	0100	10

Pedido: Modelo (W) (α)

LKCZ 0100 10

Ejemplo de pedido estándar conforme a hoja de catálogo.
Para añadir opciones solicitar según pedido de opciones.

OPCIONES

P PASADORES

P13 Pasador base y manivela a Ø13 H7.

P12 Pasador base y manivela a Ø12 H7.

Pedido Opciones: Modelo (W) (α)-Opción

LKCZ 0100 10-P13

PIEZAS DE RECAMBIO:
⑧ Muelle

COMPONENTES

No.	Descripción	Qty.	Material
①	Manivela	1	GGG50 + G
②	Corredera	1	GGG50 + G
③	Soporte	1	GG25
④	Placa superior	2	GG25
⑤	Placa tope	1	CK45
⑥	Uña extractora	2	CK45
⑦	Guía muelle	2	CK45
⑧	Muelle	2	TF27-175
⑨	Tornillo	8	M12 x 35
⑩	Tornillo	2	M8 x 25

LKCZ 0100

Carro montado en troquel para punzonar y doblar

AZOL GAS

LKCZ 0100 15

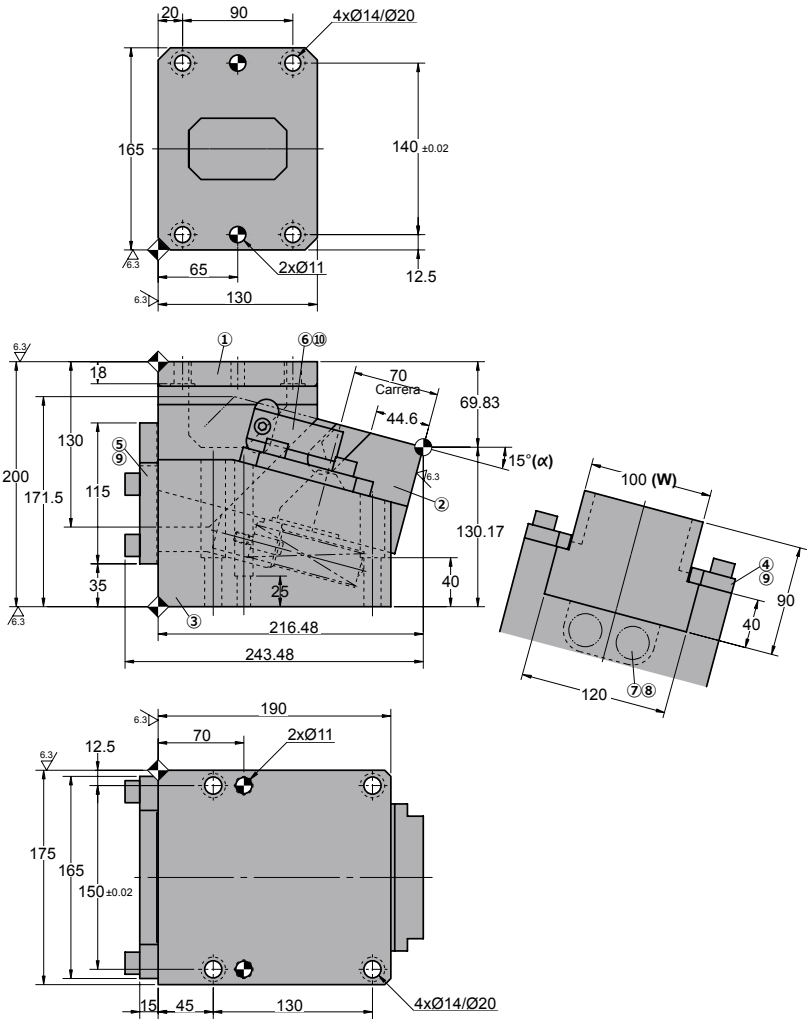

◦Diagrama del carro:

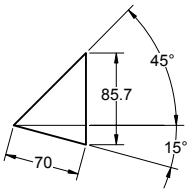

◦Espacio de desmontaje:

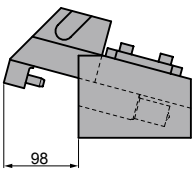

AZOL GAS

LKCZ 0100

Carro montado en troquel para punzonar y doblar

Carrera (mm)	Fuerza de Trabajo kN - (tons)		Fuerza del Muelle N - (kgf)		Peso (Kg)	Modelo	W (mm)	α (mm)
	Fuerza de Trabajo (1 Millon de Ciclos)	Fuerza máxima (300.000 Ciclos)	Fuerza Inicial F_0	Fuerza Final F_1				
70.0	39.2 (4.0)	78.4 (8.0)	197.2 (20.0)	1149.2 (116.6)	38.0	LKCZ	0100	15

Pedido: Modelo (W) (α)

LKCZ 0100 15

Ejemplo de pedido estándar conforme a hoja de catálogo.
Para añadir opciones solicitar según pedido de opciones.

OPCIONES

P PASADORES

P13 Pasador base y manivela a Ø13 H7.

P12 Pasador base y manivela a Ø12 H7.

Pedido Opciones: Modelo (W) (α)-Opción

LKCZ 0100 15-P13

PIEZAS DE RECAMBIO:
⑧ Muelle

COMPONENTES

No.	Descripción	Qty.	Material
①	Manivela	1	GGG50 + G
②	Corredera	1	GGG50 + G
③	Soporte	1	GG25
④	Placa superior	2	GG25
⑤	Placa tope	1	CK45
⑥	Uña extractora	2	CK45
⑦	Guía muelle	2	CK45
⑧	Muelle	2	TF27-175
⑨	Tornillo	8	M12 x 35
⑩	Tornillo	2	M8 x 25

LKCZ 0100

Carro montado en troquel para punzonar y doblar

AZOL GAS

LKCZ 0100 20

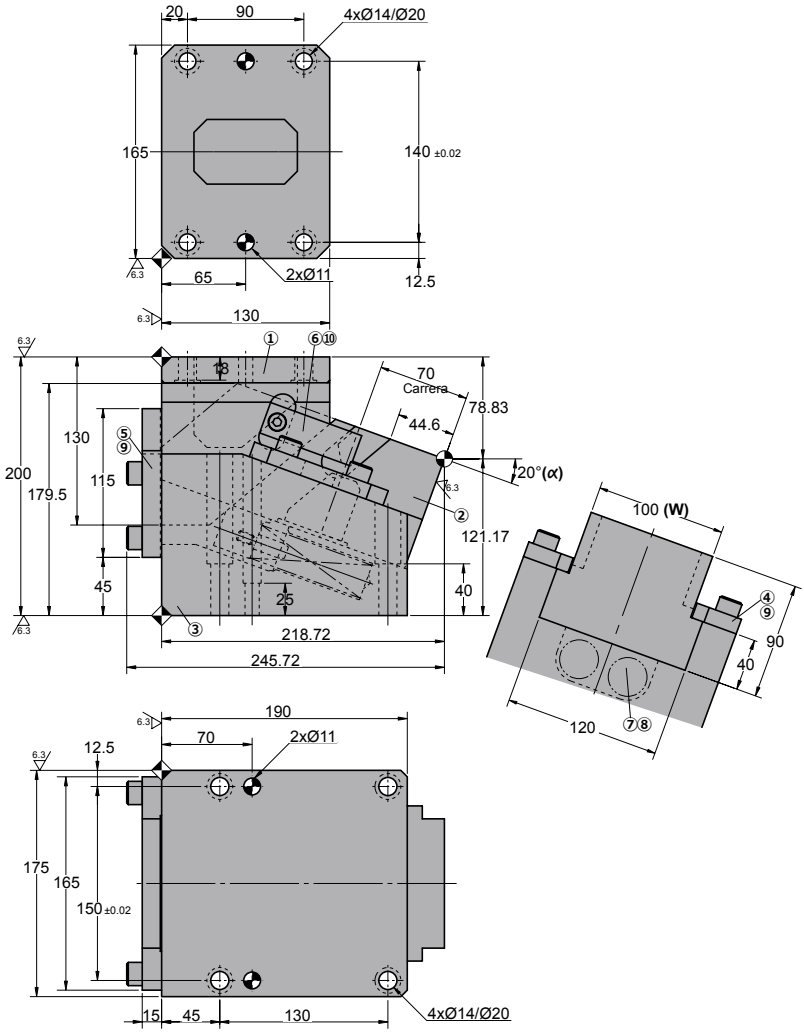

◦Diagrama del carro:

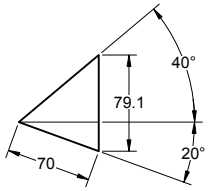

◦Espacio de desmontaje:

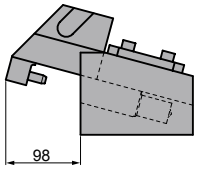

AZOL GAS

LKCZ 0100

Carro montado en troquel para punzonar y doblar

Carrera (mm)	Fuerza de Trabajo kN - (tons)		Fuerza del Muelle N - (kgf)		Peso (Kg)	Modelo	W (mm)	α (mm)
	Fuerza de Trabajo (1 Millon de Ciclos)	Fuerza máxima (300.000 Ciclos)	Fuerza Inicial F_0	Fuerza Final F_1				
70.0	39.2 (4.0)	78.4 (8.0)	197.2 (20.0)	1149.2 (116.6)	39.0	LKCZ	0100	20

Pedido: Modelo (W) (α)

LKCZ 0100 20

Ejemplo de pedido estándar conforme a hoja de catálogo.
Para añadir opciones solicitar según pedidó de opciones.

OPCIONES

P PASADORES

P13 Pasador base y manivela a Ø13 H7.

P12 Pasador base y manivela a Ø12 H7.

Pedido Opciones: Modelo (W) (α)-Opción

LKCZ 0100 20-P13

PIEZAS DE RECAMBIO:
⑧ Muelle

COMPONENTES

No.	Descripción	Qty.	Material
①	Manivela	1	GGG50 + G
②	Corredera	1	GGG50 + G
③	Soporte	1	GG25
④	Placa superior	2	GG25
⑤	Placa tope	1	CK45
⑥	Uña extractora	2	CK45
⑦	Guía muelle	2	CK45
⑧	Muelle	2	TF27-175
⑨	Tornillo	8	M12 x 35
⑩	Tornillo	2	M8 x 25

LKCZ 0100

AZOL GAS

Carro montado en troquel para punzonar y doblar

AZOL GAS

LKCZ 0150

Carro montado en troquel para punzonar y doblar

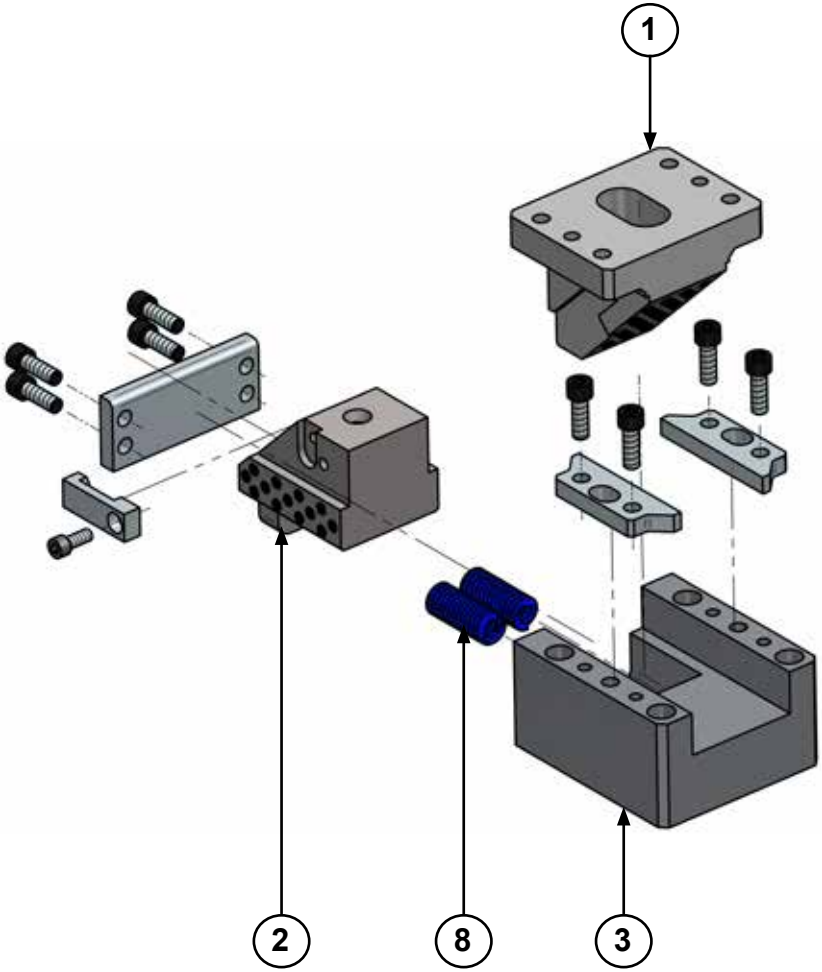

LKCZ 0150

Carro montado en troquel para punzonar y doblar

AZOL GAS

LKCZ 0150 05

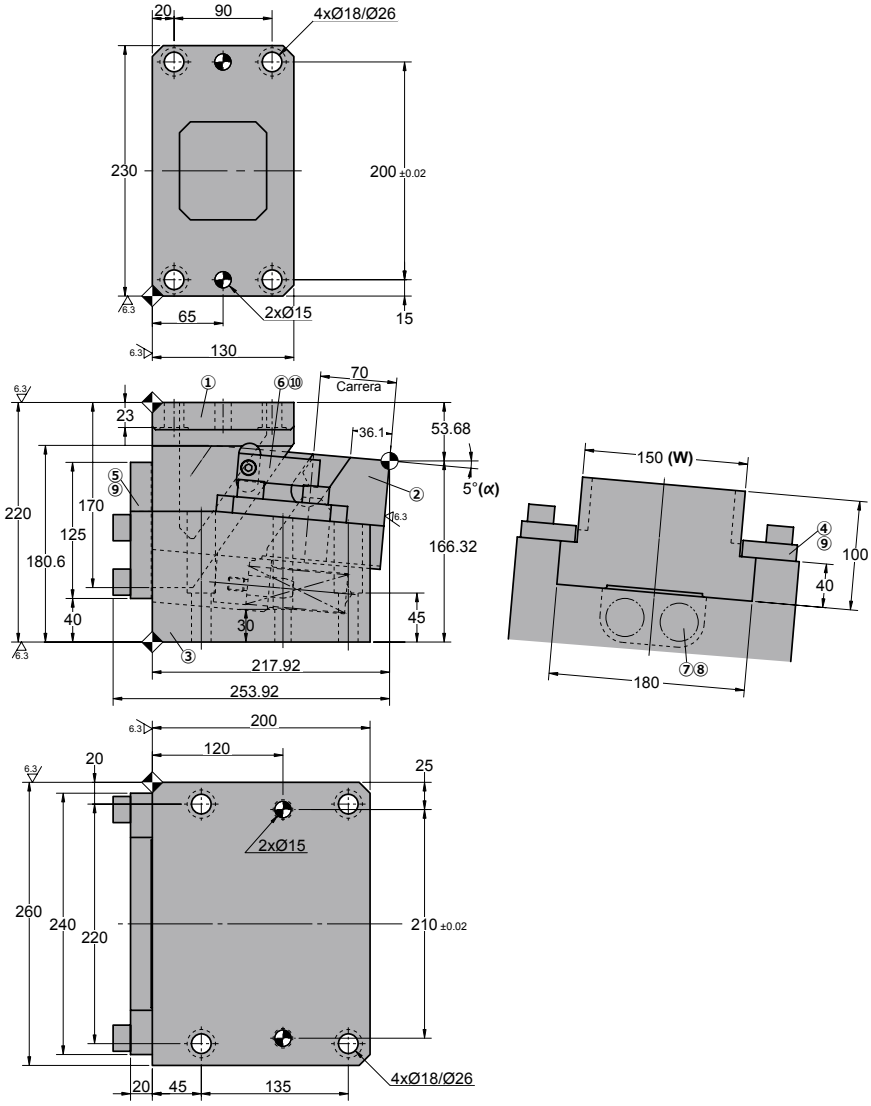

◦Diagrama del carro:

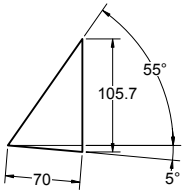

◦Espacio de desmontaje:

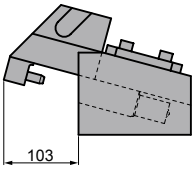

AZOL GAS

LKCZ 0150

Carro montado en troquel para punzonar y doblar

Carrera (mm)	Fuerza de Trabajo kN - (tons)		Fuerza del Muelle N - (kgf)		Peso (Kg)	Modelo	W (mm)	α (mm)
	Fuerza de Trabajo (1 Millon de Ciclos)	Fuerza máxima (300.000 Ciclos)	Fuerza Inicial F_0	Fuerza Final F_1				
70.0	64.7 (6.6)	98.0 (10.0)	308.0 (31.4)	1848.0 (188.2)	73.0	LKCZ	0150	05

Pedido: Modelo (W) (α)

LKCZ 0150 05

Ejemplo de pedido estándar conforme a hoja de catálogo.
Para añadir opciones solicitar según pedido de opciones.

OPCIONES

P PASADORES

P16 Pasador base y manivela a Ø16 H7.

Pedido Opciones: Modelo (W) (α)-Opción

LKCZ 0150 05-P16

PIEZAS DE RECAMBIO:
⑧ Muelle

COMPONENTES

No.	Descripción	Qty.	Material
①	Manivela	1	GGG50 + G
②	Corredera	1	GGG50 + G
③	Soporte	1	GG25
④	Placa superior	2	GG25
⑤	Placa tope	1	CK45
⑥	Uña extractora	2	CK45
⑦	Guía muelle	2	CK45
⑧	Muelle	2	TF35-175
⑨	Tornillo	8	M16 x 45
⑩	Tornillo	2	M8 x 25

LKCZ 0150

Carro montado en troquel para punzonar y doblar

AZOL GAS

LKCZ 0150 10

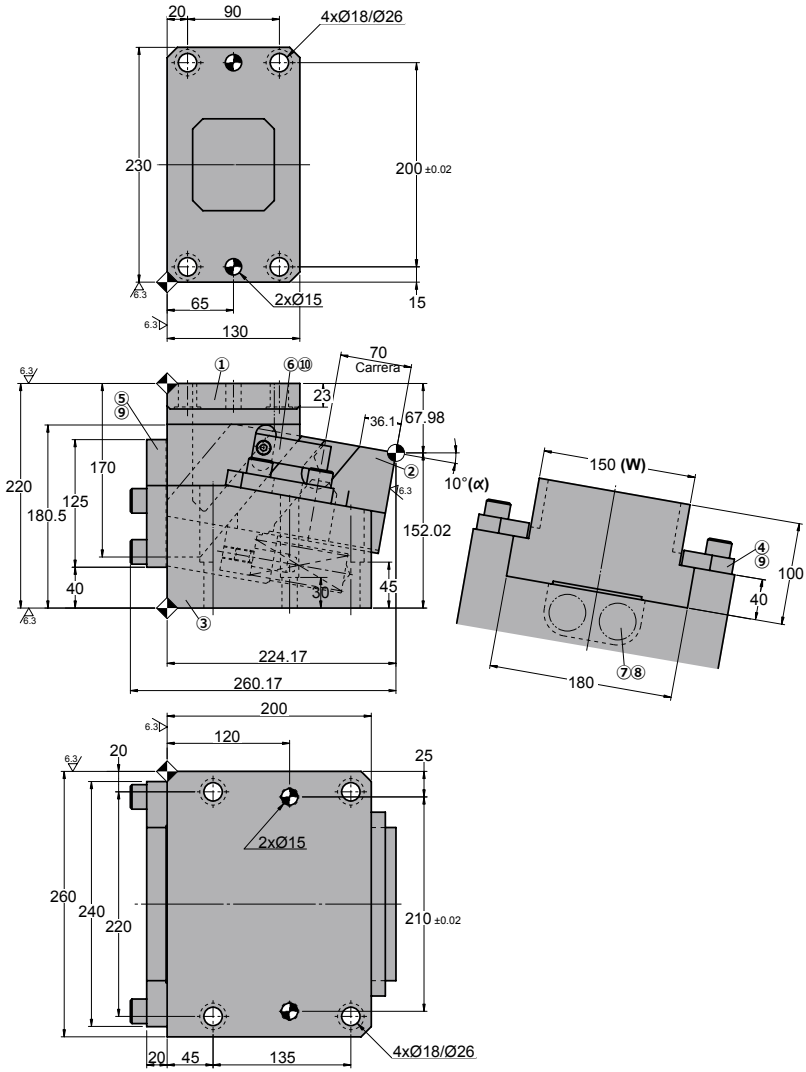

◦Diagrama del carro:

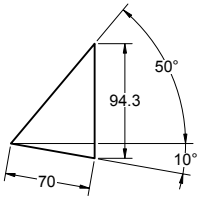

◦Espacio de desmontaje:

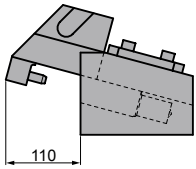

AZOL GAS

LKCZ 0150

Carro montado en troquel para punzonar y doblar

Carrera (mm)	Fuerza de Trabajo kN - (tons)		Fuerza del Muelle N - (kgf)		Peso (Kg)	Modelo	W (mm)	α (mm)
	Fuerza de Trabajo (1 Millon de Ciclos)	Fuerza máxima (300.000 Ciclos)	Fuerza Inicial F_0	Fuerza Final F_1				
70.0	64.7 (6.6)	98.0 (10.0)	308.0 (31.4)	1848.0 (188.2)	73.0	LKCZ	0150	10

Pedido: Modelo (W) (α)

LKCZ 0150 10

Ejemplo de pedido estándar conforme a hoja de catálogo.
Para añadir opciones solicitar según pedido de opciones.

OPCIONES

P PASADORES

P16 Pasador base y manivela a Ø16 H7.

Pedido Opciones: Modelo (W) (α)-Opción

LKCZ 0150 10-P16

PIEZAS DE RECAMBIO:
⑧ Muelle

COMPONENTES

No.	Descripción	Qty.	Material
①	Manivela	1	GGG50 + G
②	Corredera	1	GGG50 + G
③	Soporte	1	GG25
④	Placa superior	2	GG25
⑤	Placa tope	1	CK45
⑥	Uña extractora	2	CK45
⑦	Guía muelle	2	CK45
⑧	Muelle	2	TF35-175
⑨	Tornillo	8	M16 x 45
⑩	Tornillo	2	M8 x 25

LKCZ 0150

Carro montado en troquel para punzonar y doblar

AZOL GAS

LKCZ 0150 15

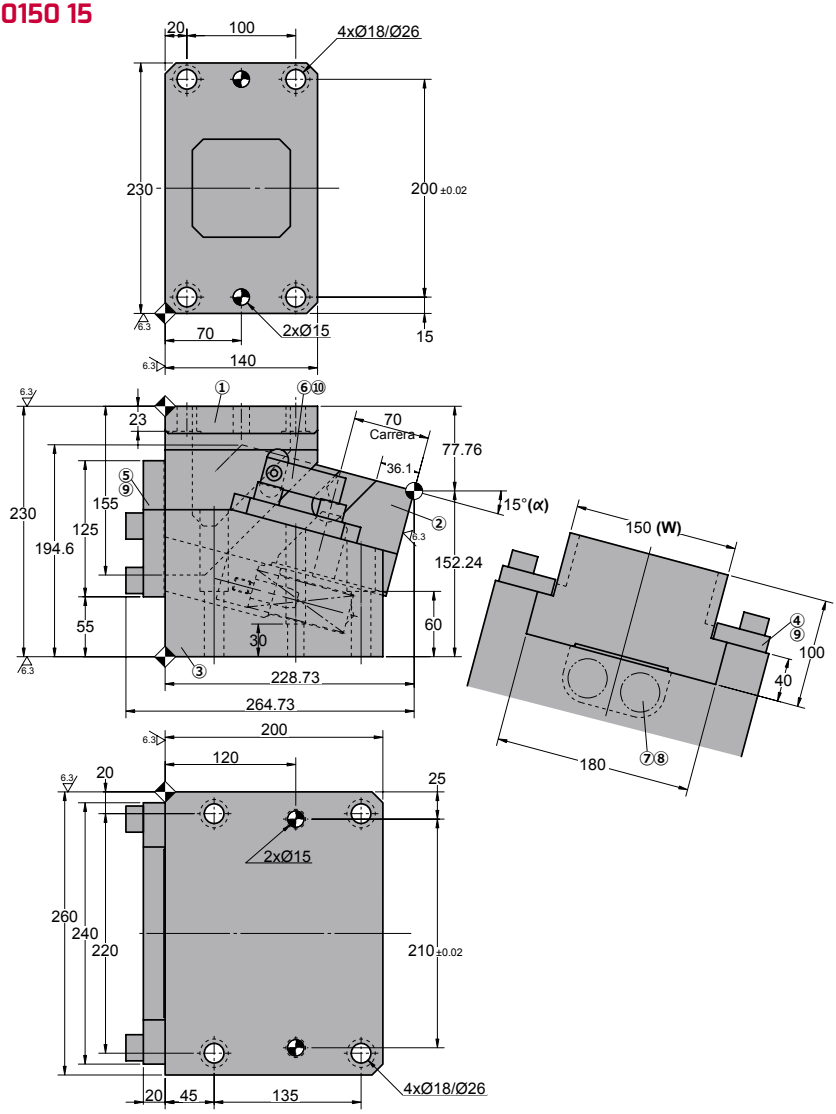

◦Diagrama del carro:

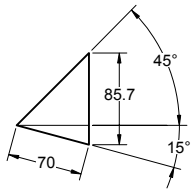

◦Espacio de desmontaje:

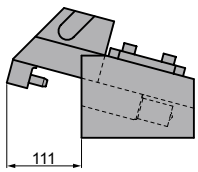

AZOL GAS

LKCZ 0150

Carro montado en troquel para punzonar y doblar

Carrera (mm)	Fuerza de Trabajo kN - (tons)		Fuerza del Muelle N - (kgf)		Peso (Kg)	Modelo	W (mm)	α (mm)
	Fuerza de Trabajo (1 Millon de Ciclos)	Fuerza máxima (300.000 Ciclos)	Fuerza Inicial F_0	Fuerza Final F_1				
70.0	64.7 (6.6)	98.0 (10.0)	308.0 (31.4)	1848.0 (188.2)	77.0	LKCZ	0150	15

Pedido: Modelo (W) (α)

LKCZ 0150 15

Ejemplo de pedido estándar conforme a hoja de catálogo.
Para añadir opciones solicitar según pedido de opciones.

OPCIONES

P PASADORES

P16 Pasador base y manivela a Ø16 H7.

Pedido Opciones: Modelo (W) (α)-Opción

LKCZ 0150 15-P16

PIEZAS DE RECAMBIO:
⑧ Muelle

COMPONENTES

No.	Descripción	Qty.	Material
①	Manivela	1	GGG50 + G
②	Corredera	1	GGG50 + G
③	Soporte	1	GG25
④	Placa superior	2	GG25
⑤	Placa tope	1	CK45
⑥	Uña extractora	2	CK45
⑦	Guía muelle	2	CK45
⑧	Muelle	2	TF35-175
⑨	Tornillo	8	M16 x 45
⑩	Tornillo	2	M8 x 25

LKCZ 0150

Carro montado en troquel para punzonar y doblar

AZOL GAS

LKCZ 0150 20

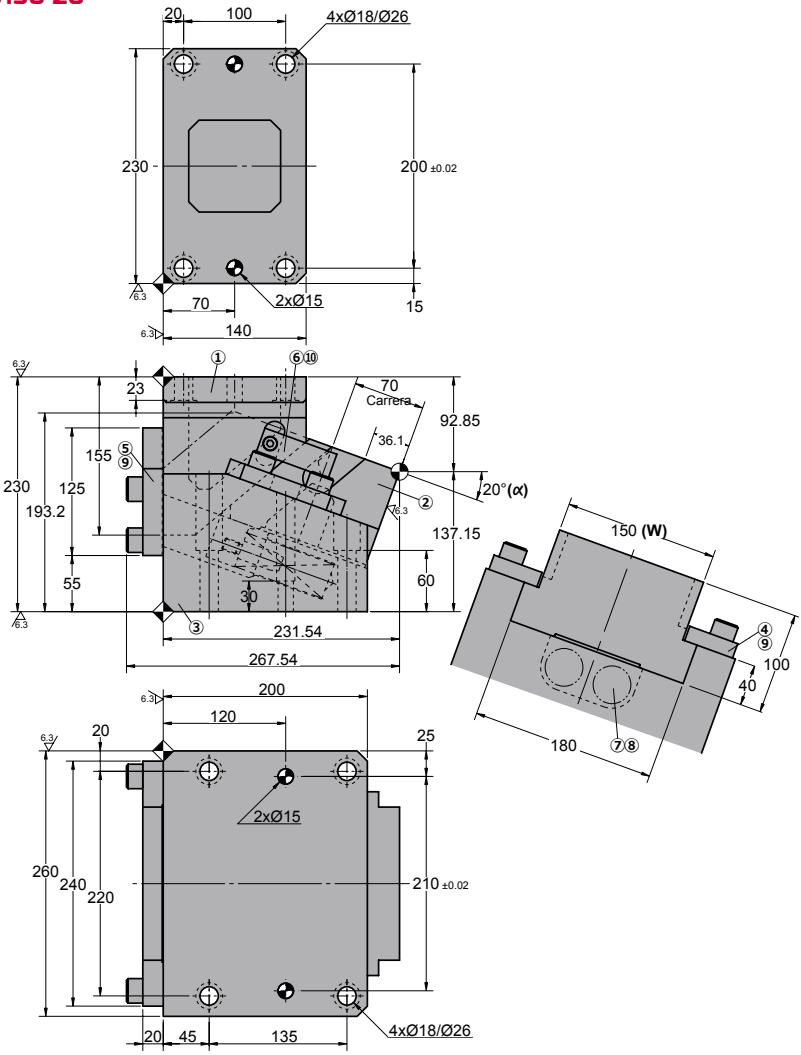

◦Diagrama del carro:

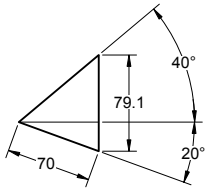

◦Espacio de desmontaje:

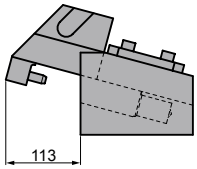

AZOL GAS

LKCZ 0150

Carro montado en troquel para punzonar y doblar

Carrera (mm)	Fuerza de Trabajo kN - (tons)		Fuerza del Muelle N - (kgf)		Peso (Kg)	Modelo	W (mm)	α (mm)
	Fuerza de Trabajo (1 Millon de Ciclos)	Fuerza máxima (300.000 Ciclos)	Fuerza Inicial F_0	Fuerza Final F_1				
70.0	64.7 (6.6)	98.0 (10.0)	308.0 (31.4)	1848.0 (188.2)	75	LKCZ	0150	20

Pedido: Modelo (W) (α)

LKCZ 0150 20

Ejemplo de pedido estándar conforme a hoja de catálogo.
Para añadir opciones solicitar según pedido de opciones.

OPCIONES

P PASADORES

P16 Pasador base y manivela a Ø16 H7.

Pedido Opciones: Modelo (W) (α)-Opción

LKCZ 0150 20-P16

PIEZAS DE RECAMBIO:
⑧ Muelle

COMPONENTES

No.	Descripción	Qty.	Material
①	Manivela	1	GGG50 + G
②	Corredera	1	GGG50 + G
③	Soporte	1	GG25
④	Placa superior	2	GG25
⑤	Placa tope	1	CK45
⑥	Uña extractora	2	CK45
⑦	Guía muelle	2	CK45
⑧	Muelle	2	TF35-175
⑨	Tornillo	8	M16 x 45
⑩	Tornillo	2	M8 x 25

LKCZ 0150

AZOL GAS

Carro montado en troquel para punzonar y doblar